DOCUMENTO DI OFFERTA

OFFERTA PUBBLICA DI ACQUISTO VOLONTARIA PARZIALE

ai sensi dell'articolo 102 del D. Lgs. 24 febbraio 1998, n. 58 come successivamente modificato e integrato, avente ad oggetto azioni ordinarie di

Società Iniziative Autostradali e Servizi S.p.A.

OFFERENTE

ASTM S.p.A.

STRUMENTI FINANZIARI OGGETTO DELL'OFFERTA

massime n. 11.377.108 azioni ordinarie Società Iniziative Autostradali e Servizi S.p.A.

CORRISPETTIVO OFFERTO

Euro 17,50 in contanti per ogni n. 1 azione ordinaria Società Iniziative Autostradali e Servizi S.p.A. portata in adesione all'Offerta

PERIODO DI ADESIONE CONCORDATO CON BORSA ITALIANA S.P.A.

dall'8 luglio 2019 al 26 luglio 2019, estremi inclusi (dalle ore 8:30 alle ore 17:30), salvo proroga

DATA DI PAGAMENTO DEL CORRISPETTIVO

2 agosto 2019, salvo proroga in conformità alle disposizioni vigenti

CONSULENTE FINANZIARIO DELL'OFFERENTE

J.P. Morgan Securities plc

UniCredit S.p.A.

INTERMEDIARIO INCARICATO DEL COORDINAMENTO DELLA RACCOLTA DELLE ADESIONI

UniCredit Bank AG, Milan Branch

GLOBAL INFORMATION AGENT

L'approvazione del Documento di Offerta, con delibera n. 20990 del 5 luglio 2019, non comporta alcun giudizio della Consob sull'opportunità dell'adesione e sul merito dei dati e delle notizie contenute in tale documento.

5 luglio 2019

INDICE

DEFINIZIONI 5
PREMESSE 10
A. AVVERTENZE 18
A.1 Condizioni di efficacia dell'Offerta 18
A.2 Possibili scenari ad esito del Periodo di Adesione ed eventuale Riapertura dei Termini 19
A.3 Riparto delle Azioni SIAS ad esito del Periodo di Adesione 20
A.4 Riparto delle Azioni SIAS ad esito dell'eventuale Riapertura dei Termini 21
A.5 Sintesi dei programmi futuri dell'Offerente 22
A.6 Parti Correlate 23
A.7 Informazioni relative al finanziamento dell'Offerta 23
A.8 Applicazione dell'art. 39-*bis* del Regolamento Emittenti 24
A.9 Dichiarazione dell'Offerente in merito all'obbligo di acquisto ai sensi dell'articolo 108, comma 2 del TUF 24
A.10 Dichiarazione dell'Offerente in merito all'adempimento dell'obbligo di acquisto ai sensi dell'art. 108, comma 1, del TUF e all'esercizio del diritto di acquisto ai sensi dell'art. 111, comma 1, del TUF 24
A.11 Potenziale conflitto di interessi tra i soggetti coinvolti nell'Offerta 24
A.12 Alternative per gli azionisti destinatari dell'Offerta 25
A.13 Comunicato dell'Emittente 25
B. SOGGETTI PARTECIPANTI ALL'OPERAZIONE 26
B.1 INFORMAZIONI RELATIVE ALL'OFFERENTE 26
B.1.1 Denominazione, forma giuridica e sede sociale 26
B.1.2 Costituzione e durata 26
B.1.3 Legislazione di riferimento e foro competente 26
B.1.4 Capitale sociale e soci 26
B.1.5 Organi Sociali 27
B.1.6 Sintetica descrizione dell'Offerente e del gruppo di appartenenza 29
B.1.7 Principi contabili dell'Offerente 33
B.1.8 Schemi contabili 33
B.1.9 Andamento recente 41
B.1.10 Persone che agiscono di concerto 41
B.2 INFORMAZIONI RELATIVE ALL'EMITTENTE 42
B.2.1 Denominazione, forma giuridica e sede sociale 42
B.2.2 Costituzione e durata 42
B.2.3 Legislazione di riferimento e foro competente 42
B.2.4 Capitale sociale e soci rilevanti 42
B.2.5 Organi di amministrazione e controllo e società di revisione 43
B.2.6 Andamento recente e prospettive 44

B.3 INTERMEDIARI 50

B.4 GLOBAL INFORMATION AGENT 50

C. CATEGORIE E QUANTITATIVI DEGLI STRUMENTI FINANZIARI OGGETTO DELL'OFFERTA 51

C.1 CATEGORIA DEGLI STRUMENTI FINANZIARI OGGETTO DELL'OFFERTA E RELATIVE QUANTITÀ 51

C.2 STRUMENTI FINANZIARI CONVERTIBILI 51

C.3 COMUNICAZIONI O DOMANDE DI AUTORIZZAZIONE RICHIESTE DALLA NORMATIVA APPLICABILE 51

D. STRUMENTI FINANZIARI DELLA SOCIETÀ EMITTENTE O AVENTI COME SOTTOSTANTE DETTI STRUMENTI POSSEDUTI DALL'OFFERENTE, ANCHE A MEZZO DI SOCIETÀ FIDUCIARIE O PER INTERPOSTA PERSONA 52

D.1 NUMERO E CATEGORIE DI STRUMENTI FINANZIARI DELL'EMITTENTE DETENUTI DALL'OFFERENTE E DA PERSONE CHE AGISCONO DI CONCERTO 52

D.2 EVENTUALI CONTRATTI DI RIPORTO, PRESTITO TITOLI, COSTITUZIONE DI DIRITTI DI USUFRUTTO O DI PEGNO SU STRUMENTI FINANZIARI DELL'EMITTENTE OVVERO ULTERIORI CONTRATTI DI ALTRA NATURA AVENTI COME SOTTOSTANTE TALI STRUMENTI FINANZIARI 52

E. CORRISPETTIVO UNITARIO PER GLI STRUMENTI FINANZIARI E SUA GIUSTIFICAZIONE 53

E.1 INDICAZIONE DEL CORRISPETTIVO UNITARIO E SUA DETERMINAZIONE 53

E.2 INDICAZIONE DEL CONTROVALORE COMPLESSIVO DELL'OFFERTA 55

E.3 CONFRONTO DEL CORRISPETTIVO CON ALCUNI INDICATORI 55

E.4 MEDIA MENSILE PONDERATA DELLE QUOTAZIONI REGISTRATE DALLE AZIONI DELL'EMITTENTE NEI DODICI MESI PRECEDENTI L'OFFERTA 56

E.5 INDICAZIONE, OVE NOTI, DEI VALORI ATTRIBUITI AGLI STRUMENTI FINANZIARI DELL'EMITTENTE IN OCCASIONE DI OPERAZIONI FINANZIARIE EFFETTUATE NELL'ULTIMO ESERCIZIO E NELL'ESERCIZIO IN CORSO (QUALI FUSIONI E SCISSIONI, AUMENTI DI CAPITALE, OFFERTE PUBBLICHE, EMISSIONI DI *WARRANT*, TRASFERIMENTI DI PACCHETTI SIGNIFICATIVI) 57

E.6 INDICAZIONE DEI VALORI AI QUALI SONO STATE EFFETTUATE, NEGLI ULTIMI DODICI MESI, DA PARTE DELL'OFFERENTE, OPERAZIONI DI ACQUISTO E DI VENDITA SUGLI STRUMENTI FINANZIARI OGGETTO DELL'OFFERTA, PRECISANDO IL NUMERO DELLE OPERAZIONI E DEGLI STRUMENTI FINANZIARI ACQUISTATI E VENDUTI 58

F. MODALITÀ E TERMINI DI ADESIONE ALL'OFFERTA, DATE E MODALITÀ DI PAGAMENTO DEL CORRISPETTIVO E DI RESTITUZIONE DEI TITOLI OGGETTO DELL'OFFERTA 59

F.1 MODALITÀ E TERMINI STABILITI PER L'ADESIONE ALL'OFFERTA E PER IL DEPOSITO DEGLI STRUMENTI FINANZIARI 59

F.1.1 Periodo di Adesione 59

F.1.2 Procedura di adesione e deposito delle Azioni dell'Emittente 59

F.2 INDICAZIONI IN ORDINE ALLA TITOLARITÀ E ALL'ESERCIZIO DEI DIRITTI AMMINISTRATIVI E PATRIMONIALI INERENTI AGLI STRUMENTI FINANZIARI OGGETTO DELL'OFFERTA, IN PENDENZA DELLA STESSA 61

F.3 COMUNICAZIONI RELATIVE ALL'ANDAMENTO E AL RISULTATO DELL'OFFERTA 61

F.3.1 Informazioni relative all'avveramento delle Condizioni dell'Offerta 62

F.4 MERCATO SUL QUALE È PROMOSSA L'OFFERTA 62

F.5 DATA DI PAGAMENTO 63

F.6 MODALITÀ DI PAGAMENTO DEL CORRISPETTIVO 63

F.7 LEGGE REGOLATRICE DEI CONTRATTI STIPULATI TRA L'OFFERENTE E I POSSESSORI DEGLI STRUMENTI FINANZIARI DELLA SOCIETÀ EMITTENTE NONCHÉ DELLA GIURISDIZIONE COMPETENTE 63

F.8 MODALITÀ E TERMINI DI RESTITUZIONE DELLE AZIONI SIAS NEL CASO DI INEFFICACIA DELL'OFFERTA E/O DI RIPARTO 64

G. MODALITÀ DI FINANZIAMENTO, GARANZIE DI ESATTO ADEMPIMENTO E PROGRAMMI FUTURI DELL'OFFERENTE 65

G.1 MODALITÀ DI FINANZIAMENTO DELL'OFFERTA E GARANZIE DI ESATTO ADEMPIMENTO 65

G.1.1 Finanziamento funzionale a finanziare l'acquisizione delle Azioni SIAS 65

G.1.2 Garanzia di esatto adempimento 67

G.2 MOTIVAZIONI DELL'OPERAZIONE E PROGRAMMI FUTURI ELABORATI DALL'OFFERENTE 67

G.2.1 Motivazioni dell'Offerta e programmi elaborati dall'Offerente relativamente all'Emittente 67

G.2.2 Investimenti e relative forme di finanziamento 69

G.2.3 Modifiche previste allo statuto dell'Emittente 69

G.2.4 Modifiche previste nella composizione degli organi amministrativi e di controllo dell'Emittente 70

G.3 INDICAZIONI RIGUARDANTI LA RICOSTITUZIONE DEL FLOTTANTE 70

H. EVENTUALI ACCORDI E OPERAZIONI TRA L'OFFERENTE, I SOGGETTI CHE AGISCONO DI CONCERTO CON ESSO E L'EMITTENTE O GLI AZIONISTI RILEVANTI O I COMPONENTI DEGLI ORGANI DI AMMINISTRAZIONE E CONTROLLO DEL MEDESIMO EMITTENTE 71

H.1 DESCRIZIONE DEGLI ACCORDI E DELLE OPERAZIONI FINANZIARIE E/O COMMERCIALI CHE SIANO STATI DELIBERATI O ESEGUITI, NEI DODICI MESI ANTECEDENTI LA PUBBLICAZIONE DELL'OFFERTA, CHE POSSANO AVERE O ABBIANO AVUTO EFFETTI SIGNIFICATIVI SULL'ATTIVITÀ DELL'OFFERENTE E/O DELL'EMITTENTE 71

H.2 ACCORDI CONCERNENTI L'ESERCIZIO DEL DIRITTO DI VOTO, OVVERO IL TRASFERIMENTO DELLE AZIONI E/O DI ALTRI STRUMENTI FINANZIARI DELL'EMITTENTE 71

I. COMPENSI AGLI INTERMEDIARI 72

L. MODALITÀ DI RIPARTO 73

L.1 MODALITÀ DEL RIPARTO DELLE AZIONI SIAS AD ESITO DELL'OFFERTA 73

L.2 MODALITÀ DEL RIPARTO DELLE AZIONI SIAS AD ESITO DELL'EVENTUALE RIAPERTURA DEI TERMINI .. 73

M. APPENDICI 75

M.1 Comunicato dell'Offerente 75

M.2 Comunicato dell'Emittente 82

M.3 Estratto dei patti parasociali 141

N. DOCUMENTI CHE L'OFFERENTE DEVE METTERE A DISPOSIZIONE DEL PUBBLICO, ANCHE MEDIANTE RIFERIMENTO, E LUOGHI O SITI NEI QUALI TALI DOCUMENTI SONO DISPONIBILI PER LA CONSULTAZIONE.... 177

O. DICHIARAZIONE DI RESPONSABILITÀ 178

DEFINIZIONI

Si riporta di seguito un elenco delle principali definizioni e dei termini utilizzati all'interno del Documento di Offerta. Tali definizioni e termini, salvo ove diversamente specificato, hanno il significato di seguito indicato. I termini definiti al singolare si intendono anche al plurale, e viceversa, ove il contesto lo richieda.

Accordo Quadro	L'accordo quadro sottoscritto in data 13 giugno 2019 tra ASTM e SIAS relativo alla Fusione, che disciplina, tra le altre cose, le attività propedeutiche e funzionali alla realizzazione della Fusione e dell'Offerta, nonché la relativa tempistica, la gestione interinale delle Società, alcuni aspetti di *governance* relativi alla società risultante dalla Fusione e le condizioni e modalità di esecuzione dell'operazione.
Aderente	Ciascun titolare delle Azioni SIAS legittimato ad aderire all'Offerta che abbia validamente conferito le Azioni SIAS in adesione all'Offerta.
Altri Paesi	Stati Uniti d'America, Australia, Canada, Giappone o in qualsiasi altro Paese nel quale l'Offerta non sia consentita in assenza di autorizzazione da parte delle competenti autorità locali o sia in violazione di norme o regolamenti.
Aurelia	Aurelia S.r.l., con sede in Tortona (AL), Corso Romita n. 10, numero di iscrizione al Registro delle Imprese di Alessandria, codice fiscale e partita IVA n. 01126060068, capitale sociale di Euro 20.000.000,00.
Azioni SIAS o Azioni	Le n. 227.542.156 azioni ordinarie rappresentative del capitale sociale di SIAS, del valore nominale di Euro 0,50 ciascuna e quotate sul MTA.
Azioni Oggetto dell'Offerta	Le massime n. 11.377.108 Azioni SIAS oggetto dell'Offerta, pari al 5% del capitale sociale dell'Emittente.
Azioni Oggetto della Riapertura dei Termini	Il numero massimo di Azioni SIAS oggetto della Riapertura dei Termini, pari al numero di Azioni Oggetto dell'Offerta (corrispondente a n. 11.377.108 Azioni SIAS) dedotto il numero di Azioni portate in adesione all'Offerta durante il Periodo di Adesione.
Banca Finanziatrice	UniCredit S.p.A.
Borsa Italiana	Borsa Italiana S.p.A., con sede legale in Milano, Piazza degli Affari n. 6.
Coefficiente di Riparto	La percentuale di riparto che, ove ne ricorrano i presupposti, sarà pari al rapporto tra (i) il numero delle Azioni Oggetto dell'Offerta ed il numero delle Azioni SIAS portate in adesione all'Offerta durante il Periodo di Adesione o, a seconda dei casi, (ii) il numero delle Azioni Oggetto della Riapertura dei Termini ed il numero delle Azioni SIAS portate in adesione all'Offerta durante il periodo di Riapertura dei Termini.
Comunicato dell'Emittente	Il comunicato dell'Emittente da approvarsi ai sensi e per gli effetti dell'art. 103, comma 3 del TUF e dell'art. 39 del Regolamento Emittenti, contenente ogni dato utile per l'apprezzamento dell'Offerta ed allegato al Documento di Offerta quale Appendice M.2.
Comunicazione dell'Offerente	La comunicazione inviata a Consob, a Borsa Italiana e all'Emittente e resa nota da ASTM al mercato, ai sensi dell'art. 102 del TUF e dell'art. 37 del Regolamento Emittenti, in data 13 giugno 2019 ed allegata al Documento di Offerta quale Appendice M.1.

Comunicato sui Risultati Definitivi dell'Offerta	Il comunicato sui risultati definitivi dell'Offerta, che sarà diffuso, ai sensi dell'art. 41, comma 6, del Regolamento Emittenti, a cura dell'Offerente.
Comunicato sui Risultati Provvisori dell'Offerta	Il comunicato sui risultati provvisori dell'Offerta, che sarà diffuso a cura dell'Offerente.
Condizione MAC	La condizione di efficacia dell'Offerta, rinunciabile da parte di ASTM previo consenso scritto della Banca Finanziatrice, avente ad oggetto il mancato verificarsi di fatti, eventi o circostanze al di fuori della sfera di controllo di ASTM e SIAS e imprevedibili alla data del 13 giugno 2019 (data in cui l'Offerta è stata comunicata al pubblico ai sensi dell'art. 102, comma 1, del TUF e dell'art. 37 del Regolamento Emittenti), che incidano negativamente, in modo significativo, sui rapporti giuridici, sulla situazione economica, patrimoniale, finanziaria risultante dal più recente documento contabile approvato da ciascuna Società e/o sulle prospettive reddituali di una delle predette società e siano tali da alterare in misura rilevante le valutazioni poste alla base della determinazione del rapporto di cambio della Fusione come individuato dagli organi amministrativi dell'Offerente e dell'Emittente.
Condizione Soglia	La condizione di efficacia dell'Offerta, rinunciabile da parte di ASTM, avente ad oggetto il verificarsi della circostanza che l'Offerente venga a detenere direttamente (per effetto dell'Offerta e/o di eventuali acquisti effettuati al di fuori dell'Offerta nel rispetto della normativa applicabile) la Partecipazione.
Condizioni dell'Offerta	La Condizione Soglia e la Condizione MAC, al cui verificarsi è condizionata l'efficacia dell'Offerta.
Consob	La Commissione Nazionale per le Società e per la Borsa, con sede in Roma, via G.B. Martini n. 3.
Contratto di Finanziamento	Il contratto di finanziamento per complessivi Euro 300.000.000,00 sottoscritto in data 28 giugno 2019 tra UniCredit S.p.A. (in qualità di Banca Finanziatrice, "*Facility Agent*", "*Global Coordinator*", "*Mandated Lead Arranger*", "*Underwriter*" e "*Bookrunner*"), da una parte, e ASTM, dall'altra.
Corrispettivo	Il corrispettivo previsto per ogni Azione portata in adesione all'Offerta, pari a Euro 17,50.
Data del Documento di Offerta	La data di pubblicazione del Documento di Offerta.
Data di Pagamento	Il quinto Giorno di Borsa Aperta successivo al termine del Periodo di Adesione e, quindi (salvo proroga del Periodo di Adesione in conformità alla normativa applicabile), il 2 agosto 2019.
Data di Pagamento ad esito della Riapertura dei Termini	Il quinto Giorno di Borsa Aperta successivo alla chiusura del periodo di Riapertura dei Termini e, quindi (salvo proroga), il 19 agosto 2019.
Documento di Offerta	Il presente documento di offerta redatto ai sensi degli artt. 102 e seguenti del TUF.

Emittente o SIAS	Società Iniziative Autostradali e Servizi S.p.A., società per azioni di diritto italiano, con sede legale in Torino, Via Bonzanigo n. 22, numero di iscrizione al Registro delle Imprese di Torino, codice fiscale e partita IVA 08381620015, capitale sociale pari a Euro 113.771.078,00, suddiviso in n. 227.542.156 azioni del valore nominale di Euro 0,50 ciascuna, quotate sul MTA.
Esborso Massimo	Il controvalore massimo complessivo dell'Offerta, pari a Euro 199.099.390,00, calcolato sulla base del Corrispettivo, pari a Euro 17,50 per Azione SIAS, e assumendo l'integrale adesione per il quantitativo massimo di Azioni Oggetto dell'Offerta.
Fusione	La fusione per incorporazione di SIAS in ASTM, il cui perfezionamento è subordinato, *inter alia*, alla condizione – rinunciabile da parte di ASTM e SIAS congiuntamente – che l'Offerente venga a detenere la Partecipazione per effetto dell'Offerta e/o di acquisti effettuati al di fuori dell'Offerta nel rispetto della normativa applicabile.
Giorno di Borsa Aperta	Ciascun giorno di apertura dei mercati regolamentati italiani secondo il calendario di negoziazione stabilito annualmente da Borsa Italiana.
Gruppo o Gruppo ASTM	Il gruppo facente capo ad ASTM.
Gruppo SIAS	Il gruppo facente capo a SIAS.
Intermediari Depositari	Gli intermediari autorizzati quali banche, società di intermediazione mobiliare, imprese di investimento o agenti di cambio aderenti al sistema di gestione accentrata presso Monte Titoli che potranno raccogliere e far pervenire le Schede di Adesione agli Intermediari Incaricati, secondo quanto indicato nella Sezione B, Paragrafo B.3 del Documento di Offerta.
Intermediari Incaricati	Gli intermediari incaricati della raccolta delle adesioni all'Offerta, del deposito delle Azioni portate in adesione all'Offerta, della verifica della regolarità e della conformità delle Schede di Adesione rispetto a quanto previsto dal presente Documento di Offerta e di provvedere al pagamento del Corrispettivo.
Intermediario Incaricato del Coordinamento della Raccolta delle Adesioni	L'intermediario incaricato del coordinamento della raccolta delle adesioni all'Offerta, ovvero UniCredit Bank AG, Milan Branch, con sede in Milano, Piazza Gae Aulenti, 4, Torre C.
MAR	Regolamento (UE) n. 596/2014 del Parlamento Europeo e del Consiglio del 16 aprile 2014 relativo agli abusi di mercato, come successivamente modificato e integrato.
Mercure Investment	Mercure Investment S.à r.l., società di diritto lussemburghese, con sede in Lussemburgo, avenue Emile Reuter, L-2420, numero di iscrizione al Registro delle Imprese di Lussemburgo n. B226156, interamente controllata da Mercure Holding SCA, a sua volta controllata dai fondi di investimento Ardian Infrastructure Fund IV SCA, SICAR, e Ardian Infrastructure Fund IV SCA, SICAR B, entrambi gestiti dal *General Partner* Ardian Infrastructure IV S.à r.l., società di diritto lussemburghese, controllata da Ardian S.A.S.
Monte Titoli	Monte Titoli S.p.A., con sede legale in Milano, Piazza degli Affari n. 6.

MTA	Mercato Telematico Azionario organizzato e gestito da Borsa Italiana.
Nuova Argo Finanziaria	Nuova Argo Finanziaria S.p.A., con sede in Tortona (AL), Corso Romita n. 10, numero di iscrizione al Registro delle Imprese di Alessandria, codice fiscale e partita IVA 02580070064, capitale sociale di Euro 30.000.000,00.
Nuovo Patto Parasociale	Il nuovo patto parasociale sottoscritto in data 13 giugno 2019 da Aurelia, Mercure Investment e Nuova Argo Finanziaria, efficace solo subordinatamente e a decorrere dalla data di efficacia della Fusione, volto a disciplinare (i) il trasferimento delle azioni ASTM e l'esercizio dei diritti societari (diversi dai diritti patrimoniali) relativi a un numero di azioni ASTM direttamente detenute da Aurelia tale per cui, sommando questo numero alle azioni ASTM complessivamente detenute direttamente e indirettamente da Nuova Argo Finanziaria, rappresenti di volta in volta il 50% più un'azione del capitale sociale costituito da azioni con diritto di voto (e pertanto escludendo le azioni proprie di volta in volta detenute da ASTM) e (ii) il trasferimento delle azioni ASTM direttamente detenute da Aurelia che, di volta in volta, eccedano la partecipazione di cui al precedente punto (i).
Offerente o ASTM	ASTM S.p.A., con sede legale in Torino, Corso Regina Margherita n. 165, numero di iscrizione al Registro delle Imprese di Torino, codice fiscale e partita IVA 00488270018, capitale sociale pari a Euro 49.499.300,00, suddiviso in n. 98.998.600 azioni ordinarie prive di valore nominale, quotate sul MTA.
Offerta	L'offerta pubblica di acquisto volontaria parziale avente ad oggetto massime n. 11.377.108 Azioni SIAS, pari al 5% del capitale sociale dell'Emittente, promossa dall'Offerente ai sensi e per gli effetti dell'art. 102 del TUF, descritta nel Documento di Offerta.
Parere degli Amministratori Indipendenti	Il parere motivato contenente valutazioni sull'Offerta e la congruità del Corrispettivo redatto dagli amministratori indipendenti dell'Emittente che non sono parti correlate dell'Offerente ai sensi dell'art. 39-*bis* del Regolamento Emittenti, allegato al Comunicato dell'Emittente (a sua volta allegato al Documento di Offerta come Appendice M.2).
Partecipazione	La partecipazione complessiva pari ad almeno n. 151.755.294 Azioni SIAS, rappresentative del 66,693% del capitale sociale dell'Emittente.
Patto Parasociale	Il patto parasociale sottoscritto in data 27 settembre 2018, tra Aurelia e Mercure Investment, e successivamente integrato e modificato in data 13 giugno 2019, volto a regolare i termini e le condizioni del loro rapporto quali soci di Nuova Argo Finanziaria ed avente ad oggetto, tra l'altro, la *governance* e i trasferimenti di azioni di Nuova Argo Finanziaria, ASTM e SIAS. Le modifiche e integrazioni apportate al Patto Parasociale entreranno in vigore solo subordinatamente e a decorrere dalla data di efficacia della Fusione, ad eccezione di alcune limitate previsioni che sono entrate in vigore a partire dal 13 giugno 2019.
Progetto di Fusione	Il progetto di fusione relativo alla Fusione approvato dai Consigli di Amministrazione delle Società in data 13 giugno 2019.

Periodo di Adesione	Il periodo, concordato con Borsa Italiana, compreso tra le ore 8.30 (ora italiana) dell'8 luglio 2019 e le ore 17.30 (ora italiana) del 26 luglio 2019, estremi inclusi, in cui sarà possibile aderire all'Offerta, salvo proroghe in conformità alla normativa applicabile.
Regolamento di Borsa	Il regolamento dei mercati organizzati e gestiti da Borsa Italiana in vigore alla Data del Documento di Offerta.
Regolamento Emittenti	Il regolamento approvato con delibera Consob n. 11971 del 14 maggio 1999, come successivamente modificato e integrato e in vigore alla Data del Documento di Offerta.
Riapertura dei Termini	L'eventuale riapertura dei termini del Periodo di Adesione ai sensi dell'art. 40-*bis*, comma 1, lett. a), del Regolamento Emittenti per cinque Giorni di Borsa Aperta a decorrere dal Giorno di Borsa Aperta successivo alla Data di Pagamento del Corrispettivo e, quindi, per i giorni 5, 6, 7, 8 e 9 agosto 2019, con pagamento alla Data di Pagamento ad esito della Riapertura dei Termini.
Riparto delle Azioni o Riparto	Metodo per mezzo del quale, in caso di adesioni all'Offerta per quantitativi superiori al numero massimo di Azioni Oggetto dell'Offerta, le Azioni SIAS portate in adesione all'Offerta durante il Periodo di Adesione o, ove ne ricorrano i presupposti, durante il periodo di Riapertura dei Termini, saranno ripartite proporzionalmente, in modo tale che l'Offerente acquisterà, da tutti gli azionisti che hanno apportato le proprie Azioni SIAS in adesione all'Offerta – rispettivamente, durante il Periodo di Adesione o durante il periodo di Riapertura dei Termini – la stessa proporzione di Azioni SIAS da essi apportate all'Offerta.
Società	Congiuntamente, le società ASTM e SIAS.
Scheda di Adesione	Il modello di scheda di adesione che potrà essere utilizzato per aderire all'Offerta da parte dei titolari di Azioni SIAS.
TUF o Testo Unico	Il decreto legislativo n. 58 del 24 febbraio 1998, come successivamente modificato e integrato e in vigore alla Data del Documento di Offerta.

PREMESSE

Le seguenti Premesse forniscono una sintetica descrizione della struttura dell'operazione oggetto del presente documento di offerta (il "**Documento di Offerta**").

Ai fini di una compiuta valutazione dei termini e delle condizioni dell'operazione si raccomanda l'attenta lettura del successivo Paragrafo "Avvertenze" e dell'intero Documento di Offerta.

1. PRESUPPOSTI GIURIDICI DELL'OFFERTA

L'operazione descritta nel presente Documento di Offerta rappresenta un'offerta pubblica di acquisto volontaria parziale promossa da ASTM – ai sensi e per gli effetti dell'articolo 102 del TUF e delle disposizioni di attuazione contenute nel Regolamento Emittenti – su massime n. 11.377.108 Azioni SIAS pari al 5% del capitale sociale sottoscritto e versato dell'Emittente.

La promozione dell'Offerta è stata annunciata nel comunicato diffuso in data 13 giugno 2019 ai sensi dell'art. 102 del TUF e dell'art. 37 del Regolamento Emittenti.

Per ulteriori informazioni si rinvia alle Sezioni C, F e L del Documento di Offerta.

2. CARATTERISTICHE E MOTIVAZIONI DELL'OFFERTA

L'Offerta è rivolta indistintamente e a parità di condizioni a tutti gli azionisti dell'Emittente e ha ad oggetto massime n. 11.377.108 Azioni SIAS, del valore nominale di Euro 0,50 ciascuna, che rappresentano il 5% del capitale sociale sottoscritto e versato dell'Emittente, quotate sul MTA.

L'efficacia dell'Offerta è condizionata, tra l'altro, alla condizione, rinunciabile da parte di ASTM, che l'Offerente venga a detenere direttamente, per effetto dell'Offerta e/o di eventuali acquisti effettuati al di fuori dell'Offerta nel rispetto della normativa applicabile, la Partecipazione, pari al 66,693% del capitale sociale dell'Emittente (la "**Condizione Soglia**").

L'Offerta si inserisce nel contesto della più ampia operazione di integrazione tra l'Offerente e l'Emittente, da realizzarsi mediante la Fusione di SIAS in ASTM, approvata dai rispettivi Consigli di Amministrazione in data 13 giugno 2019, il cui perfezionamento è subordinato, tra l'altro, al raggiungimento – per effetto dell'Offerta e/o di acquisti effettuati al di fuori dell'Offerta – della Partecipazione da parte di ASTM, salva la facoltà di rinunciare a tale condizione da parte di ASTM e SIAS congiuntamente.

In tale contesto, la decisione di promuovere l'Offerta, prevedendo un quantitativo massimo di Azioni Oggetto dell'Offerta pari al 5% del capitale sociale di SIAS e subordinandone l'efficacia alla Condizione Soglia, è riconducibile alla volontà dell'Offerente di consolidare la partecipazione detenuta in SIAS per mitigare gli effetti diluitivi derivanti dalla Fusione e di ottimizzare l'impatto finanziario dell'operazione di Fusione nel suo complesso. Inoltre, l'Offerta consente agli azionisti dell'Emittente, che non intendano mantenere il proprio investimento nella società risultante dalla Fusione, di liquidare – almeno in parte – la loro partecipazione con un premio rispetto al prezzo di mercato delle Azioni SIAS.

In particolare, l'Offerente ha determinato il quantitativo di Azioni Oggetto dell'Offerta (pari al 5% del capitale sociale dell'Emittente) al fine di raggiungere una Partecipazione almeno pari al 66,693% del capitale sociale di SIAS che (i) consentirebbe ad ASTM di disporre di Azioni sufficienti ad ottenere l'approvazione delle deliberazioni di competenza dell'Assemblea Straordinaria di SIAS, ivi inclusa l'approvazione del Progetto di Fusione, e (ii) favorirebbe la stabilità degli assetti di governo societario della società risultante dalla Fusione in quanto – tenuto conto degli effetti diluitivi dell'aumento di capitale a servizio del concambio – consentirebbe ad Aurelia, anche per il tramite di Nuova Argo Finanziaria, di mantenere oltre il 50% dei diritti di voto nelle Assemblee di ASTM.

In merito a quanto precede si evidenzia che in data 13 giugno 2019:

- Nuova Argo Finanziaria, nella sua qualità di società esercente l'attività di direzione e coordinamento su ASTM e su SIAS, ai sensi del regolamento di gruppo ha esaminato e approvato la proposta operazione e ha conseguentemente deliberato di garantire il proprio supporto alla medesima a condizione che per effetto della Fusione la partecipazione di Nuova Argo Finanziaria

in ASTM *post*-fusione sia pari almeno al 45% più un'azione del capitale sociale rappresentato da azioni con diritto di voto;

- Mercure Investment, Nuova Argo Finanziaria e Aurelia – società che detiene n. 347.673 azioni ASTM (rappresentative di circa lo 0,351% del capitale sociale) e n. 15.571.998 Azioni SIAS (rappresentative di circa il 6,844% del capitale sociale) – hanno sottoscritto, con efficacia dalla data di efficacia della Fusione, il Nuovo Patto Parasociale, volto a disciplinare il trasferimento delle azioni ASTM e l'esercizio dei diritti societari (diversi dai diritti patrimoniali) relativi a un numero di azioni ASTM direttamente detenute da Aurelia tale per cui, sommando questo numero alle azioni ASTM detenute direttamente e indirettamente da Nuova Argo Finanziaria, sia rappresentato di volta in volta il 50% più un'azione del capitale sociale costituito da azioni con diritto di voto (e pertanto escludendo le azioni proprie di volta in volta detenute da ASTM).

La seguente tabella illustra gli effetti dell'Offerta sulla composizione del capitale sociale della società risultante dalla Fusione, raffrontati con lo scenario di perfezionamento della Fusione in assenza dell'Offerta.

In particolare, i valori riportati nella tabella sono stati determinati (i) sulla base della composizione del capitale sociale di SIAS e di ASTM alla Data del Documento di Offerta, tenuto conto delle n. 303.000 Azioni acquistate da ASTM al di fuori dell'Offerta successivamente alla data del Comunicato dell'Offerente ([1]); (ii) sulla base del rapporto di cambio previsto nel Progetto di Fusione, pari a 0,55 azioni ASTM di nuova emissione per ciascuna azione SIAS, nonché (iii) assumendo che nessun azionista di ASTM eserciti il diritto di recesso nell'ambito della Fusione.

Azionisti della società risultante dalla Fusione	**Fusione + Offerta (*adesione integrale*)**		**Fusione**	
	% capitale sociale (*)	***% diritti di voto***	***% capitale sociale (**)***	***% diritti di voto***
Aurelia	6,343	6,818	6,072	6,507
Nuova Argo Finanziaria (***)	41,994	45,144	40,204	43,081
Mercato	44,687	48,038	47,045	50,412
Azioni proprie (detenute direttamente e tramite società controllate) (****)	6,976	–	6,679	–

(*) A servizio della Fusione, in caso di adesione integrale all'Offerta, ASTM aumenterebbe il proprio capitale sociale per Euro 20.758.062,00, corrispondenti a n. 41.516.124 azioni ASTM di nuova emissione.

(**) A servizio della Fusione, in assenza dell'Offerta, ASTM aumenterebbe il proprio capitale sociale per Euro 23.866.766,50, corrispondenti a n. 47.773.533 azioni ASTM di nuova emissione.

(***) Partecipazione detenuta direttamente e per il tramite della società controllata Nuova Codelfa S.p.A.

(****) Alla Data del Documento di Offerta: (i) ASTM detiene direttamente e indirettamente n. 7.652.828 azioni proprie; e (ii) S.I.N.A. – Società Iniziative Nazionali Autostradali S.p.A., società interamente controllata da ASTM, detiene n. 3.908.016 Azioni SIAS, pari all'1,717% del capitale sociale dell'Emittente che, nel contesto della Fusione, saranno concambiate con n. 2.149.409 azioni ASTM di nuova emissione, in relazione alle quali – ai sensi dell'art. 2359-*bis* cod. civ. – non potrà essere esercitato il diritto di voto.

Durante il Periodo di Adesione, così come eventualmente riaperto ad esito della Riapertura dei Termini o prorogato, ASTM si riserva il diritto di acquistare ulteriori azioni dell'Emittente al di fuori dell'Offerta, nel rispetto di quanto disposto dalla normativa applicabile e fermo restando che tali acquisti non

[1] Come reso noto al mercato in conformità a quanto previsto dall'art. 41, comma 2, lett. c) del Regolamento Emittenti, ASTM ha acquistato al di fuori dell'Offerta n. 110.000 Azioni SIAS in data 14 giugno 2019, n. 151.000 Azioni SIAS in data 19 giugno 2019, n. 10.000 Azioni SIAS in data 21 giugno 2019, n. 20.000 Azioni SIAS in data 24 giugno 2019 e n. 12.000 Azioni SIAS in data 25 giugno 2019.

verranno computati a decremento del numero di Azioni Oggetto dell'Offerta. Eventuali acquisti compiuti al di fuori dell'Offerta saranno effettuati a prezzi non superiori al Corrispettivo e resi noti al mercato ai sensi dell'art. 41, comma 2, lett. c) del Regolamento Emittenti.

L'Offerta non è finalizzata alla, né potrà determinare la, revoca delle Azioni SIAS dalla quotazione dal MTA (c.d. *delisting*). In considerazione della natura dell'Offerta, che è appunto un'offerta pubblica di acquisto volontaria parziale, l'Offerta in quanto tale non potrà in alcun caso portare l'Offerente a detenere una partecipazione complessiva superiore al 90% del capitale sociale ordinario dell'Emittente; pertanto, non sussistono i presupposti né per il diritto di acquisto, né per l'obbligo di acquisto ai sensi degli artt. 111 e 108 del TUF.

Per ulteriori informazioni si rinvia alla Sezione A, Paragrafo A.1 e alla Sezione G, Paragrafo G.2.1, del Documento di Offerta.

3. LA FUSIONE

Come anticipato, in data 13 giugno 2019 i Consigli di Amministrazione di ASTM e di SIAS hanno approvato il Progetto di Fusione per incorporazione di SIAS in ASTM, che prevede un rapporto di cambio nella misura di n. 0,55 azioni ASTM, prive di indicazione del valore nominale, per ogni Azione SIAS del valore nominale di Euro 0,50.

In pari data, ASTM e SIAS hanno sottoscritto l'Accordo Quadro, che disciplina, tra l'altro, le attività propedeutiche e funzionali alla realizzazione della Fusione e dell'Offerta, la relativa tempistica, la gestione interinale delle Società nonché, alcuni aspetti relativi alla *corporate governance* della società risultante dalla Fusione e le condizioni e modalità di esecuzione dell'operazione.

Il perfezionamento dell'operazione di Fusione è subordinato – oltre che all'approvazione del Progetto di Fusione da parte delle Assemblee Straordinarie di ASTM e SIAS, convocate per il 16 ottobre 2019 – al verificarsi di alcune condizioni risolutive e sospensive previste nel Progetto di Fusione, tra cui il raggiungimento della Partecipazione da parte di ASTM.

Con lettera del 20 giugno 2019, Aurelia ha comunicato ad ASTM che, al solo fine di assicurare il raggiungimento della Partecipazione da parte di ASTM, cui è subordinato il perfezionamento della Fusione, la stessa si riserva la facoltà di valutare – successivamente alla chiusura dell'Offerta e quindi senza aderire alla stessa – la cessione ad ASTM di un massimo di n. 4.277.108 Azioni SIAS, pari all'1,880% del capitale sociale dell'Emittente, ad un prezzo unitario pari al Corrispettivo.

Per ulteriori informazioni si rinvia alla Sezione A, Paragrafo A.5 e alla Sezione G, Paragrafo G.2.1, del Documento di Offerta.

4. PERIODO DI ADESIONE E RIPARTO

Il Periodo di Adesione, concordato con Borsa Italiana ai sensi dell'art. 40, comma 2, del Regolamento Emittenti, avrà inizio alle ore 8:30 del giorno 8 luglio 2019 e terminerà alle ore 17.30 del 26 luglio 2019, estremi inclusi, salvo proroga dell'Offerta della quale l'Offerente darà comunicazione ai sensi delle disposizioni di legge e regolamentari vigenti.

Trattandosi di un'offerta volontaria parziale, in caso di adesioni all'Offerta durante il Periodo di Adesione per quantitativi superiori al numero di Azioni Oggetto dell'Offerta, alle Azioni portate in adesione verrà applicato il Riparto secondo il metodo del "*pro-rata*" in virtù del quale l'Offerente acquisterà da tutti gli azionisti che abbiano aderito all'Offerta durante il Periodo di Adesione la stessa proporzione di Azioni da essi apportate all'Offerta.

Qualora, invece, al termine del Periodo di Adesione, il numero di Azioni SIAS portate in adesione all'Offerta risulti inferiore al numero massimo di Azioni Oggetto dell'Offerta (e le Condizioni dell'Offerta si siano avverate o siano rinunciate), sussisteranno i presupposti per la Riapertura dei Termini ai sensi dell'art. 40-*bis*, comma 1, lett. a), del Regolamento Emittenti. Il numero di Azioni Oggetto della Riapertura dei Termini sarà pari al numero di Azioni Oggetto dell'Offerta dedotto il numero di Azioni portate in adesione all'Offerta durante il Periodo di Adesione.

Qualora, ad esito della Riapertura dei Termini, il numero di Azioni portate in adesione risulti eccedente il numero di Azioni Oggetto della Riapertura dei Termini, alla Riapertura dei Termini sarà applicato il Riparto secondo il metodo del "*pro-rata*" in virtù del quale l'Offerente acquisterà da tutti gli azionisti che abbiano aderito all'Offerta durante la Riapertura dei Termini la stessa proporzione delle azioni da essi apportate all'Offerta.

Le Azioni SIAS portate in adesione all'Offerta dovranno essere libere da vincoli di ogni genere e natura – reali, obbligatori e/o personali – oltreché liberamente trasferibili all'Offerente e con godimento regolare.

Le Azioni portate in adesione all'Offerta entro il termine del Periodo di Adesione resteranno vincolate a servizio della medesima sino alla Data di Pagamento e gli Aderenti potranno esercitare tutti i diritti patrimoniali ed amministrativi pertinenti a dette azioni, ma non potranno cedere, in tutto o in parte, o comunque effettuare atti di disposizione (ivi inclusi pegni o altri gravami o vincoli) aventi ad oggetto le Azioni portate in adesione all'Offerta. Nel corso del medesimo periodo non saranno dovuti da parte dell'Offerente interessi sul Corrispettivo.

In caso di Riapertura dei Termini le Azioni portate in adesione all'Offerta entro il termine del medesimo periodo di Riapertura dei Termini resteranno vincolate a servizio della medesima sino alla Data di Pagamento ad esito della Riapertura dei Termini e gli Aderenti potranno esercitare tutti i diritti patrimoniali ed amministrativi pertinenti a dette Azioni, ma non potranno cedere, in tutto o in parte, o comunque effettuare atti di disposizione (ivi inclusi pegni o altri gravami o vincoli) aventi ad oggetto le Azioni portate in adesione all'Offerta. Nel corso del medesimo periodo non saranno dovuti da parte dell'Offerente interessi sul Corrispettivo.

Per ulteriori informazioni si rinvia alla Sezione A, Paragrafi A.2, A.3 e A.4, e alle Sezioni F e L del Documento di Offerta.

5. CORRISPETTIVO DELL'OFFERTA

L'Offerente riconoscerà a ciascun Aderente all'Offerta un Corrispettivo in contanti pari a Euro 17,50 per ciascuna Azione portata in adesione all'Offerta e acquistata dall'Offerente.

Il Corrispettivo si intende al netto di bolli, commissioni e spese, che restano a carico dell'Offerente. L'imposta sostitutiva sulle plusvalenze, ove dovuta, sarà a carico degli Aderenti all'Offerta.

Il Corrispettivo, determinato attraverso l'utilizzo di metodologie quantitative ed empiriche coerenti con quelle utilizzate per la determinazione del rapporto di cambio della Fusione (metodo delle quotazioni di borsa, analisi dei prezzi *target* delle Azioni SIAS, metodo del *discounted cash flow* con approccio a somma delle parti), incorpora un premio del 2,715% rispetto al prezzo ufficiale delle Azioni SIAS registrato il 12 giugno 2019, Giorno di Borsa Aperta antecedente la data di annuncio della decisione dell'Offerente di promuovere l'Offerta, pari a Euro 17,04, nonché i seguenti premi rispetto alla media dei prezzi ufficiali ponderata per i volumi delle Azioni SIAS nei periodi di riferimento *infra* considerati:

Periodo	Prezzo medio ponderato (€)	Premio (%)
1 mese	15,53	12,651
3 mesi	15,14	15,562
6 mesi	13,97	25,299
12 mesi	13,31	31,452

Per ulteriori informazioni si rinvia alla Sezione E del Documento di Offerta.

6. ESBORSO MASSIMO

L'Esborso Massimo dell'Offerta, in caso di integrale adesione per il quantitativo massimo di Azioni Oggetto dell'Offerta, è pari a Euro 199.099.390,00.

Per ulteriori informazioni si rinvia alla Sezione E, Paragrafo E.2, del Documento di Offerta.

7. MODALITÀ DI FINANZIAMENTO E GARANZIE DI ESATTO ADEMPIMENTO

Il pagamento del Corrispettivo verrà effettuato mediante l'utilizzo di parte delle risorse derivanti dal finanziamento "*term loan*", di importo massimo pari a Euro 300.000.000,00, messo a disposizione dell'Offerente dalla Banca Finanziatrice, nei termini e alle condizioni di cui al Contratto di Finanziamento stipulato in data 28 giugno 2019.

Ai sensi del Contratto di Finanziamento, la Banca Finanziatrice ha messo a disposizione dell'Offerente (i) una linea di credito ("*Term Tranche 1*") per un importo fino a Euro 265.000.000,00, destinata, *inter alia*, a finanziare l'acquisto delle Azioni SIAS, nonché (ii) una linea di credito ("*Term Tranche 2*") per un importo fino a Euro 35.000.000,00, destinata a rifinanziare l'indebitamento dell'Offerente nei confronti di UniCredit S.p.A.

Per ulteriori informazioni si rinvia alla Sezione G, Paragrafo G.1 del Documento di Offerta.

8. CALENDARIO DEI PRINCIPALI AVVENIMENTI RELATIVI ALL'OFFERTA

Si riporta di seguito, in forma sintetica, il calendario dei principali avvenimenti relativi all'Offerta e la relativa tempistica.

Data	Avvenimento	Modalità di comunicazione
13 giugno 2019	Comunicazione dell'Offerente della decisione di promuovere l'Offerta.	Comunicato ai sensi degli artt. 102, comma 1 del TUF e 37 del Regolamento Emittenti.
	Comunicazione dell'approvazione da parte dei Consigli di Amministrazione di ASTM e di SIAS del Progetto di Fusione e dell'Accordo Quadro.	Comunicato ai sensi dell'art. 114 del TUF e dell'art 17 MAR.
18 giugno 2019	Comunicazione alla Consob della sottoscrizione del Nuovo Patto Parasociale e dell'accordo modificativo del Patto Parasociale, pubblicazione dei relativi estratti sul quotidiano "*Il Sole24Ore*" e delle relative informazioni essenziali sui siti internet www.astm.it e www.grupposias.it, nonché deposito presso il Registro delle Imprese di Torino.	Comunicazioni e pubblicazioni ai sensi dell'art. 122 del TUF e degli artt. 129, 130 e 131 del Regolamento Emittenti.
20 giugno 2019	Deposito presso la Consob del Documento di Offerta ai sensi dell'art. 102, comma 3 del TUF e della Scheda di Adesione.	Comunicato dell'Offerente ai sensi degli artt. 102, comma 3 del TUF e 36 e 37-*ter* del Regolamento Emittenti.
4 luglio 2019	Approvazione del Comunicato dell'Emittente da parte del Consiglio di Amministrazione dell'Emittente, ai sensi dell'art. 39 del Regolamento Emittenti (comprensivo del Parere degli Amministratori Indipendenti).	Comunicato dell'Emittente ai sensi degli artt. 103 comma 3, del TUF e 39 del Regolamento Emittenti.
5 luglio 2019	Approvazione del Documento di Offerta da parte di Consob ai sensi dell'art. 102, comma 4, del TUF (comunicata all'Offerente con nota n. 20990 del 5 luglio 2019).	Comunicato dell'Offerente ai sensi dell'art. 36 del Regolamento Emittenti.
5 luglio 2019	Pubblicazione del Documento di Offerta.	Comunicato dell'Offerente ai sensi dell'art. 38, comma 2, del Regolamento Emittenti. Diffusione del Documento di Offerta ai sensi degli artt. 36, comma 3, e 38, comma 2, del Regolamento Emittenti.
8 luglio 2019	Inizio del Periodo di Adesione all'Offerta.	-
Entro il 19 luglio 2019 (salvo proroga)	Eventuale comunicazione dell'Offerente circa l'avveramento della Condizione Soglia o l'eventuale rinuncia alla stessa che, ai sensi dell'art. 40-*bis*, comma 3, lett. a), del Regolamento Emittenti, legittimerebbe la non applicazione della Riapertura dei Termini.	Comunicato dell'Offerente ai sensi dell'art. 40-*bis*, comma 3, lett. a), e dell'art. 36 del Regolamento Emittenti.

Data	Avvenimento	Modalità di comunicazione
26 luglio 2019 (salvo proroga)	Termine del Periodo di Adesione all'Offerta.	-
Entro la sera dell'ultimo giorno del Periodo di Adesione o, comunque, entro le ore 7.59 del primo Giorno di Borsa Aperta successivo al termine del Periodo di Adesione	Comunicato sui Risultati Provvisori dell'Offerta che indicherà (*i*) i risultati provvisori dell'Offerta ad esito del Periodo di Adesione; (*ii*) l'eventuale Coefficiente di Riparto provvisorio e (*iii*) l'avveramento o il mancato avveramento della Condizione Soglia e/o l'eventuale rinuncia alla stessa.	Comunicato dell'Offerente ai sensi dell'art. 36 Regolamento Emittenti.
Entro il secondo Giorno di Borsa Aperta antecedente la Data di Pagamento (ossia entro il 31 luglio 2019, salvo proroga)	Comunicazione dell'avveramento o del mancato avveramento della Condizione MAC e/o dell'eventuale rinuncia alla stessa.	Comunicato dell'Offerente ai sensi dell'art. 36 Regolamento Emittenti.
Entro il Giorno di Borsa Aperta successivo alla data in cui sarà comunicato per la prima volta l'eventuale mancato perfezionamento dell'Offerta	Eventuale restituzione di tutte le Azioni SIAS portate in adesione all'Offerta in caso di mancato avveramento anche di una sola delle Condizioni dell'Offerta e di mancato esercizio da parte dell'Offerente della facoltà di rinunziarvi.	-
Entro il Giorno di Borsa Aperta antecedente la Data di Pagamento (ossia entro il 1° agosto 2019, salvo proroga)	Comunicato sui Risultati Definitivi dell'Offerta che indicherà (*i*) i risultati definitivi dell'Offerta ad esito del Periodo di Adesione, e (*ii*) l'eventuale Coefficiente di Riparto.	Pubblicazione del comunicato con le modalità di cui all'art. 41, comma 6, e dell'art. 36 del Regolamento Emittenti.
2 agosto 2019 (salvo proroga)	Pagamento del Corrispettivo. Eventuale restituzione delle Azioni SIAS portate in adesione in misura eccedente il numero di Azioni Oggetto dell'Offerta.	-
5 agosto 2019 (salvo proroga)	Eventuale inizio della Riapertura dei Termini.	-
9 agosto 2019 (salvo proroga)	Chiusura dell'eventuale periodo di Riapertura dei Termini.	-

Data	Avvenimento	Modalità di comunicazione
Entro la sera dell'ultimo giorno dell'eventuale Riapertura dei Termini (ossia entro il 9 agosto 2019, salvo proroga) e comunque entro le 7:59 del primo Giorno di Borsa Aperta successivo alla fine dell'eventuale Riapertura dei Termini (ossia entro il 12 agosto 2019, salvo proroga)	Comunicato sui Risultati Provvisori dell'Offerta ad esito della Riapertura dei Termini che indicherà (*i*) i risultati provvisori dell'Offerta ad esito della Riapertura dei Termini; (*ii*) l'eventuale Coefficiente di Riparto provvisorio.	Comunicato dell'Offerente ai sensi dell'art. 36 del Regolamento Emittenti.
Entro il Giorno di Borsa Aperta antecedente la Data di Pagamento ad esito della Riapertura dei Termini (ossia entro il 16 agosto 2019, salvo proroga)	Comunicato sui Risultati Definitivi dell'Offerta ad esito della Riapertura dei Termini che indicherà (*i*) i risultati definitivi dell'Offerta ad esito della Riapertura dei Termini, e (*ii*) l'eventuale Coefficiente di Riparto.	Pubblicazione del comunicato con le modalità di cui all'art. 41, comma 6, e dell'art. 36 del Regolamento Emittenti.
Entro il Giorno di Borsa Aperta successivo alla comunicazione dei risultati definitivi dell'Offerta ad esito della Riapertura dei Termini (ossia entro il 19 agosto 2019, salvo proroga)	Eventuale restituzione delle Azioni SIAS portate in adesione, nel periodo di Riapertura dei Termini, in misura eccedente il numero di azioni oggetto della Riapertura dei Termini.	-
Il quinto Giorno di Borsa Aperta successivo alla chiusura dell'eventuale Riapertura dei Termini (ossia il 19 agosto 2019, salvo proroga)	Pagamento del Corrispettivo ad esito della Riapertura dei Termini.	-

A. AVVERTENZE

A.1 Condizioni di efficacia dell'Offerta

L'efficacia dell'Offerta è condizionata al verificarsi di ciascuna delle seguenti condizioni (le "**Condizioni dell'Offerta**"):

(i) l'Offerente venga a detenere direttamente, per effetto dell'Offerta e/o di eventuali acquisti effettuati al di fuori dell'Offerta nel rispetto della normativa applicabile, una partecipazione (la "**Partecipazione**") complessiva di almeno n. 151.755.294 Azioni SIAS rappresentative del 66,693% del capitale sociale di SIAS ("**Condizione Soglia**");

(ii) non si siano verificati fatti, eventi o circostanze al di fuori della sfera di controllo di ASTM e SIAS e imprevedibili alla data del 13 giugno 2019 (data in cui l'Offerta è stata comunicata al pubblico ai sensi dell'art. 102, comma 1, del TUF e dell'art. 37 del Regolamento Emittenti), che incidano negativamente, in modo significativo, sui rapporti giuridici, sulla situazione economica, patrimoniale, finanziaria risultante dal più recente documento contabile approvato da ciascuna Società e/o sulle prospettive reddituali di una delle predette società e siano tali da alterare in misura rilevante le valutazioni poste alla base della determinazione del rapporto di cambio della Fusione come individuato dagli organi amministrativi dell'Offerente e dell'Emittente ("**Condizione MAC**").

L'Offerente si riserva la facoltà di rinunciare a una o più delle Condizioni dell'Offerta, fermo restando che la Condizione MAC potrà essere rinunciata da ASTM solo previo consenso scritto della Banca Finanziatrice.

Si precisa inoltre che, ai fini della Fusione, la rinuncia della Condizione Soglia non determina la rinuncia della condizione risolutiva relativa al raggiungimento della Partecipazione, cui è subordinato il perfezionamento della Fusione e che potrà essere rinunciata congiuntamente da ASTM e SIAS, previa comunicazione a Nuova Argo Finanziaria la quale provvederà ad assumere ogni deliberazione in merito al proprio supporto all'operazione ([2]). Conseguentemente, qualora tale condizione risolutiva della Fusione non sia rinunciata da ASTM e SIAS, verrà revocata la convocazione delle assemblee di approvazione del Progetto di Fusione o, qualora tali assemblee si siano già tenute e abbiano deliberato di approvare il Progetto di Fusione, verranno nuovamente convocate apposite assemblee straordinarie di ASTM e SIAS per approvare la revoca delle deliberazioni di Fusione.

Pertanto, ove l'Offerente per effetto dell'Offerta e/o di eventuali acquisti effettuati al di fuori della stessa, non raggiunga la Partecipazione:

(i) entro il termine del Periodo di Adesione, l'Offerta non si perfezionerà salvo che ASTM rinunci alla Condizione Soglia;

(ii) entro il giorno antecedente la data di stipula dell'atto di Fusione, la Fusione non si perfezionerà fatta salva l'eventuale rinuncia da parte di ASTM e SIAS alla condizione risolutiva apposta al Progetto di Fusione (rinuncia che si renderà necessaria anche qualora ASTM abbia precedentemente rinunciato alla Condizione Soglia nell'ambito dell'Offerta).

Pertanto, ove l'Offerente non abbia raggiunto la Partecipazione e, nell'ambito dell'Offerta, abbia rinunciato alla Condizione Soglia, l'Offerta si perfezionerà, fermo restando che in tale ipotesi la Fusione non si perfezionerebbe salvo l'eventuale acquisto – dopo l'Offerta – da parte di ASTM di un numero di Azioni SIAS tale da consentire il raggiungimento della Partecipazione ovvero l'eventuale rinuncia a tale condizione risolutiva della Fusione da parte di ASTM e SIAS.

Con lettera del 20 giugno 2019, Aurelia ha comunicato ad ASTM che, al solo fine di assicurare il raggiungimento della Partecipazione da parte di ASTM, cui è subordinato il perfezionamento della Fusione, la stessa si riserva la facoltà di valutare – successivamente alla chiusura dell'Offerta e quindi

[2] Ai sensi di quanto previsto nel Progetto di Fusione, il perfezionamento della Fusione è subordinato al mancato avveramento (ovvero, ove consentito, alla rinuncia) di talune condizioni risolutive, tra le quali la circostanza che ASTM non venga a detenere, per effetto dell'Offerta e/o di acquisti effettuati al di fuori dell'Offerta nel rispetto della normativa applicabile, la Partecipazione entro il giorno antecedente alla data di stipula dell'atto di Fusione.

senza aderire alla stessa – la cessione ad ASTM di un massimo di n. 4.277.108 Azioni SIAS, pari all'1,880% del capitale sociale dell'Emittente, ad un prezzo unitario pari al Corrispettivo.

L'Offerente darà notizia dell'avveramento o del mancato avveramento delle Condizioni dell'Offerta ovvero, nel caso in cui le Condizioni dell'Offerta non si siano verificate, dell'eventuale rinuncia alle stesse, dandone comunicazione con le modalità di cui all'art. 36 del Regolamento Emittenti, entro i seguenti termini:

- con riferimento alla Condizione Soglia, contestualmente alla pubblicazione del Comunicato sui Risultati Provvisori dell'Offerta, ossia entro la sera dell'ultimo giorno del Periodo di Adesione o comunque entro le ore 7.59 del primo Giorno di Borsa Aperta successivo al termine del Periodo di Adesione (ossia, entro le 7.59 del 29 luglio 2019, salvo proroga);
- con riferimento alla Condizione MAC, entro il secondo Giorno di Borsa Aperta precedente la Data di Pagamento (ossia, entro il 31 luglio 2019, salvo proroga).

In caso di mancato avveramento anche di una sola delle Condizioni dell'Offerta e di mancato esercizio da parte dell'Offerente della facoltà di rinunziarvi, l'Offerta non si perfezionerà. In tal caso, le azioni eventualmente portate in adesione all'Offerta saranno rimesse a disposizione degli Aderenti, entro il Giorno di Borsa Aperta successivo alla data in cui sarà dichiarata l'inefficacia dell'Offerta: le Azioni ritorneranno quindi nella disponibilità degli Aderenti per il tramite degli intermediari depositari, senza addebito di oneri o spese a loro carico.

A.2 Possibili scenari ad esito del Periodo di Adesione ed eventuale Riapertura dei Termini

Ai sensi dell'art. 40-*bis*, comma 1, lett. a), del Regolamento Emittenti, entro il Giorno di Borsa Aperta successivo alla Data di Pagamento, il Periodo di Adesione è riaperto per cinque Giorni di Borsa Aperta qualora, in occasione della pubblicazione dei risultati dell'Offerta, l'Offerente comunichi il verificarsi della Condizione Soglia ovvero la rinuncia alla stessa.

Trattandosi di un'offerta volontaria parziale avente ad oggetto un numero massimo di Azioni pari a n. 11.377.108, pari al 5% del capitale sociale dell'Emittente, qualora le Azioni portate in adesione durante il Periodo di Adesione siano pari o superiori a tale numero, non si darà luogo alla Riapertura dei Termini, essendo stato raggiunto il quantitativo massimo di Azioni Oggetto dell'Offerta.

Inoltre, ai sensi dell'art. 40-*bis*, comma 3, lett. a), del Regolamento Emittenti, la Riapertura dei Termini non si applica qualora l'Offerente, almeno cinque Giorni di Borsa Aperta prima della fine del Periodo di Adesione, renda noto al mercato il verificarsi della Condizione Soglia ovvero la rinuncia alla stessa.

Pertanto, ove ne ricorrano i presupposti, l'Offerta è soggetta alla Riapertura dei Termini, con conseguente riapertura del Periodo di Adesione dal 5 agosto 2019 al 9 agosto 2019 (salvo proroga).

In particolare, ad esito del Periodo di Adesione, potranno verificarsi i seguenti scenari.

(i) Il numero di Azioni SIAS portate in adesione all'Offerta è pari o superiore al numero di Azioni Oggetto dell'Offerta

In tale ipotesi, l'Offerta si perfezionerà e, trattandosi di un'offerta volontaria parziale, non si darà luogo alla Riapertura dei Termini, essendo stato raggiunto il quantitativo massimo di Azioni Oggetto dell'Offerta.

Inoltre, ove il numero di Azioni SIAS portate in adesione all'Offerta durante il Periodo di Adesione sia superiore al numero di Azioni Oggetto dell'Offerta, verrà applicato il Riparto secondo il metodo del "*pro-rata*" in virtù del quale l'Offerente acquisterà da tutti gli azionisti che abbiano aderito all'Offerta durante il Periodo di Adesione la stessa proporzione delle Azioni da essi apportate all'Offerta, sulla base del Coefficiente di Riparto che, in tale ipotesi, sarà pari al rapporto tra il numero delle Azioni Oggetto dell'Offerta ed il numero delle Azioni SIAS portate in adesione all'Offerta durante il Periodo di Adesione.

Per maggiori informazioni si rinvia al successivo Paragrafo A.3, e alla Sezione L, Paragrafo L.1 del Documento di Offerta.

(ii) Il numero di Azioni SIAS portate in adesione all'Offerta è inferiore al numero di Azioni Oggetto dell'Offerta e la Condizione Soglia, anche alla luce degli acquisti effettuati dall'Offerente al di fuori dell'Offerta, non si è avverata né è rinunciata dall'Offerente

In tale ipotesi, l'Offerta non si perfezionerà e conseguentemente non sussisteranno i presupposti per la Riapertura dei Termini. In tal caso, le Azioni eventualmente portate in adesione all'Offerta saranno rimesse a disposizione degli Aderenti, entro il Giorno di Borsa Aperta successivo alla data in cui sarà dichiarata l'inefficacia dell'Offerta: le Azioni ritorneranno quindi nella disponibilità degli Aderenti per il tramite degli Intermediari Depositari, senza addebito di oneri o spese a loro carico.

(iii) Il numero di Azioni SIAS portate in adesione all'Offerta è inferiore al numero di Azioni Oggetto dell'Offerta e la Condizione Soglia, anche alla luce degli acquisti effettuati dall'Offerente al di fuori dell'Offerta, si è avverata o è rinunciata dall'Offerente

In tale ipotesi, l'Offerta si perfezionerà e, qualora l'avveramento della Condizione Soglia o la rinuncia alla stessa siano comunicati dall'Offerente:

a) almeno cinque Giorni di Borsa Aperta prima della fine del Periodo di Adesione, non si applicherà la Riapertura dei Termini, ai sensi dell'art. 40-*bis*, comma 3, lett. a), del Regolamento Emittenti;

b) dopo il quinto Giorno di Borsa Aperta precedente la fine del Periodo di Adesione, si applicherà la Riapertura dei Termini in quanto, anche qualora la Condizione Soglia sia raggiunta per effetto di acquisti effettuati dall'Offerente al di fuori dell'Offerta, tali acquisti non verranno computati a decremento del numero di Azioni Oggetto dell'Offerta.

Nell'ipotesi di cui alla precedente lett. (b), le Azioni Oggetto della Riapertura dei Termini saranno pari alla differenza tra il numero massimo delle Azioni Oggetto dell'Offerta e il numero di Azioni portate in adesione all'Offerta durante il Periodo di Adesione. All'esito della Riapertura dei Termini, ove il numero di Azioni portate in Adesione all'Offerta sia superiore al numero di Azioni Oggetto della Riapertura dei Termini, verrà applicato il Riparto secondo il metodo del "*pro-rata*" in virtù del quale l'Offerente acquisterà da tutti gli azionisti che abbiano aderito all'Offerta durante la Riapertura dei Termini la stessa proporzione delle Azioni da essi apportate all'Offerta, sulla base del Coefficiente di Riparto che, in tale ipotesi, sarà pari al rapporto tra il numero delle Azioni Oggetto della Riapertura dei Termini ed il numero delle Azioni SIAS portate in adesione all'Offerta durante il periodo di Riapertura dei Termini.

Per maggiori informazioni si rinvia al successivo Paragrafo A.4, e alla Sezione L, Paragrafo L.2 del Documento di Offerta.

A.3 Riparto delle Azioni SIAS ad esito del Periodo di Adesione

Trattandosi di un'offerta volontaria parziale, in caso di adesioni all'Offerta durante il Periodo di Adesione per quantitativi superiori al numero di Azioni Oggetto dell'Offerta, alle Azioni portate in adesione verrà applicato il Riparto secondo il metodo del "*pro-rata*" in virtù del quale l'Offerente acquisterà da tutti gli azionisti che abbiano aderito all'Offerta durante il Periodo di Adesione la stessa proporzione delle azioni da essi apportate all'Offerta.

Entro la sera dell'ultimo giorno del Periodo di Adesione o, comunque, entro le ore 7.59 del primo Giorno di Borsa Aperta successivo al termine del Periodo di Adesione, l'Offerente verificherà i risultati provvisori dell'Offerta e calcolerà l'eventuale Coefficiente di Riparto provvisorio. La percentuale di Riparto definitiva sarà stabilita entro il Giorno di Borsa Aperta antecedente la Data di Pagamento in base al rapporto tra il numero delle Azioni Oggetto dell'Offerta ed il numero delle Azioni SIAS portate in adesione durante il Periodo di Adesione.

L'Offerente ritirerà indistintamente da ciascun Aderente un numero di Azioni SIAS dato dal prodotto tra il numero di Azioni portate in adesione durante il Periodo di Adesione e il Coefficiente di Riparto, arrotondando per difetto al numero intero di Azioni più vicino.

Le Azioni SIAS risultanti in eccedenza a seguito del Riparto verranno rimesse a disposizione degli Aderenti attraverso gli Intermediari Depositari entro il Giorno di Borsa Aperta successivo al Comunicato sui Risultati Definitivi dell'Offerta con il quale sarà altresì reso noto il Coefficiente di Riparto definitivo.

Si segnala altresì che l'effettuazione dell'eventuale Riparto non consentirà di revocare l'adesione.

Qualora, invece, al termine del Periodo di Adesione, il numero di Azioni SIAS portate in adesione all'Offerta risulti inferiore al numero massimo di Azioni Oggetto dell'Offerta (e le Condizioni dell'Offerta si siano avverate o siano rinunciate), l'Offerente ritirerà tutte le Azioni portate in adesione all'Offerta, senza effettuare il Riparto precedentemente descritto, ferma restando la possibilità di applicare il riparto nel caso di Riapertura dei Termini, secondo quanto descritto al successivo Paragrafo A.4.

A.4 Riparto delle Azioni SIAS ad esito dell'eventuale Riapertura dei Termini

Qualora al termine del Periodo di Adesione, il numero di Azioni SIAS portate in adesione all'Offerta risulti inferiore al numero massimo di Azioni Oggetto dell'Offerta (e le Condizioni dell'Offerta si siano avverate o siano rinunciate), sussisteranno i presupposti per la Riapertura dei Termini ai sensi dell'art. 40-*bis*, comma 1, lett. a), del Regolamento Emittenti. Il numero di Azioni Oggetto della Riapertura dei Termini sarà pari al numero di Azioni Oggetto dell'Offerta dedotto il numero di Azioni portate in adesione all'Offerta durante il Periodo di Adesione.

Inoltre, ove ad esito della Riapertura dei Termini il numero di Azioni portate in adesione risulti eccedente il numero di Azioni Oggetto della Riapertura dei Termini, alla Riapertura dei Termini sarà applicato il Riparto secondo il metodo del "*pro-rata*" in virtù del quale l'Offerente acquisterà da tutti gli azionisti che abbiano aderito all'Offerta durante la Riapertura dei Termini la stessa proporzione delle azioni da essi apportate all'Offerta.

Entro la sera dell'ultimo giorno del periodo di Riapertura dei Termini o, comunque, entro le ore 7.59 del primo Giorno di Borsa Aperta successivo al termine del periodo di Riapertura dei Termini, l'Offerente verificherà i risultati provvisori della Riapertura dei Termini e calcolerà l'eventuale Coefficiente di Riparto provvisorio. La percentuale di Riparto definitiva sarà stabilita entro il Giorno di Borsa Aperta antecedente la Data di Pagamento ad esito della Riapertura dei Termini in base al rapporto tra il numero delle Azioni Oggetto della Riapertura dei Termini ed il numero delle Azioni SIAS portate in adesione durante il periodo di Riapertura dei Termini.

In tale ipotesi, il Coefficiente di Riparto sarà pari al rapporto tra il numero di Azioni Oggetto della Riapertura dei Termini ed il numero di Azioni portate in adesione durante la Riapertura dei Termini. L'Offerente ritirerà indistintamente da ciascun Aderente nell'ambito della Riapertura dei Termini un numero di Azioni SIAS dato dal prodotto tra il numero di Azioni portate in adesione durante il periodo di Riapertura dei Termini e il Coefficiente di Riparto, arrotondando per difetto al numero intero di Azioni più vicino.

Le Azioni in eccedenza a seguito dell'eventuale Riparto verranno rimesse a disposizione degli Aderenti attraverso gli Intermediari Depositari entro il Giorno di Borsa Aperta successivo al comunicato con il quale saranno resi noti i risultati definitivi dell'Offerta ad esito della Riapertura dei Termini ed il relativo Coefficiente di Riparto.

Si segnala altresì che l'effettuazione dell'eventuale Riparto non consentirà di revocare l'adesione.

Qualora, invece, a seguito della Riapertura dei Termini, il numero di Azioni portate in adesione risulti inferiore al numero massimo di Azioni Oggetto della Riapertura dei Termini, l'Offerente ritirerà tutte le Azioni portate in adesione alla Riapertura dei Termini, senza effettuare il Riparto precedentemente descritto.

La tabella seguente riporta, a titolo meramente esemplificativo, una simulazione numerica della procedura descritta nella Sezione L.

Periodo di Adesione					
Azioni Oggetto dell'Offerta	11.377.108	11.377.108	11.377.108	11.377.108	11.377.108
Azioni portate in adesione	-	6.826.265	11.377.108	18.203.373	66.177.479
in % sul capitale sociale di SIAS	*0,0%*	*3,0%*	*5,0%*	8,0%	29,1%
in % sul numero di Azioni Oggetto	-	*60,0%*	*100,0%*	160,0%	581,7%

dell'Offerta					
Azioni ritirate (*)	-	6.826.265	11.377.108	11.377.108	11.377.108
Procedura di Riparto	NO	NO	NO	SI	SI
Coefficiente di Riparto	-	-	-	62,5%	17,2%
Azioni in eccedenza	-	-	-	6.826.265	54.800.371
Eventuale Riapertura dei Termini	SI	SI	NO	NO	NO
Riapertura dei Termini					
Azioni Oggetto della Riapertura dei Termini	11.377.108	4.550.843			
Azioni portate in adesione	5.000.000	5.000.000			
in % sul capitale sociale di SIAS	*2,2%*	*2,2%*			
in % sul numero di Azioni Oggetto della Riapertura dei Termini	*43,9%*	*109,9%*			
Azioni ritirate	5.000.000	4.550.843			
Procedura di Riparto	NO	SI			
Coefficiente di Riparto	-	*91,0%*			
Azioni in eccedenza	-	449.157			

(*) Tale simulazione non tiene conto di eventuali arrotondamenti per difetto che potranno rendersi necessari in ragione dell'applicazione del meccanismo di Riparto. Per maggiori informazioni, si veda la Sezione L del Documento di Offerta.

A.5 Sintesi dei programmi futuri dell'Offerente

In data 13 giugno 2019 i Consigli di Amministrazione di ASTM e di SIAS hanno approvato il Progetto di Fusione per incorporazione di SIAS in ASTM e l'Accordo Quadro. Il perfezionamento dell'operazione di Fusione è subordinato, oltre che all'approvazione da parte delle Assemblee Straordinarie di ASTM e SIAS, al verificarsi delle condizioni previste nel Progetto di Fusione e descritte nella Sezione G, Paragrafo G.2.1 del Documento di Offerta.

L'Offerta si inserisce nel contesto della più ampia operazione di integrazione con l'Emittente, che sarà realizzata mediante la Fusione, volta a perseguire i seguenti principali obiettivi:

(i) dare vita ad un'unica *holding* industriale quotata che, agendo come "*one company*", sia in grado di esprimere specifiche competenze nei settori delle concessioni autostradali, delle costruzioni, dell'ingegneria e dell'innovazione tecnologica;

(ii) realizzare un accorciamento della catena di controllo rispetto alle società operative, in linea con le prassi nazionale e internazionale e con le aspettative del mercato per una semplificazione della struttura societaria del Gruppo, con ricadute positive per quanto concerne l'accesso ai *cash flows* e di conseguenza al mercato dei capitali;

(iii) creare una nuova realtà industriale che possa crescere in modo efficiente e competitivo sia sui mercati nazionali sia sui mercati internazionali, anche con ricorso al mercato mediante operazioni di rafforzamento del capitale alla luce del nuovo piano strategico che verrà presentato al Consiglio di Amministrazione successivamente alla Fusione;

(iv) favorire la creazione di un emittente quotato che per dimensione e liquidità possa ambire a proporsi tra le società di primaria importanza del mercato borsistico italiano;

(v) razionalizzare la struttura societaria con conseguente riduzione dei costi di *holding* ed ulteriore rafforzamento delle sinergie industriali e miglioramento dei risultati operativi.

Per ulteriori informazioni sui programmi futuri dell'Offerente, si rinvia alla Sezione G, Paragrafo G.2.1, del Documento di Offerta.

A.6 Parti Correlate

Si segnala che, ai sensi di legge e in particolare del regolamento recante disposizioni in materia di operazioni con parti correlate adottato dalla Consob con delibera n. 17221 del 12 marzo 2010, come successivamente modificato (il "**Regolamento Parti Correlate**"), l'Offerente è parte correlata dell'Emittente in quanto controlla quest'ultima.

Quanto ai soci rilevanti, diretti e indiretti, dell'Offerente, alla Data del Documento di Offerta, sono da considerarsi parti correlate dell'Emittente, ai sensi del Regolamento Parti Correlate, *(i)* Nuova Argo Finanziaria, che controlla indirettamente, tramite ASTM, l'Emittente e *(ii)* Aurelia, che controlla, indirettamente, tramite Nuova Argo Finanziaria e l'Offerente, l'Emittente.

Si segnala infine che:

- Alberto Rubegni riveste la carica di Amministratore Delegato di ASTM e di Nuova Argo Finanziaria nonché la carica di amministratore unico di Nuova Codelfa S.p.A.;
- Daniela Gavio (i) riveste la carica di Vice Presidente del Consiglio di Amministrazione di ASTM nonché di Consigliere di Nuova Argo Finanziaria e di Aurelia e (ii) detiene una partecipazione pari al 21,22% del capitale sociale di Aurelia e, in comunione indivisa per la quota di 1/3, un'ulteriore quota pari al 2,11% del capitale della stessa;
- Beniamino Gavio (i) riveste la carica di Amministratore di ASTM nonché di Presidente del Consiglio di Amministrazione di Nuova Argo Finanziaria e di Aurelia, (ii) detiene una partecipazione pari al 28,14% del capitale sociale di Aurelia e, in comunione indivisa per la quota di 1/3, un'ulteriore quota pari al 2,11% del capitale della stessa, (iii) detiene n. 5.000 azioni ASTM, e (iv) detiene n. 1.500 Azioni SIAS (di cui n. 500 azioni per il tramite del coniuge);
- Marcello Gavio (i) riveste la carica di Amministratore di ASTM e di Nuova Argo Finanziaria nonché di Vice Presidente del Consiglio di Amministrazione di Aurelia e (ii) detiene una partecipazione pari al 24,51% del capitale sociale di Aurelia e, in comunione indivisa per la quota di 1/2, un'ulteriore quota pari allo 0,50% del capitale della stessa;
- Annalisa Donesana riveste la carica di sindaco supplente di ASTM nonché di sindaco effettivo e componente dell'organo di vigilanza di SIAS; e
- Juan Angoitia riveste la carica di Amministratore di ASTM e di *managing director* di Ardian Spain S.L., società facente parte del gruppo Ardian.

Per ulteriori informazioni si rinvia alla Sezione B, Paragrafi B.1 e B.2 del Documento di Offerta.

A.7 Informazioni relative al finanziamento dell'Offerta

L'Esborso Massimo, in caso di integrale adesione per il quantitativo massimo di Azioni Oggetto dell'Offerta, sarà pari a Euro 199.099.390,00.

Il pagamento del Corrispettivo verrà effettuato mediante l'utilizzo di parte delle risorse derivanti dal finanziamento "*term loan*", di importo massimo pari a Euro 300.000.000,00, messo a disposizione dell'Offerente dalla Banca Finanziatrice, nei termini e alle condizioni di cui al Contratto di Finanziamento stipulato in data 28 giugno 2019.

Ai sensi del Contratto di Finanziamento, la Banca Finanziatrice ha messo a disposizione dell'Offerente (i) una linea di credito ("*Term Tranche 1*") per un importo fino a Euro 265.000.000,00, destinata, *inter alia*, a finanziare l'acquisto delle Azioni SIAS, nonché (ii) una linea di credito ("*Term Tranche 2*") per un

importo fino a Euro 35.000.000,00, destinata a finanziare l'indebitamento dell'Offerente nei confronti di UniCredit S.p.A.

Per maggiori informazioni relative al Contratto di Finanziamento e alle relative garanzie si rinvia alla Sezione G, Paragrafo G.1 del Documento di Offerta.

A.8 Applicazione dell'art. 39-*bis* del Regolamento Emittenti

Alla presente Offerta si applicano le disposizioni che prevedono la predisposizione del parere degli amministratori indipendenti dell'Emittente che non siano parti correlate dell'Offerente ai sensi dell'art. 39-*bis*, comma 1, lett. a), n. 1), del Regolamento Emittenti in quanto l'Offerente detiene una partecipazione superiore alla soglia di cui all'art. 106 del TUF.

Pertanto, ai sensi dell'art. 39-*bis* del Regolamento Emittenti, prima dell'approvazione del Comunicato dell'Emittente, gli amministratori indipendenti dell'Emittente che non siano parti correlate dell'Offerente hanno redatto il Parere degli Amministratori Indipendenti, contenente le valutazioni sull'Offerta e sulla congruità del corrispettivo, al quale è altresì allegato il parere dell'esperto indipendente di cui gli amministratori indipendenti di SIAS che non sono parti correlate dell'Offerente si sono avvalsi.

Il Parere degli Amministratori Indipendenti è allegato al Comunicato dell'Emittente, il quale è riportato alla Sezione M, Paragrafo M.2 del Documento di Offerta.

A.9 Dichiarazione dell'Offerente in merito all'obbligo di acquisto ai sensi dell'articolo 108, comma 2 del TUF

L'Offerta consiste in un'offerta pubblica di acquisto volontaria parziale promossa ai sensi degli artt. 102 e seguenti del TUF su Azioni SIAS e non è finalizzata al, ne potrà determinare il, superamento da parte dell'Offerente della soglia del 90% del capitale dell'Emittente o la revoca dalla quotazione delle Azioni dal MTA.

In considerazione della natura dell'Offerta, non sussistono i presupposti per l'obbligo di acquisto e l'eventuale ripristino del flottante ai sensi dell'art. 108, comma 2, del TUF.

A.10 Dichiarazione dell'Offerente in merito all'adempimento dell'obbligo di acquisto ai sensi dell'art. 108, comma 1, del TUF e all'esercizio del diritto di acquisto ai sensi dell'art. 111, comma 1, del TUF

Ad esito dell'Offerta, l'Offerente non diverrà, né potrà diventare, proprietario di una partecipazione superiore al 95% dell'intero capitale sociale ordinario dell'Emittente. Non vi saranno, pertanto, successivamente al completamento dell'operazione, i presupposti per l'applicazione degli artt. 108, comma 1, e 111, comma 1, del TUF.

A.11 Potenziale conflitto di interessi tra i soggetti coinvolti nell'Offerta

Con riferimento ai rapporti tra le persone fisiche o giuridiche coinvolte nell'Offerta si segnala quanto segue.

J.P. Morgan Securities plc ("**J.P. Morgan**") ricopre il ruolo di *advisor* finanziario nei confronti di ASTM in relazione alla Fusione e all'Offerta. Nel corso dei due anni precedenti l'annuncio dell'operazione (13 giugno 2019), J.P. Morgan ha avuto rapporti commerciali o di consulenza finanziaria con Aurelia e SIAS. I servizi resi nel predetto periodo hanno incluso l'incarico di *advisor* finanziario di Aurelia relativamente alla vendita a Mercure Investment di una partecipazione in Nuova Argo Finanziaria nell'agosto 2018 e come *Joint Bookrunner* per SIAS nell'emissione di un *bond* nel gennaio 2018. Inoltre, J.P. Morgan detiene, a titolo di proprietà, meno dell'1% del capitale sociale di ASTM e di SIAS. Nel corso della attività ordinaria, J.P Morgan potrebbe negoziare attivamente i titoli di debito e i titoli di capitale di ASTM e SIAS per conto proprio o per conto di clienti e, conseguentemente, assumere, in ogni momento, posizioni lunghe o corte su detti titoli.

UniCredit S.p.A. ("**UniCredit**") ricopre il ruolo di *advisor* finanziario di ASTM in relazione all'Offerta e alla Fusione. UniCredit ricopre nell'ambito dell'operazione il ruolo di Banca Finanziatrice e di banca garante dell'esatto adempimento delle obbligazioni di pagamento dell'Offerente nell'ambito dell'Offerta. UniCredit Bank AG, Milan Branch, ricopre nell'ambito dell'Offerta il ruolo di Intermediario Incaricato del Coordinamento della Raccolta delle Adesioni. Società del gruppo facente capo a UniCredit S.p.A. hanno in essere finanziamenti a società facenti capo al Gruppo ASTM e al Gruppo SIAS.

A.12 Alternative per gli azionisti destinatari dell'Offerta

Per fini di maggiore chiarezza, si illustrano di seguito i possibili scenari per gli attuali azionisti dell'Emittente relativamente alle ipotesi di:

(i) *adesione all'Offerta durante il Periodo di Adesione o nell'ambito dell'eventuale Riapertura dei Termini*

In caso di perfezionamento dell'Offerta, gli azionisti dell'Emittente che avranno aderito all'Offerta medesima riceveranno Euro 17,50 per ogni Azione SIAS da essi detenuta e portata in adesione, fatto salvo l'eventuale Riparto (di cui alle Sezioni A, paragrafo A.3, ed L del Documento di Offerta) che verrebbe effettuato qualora l'Offerta dovesse ricevere adesioni in misura maggiore al numero delle Azioni Oggetto dell'Offerta; in tal caso, pertanto, per le Azioni SIAS risultanti in eccedenza a seguito del Riparto che verranno rimesse a loro disposizione, nonché per le Azioni SIAS eventualmente non portate in adesione, gli azionisti di SIAS resteranno titolari di strumenti finanziari negoziati su un mercato regolamentato.

In caso di mancato avveramento di una o più delle Condizioni dell'Offerta e di mancato esercizio da parte dell'Offerente della facoltà di rinunziarvi, l'Offerta non si perfezionerà. In tal caso, le Azioni eventualmente portate in adesione all'Offerta saranno rimesse a disposizione degli Aderenti, entro il Giorno di Borsa Aperta successivo alla data in cui sarà dichiarata l'inefficacia dell'Offerta: le Azioni ritorneranno quindi nella disponibilità degli Aderenti per il tramite degli Intermediari Depositari, senza addebito di oneri o spese a loro carico (*cfr*. Sezione A, Paragrafo A.1 del Documento di Offerta). Pertanto, nel caso di perfezionamento della Fusione, le predette Azioni SIAS saranno concambiate con le azioni ASTM nella misura di n. 0,55 azioni ASTM, prive di indicazione del valore nominale, per ogni Azione SIAS del valore nominale di Euro 0,50.

(ii) *non adesione all'Offerta*

Nel caso di non adesione all'Offerta durante il Periodo di Adesione gli azionisti dell'Emittente resteranno titolari di tutte le Azioni SIAS dagli stessi detenute che continueranno a essere quotate sul MTA. Nel caso di perfezionamento della Fusione, le Azioni SIAS saranno concambiate con le azioni ASTM nella misura di n. 0,55 azioni ASTM, prive di indicazione del valore nominale, per ogni Azione SIAS del valore nominale di Euro 0,50. Si precisa che l'eventuale approvazione della delibera di Fusione non darà luogo ad alcuna ipotesi di diritto di recesso in favore degli azionisti di SIAS, non ricorrendo alcuno dei presupposti previsti dall'art. 2437 cod. civ. o da altre disposizioni di legge.

A.13 Comunicato dell'Emittente

SIAS è tenuta, ai sensi e per gli effetti dell'art. 103, comma 3, del TUF e dell'art. 39 del Regolamento Emittenti, a rendere noto al mercato, entro il Giorno di Borsa Aperta antecedente il primo giorno del Periodo di Adesione, un comunicato contenente ogni dato utile per l'apprezzamento dell'Offerta e la propria valutazione dell'Offerta.

Il Comunicato dell'Emittente è stato approvato dal Consiglio di Amministrazione dell'Emittente in data 4 luglio 2019 e contiene un giudizio di congruità finanziaria del Corrispettivo offerto.

Il Comunicato dell'Emittente è riportato alla Sezione M, Paragrafo M.2 del Documento di Offerta, corredato del Parere degli Amministratori Indipendenti e del parere dell'esperto indipendente di cui gli amministratori indipendenti di SIAS che non sono parti correlate dell'Offerente si sono avvalsi.

B. SOGGETTI PARTECIPANTI ALL'OPERAZIONE

B.1 INFORMAZIONI RELATIVE ALL'OFFERENTE

B.1.1 Denominazione, forma giuridica e sede sociale

La denominazione sociale dell'Offerente è "ASTM S.p.A.".

ASTM è una società per azioni con sede legale in Torino, Corso Regina Margherita n. 165, numero di iscrizione al Registro delle Imprese di Torino, codice fiscale e partita IVA 00488270018, soggetta all'attività di direzione e coordinamento di Nuova Argo Finanziaria.

B.1.2 Costituzione e durata

ASTM è stata costituita in data 28 novembre 1928, sotto forma di società anonima per azioni – con la denominazione di "Società Anonima Autostrada Torino – Milano". Con delibera dell'assemblea straordinaria dei soci dell'Offerente del 16 gennaio 2013, ASTM ha modificato la propria denominazione nell'attuale "ASTM S.p.A.".

Ai sensi dello statuto sociale, la durata dell'Offerente è fissata sino al 31 dicembre 2050.

B.1.3 Legislazione di riferimento e foro competente

ASTM è una società per azioni di diritto italiano, costituita in Italia ed operante in base alla legislazione italiana.

Il foro generale competente in caso di controversie è quello della sede legale dell'Offerente, situata a Torino.

B.1.4 Capitale sociale e soci

Alla Data del Documento di Offerta il capitale sociale dell'Offerente è pari a Euro 49.499.300,00, suddiviso in n. 98.998.600 azioni ordinarie prive di valore nominale, interamente sottoscritto e versato.

Sempre alla Data del Documento di Offerta, l'Offerente detiene n. 7.652.828 azioni proprie (pari al 7,730% del capitale sociale), delle quali n. 21.500 (pari al 0,022% del capitale sociale) per il tramite della società a controllo congiunto ATIVA S.p.A.

Si riportano di seguito i dati relativi ai principali azionisti di ASTM alla Data del Documento di Offerta, sulla base delle informazioni pubblicamente disponibili:

Dichiarante	Azionista diretto	Numero di azioni detenute	% del capitale sociale
Aurelia S.r.l.	Nuova Argo Finanziaria S.p.A.	56.231.982	56,801%
	Nuova Codelfa S.p.A.	1.947.740	1,967%
	Aurelia S.r.l.	347.673	0,351%

Nuova Argo Finanziaria è una società per azioni, con sede in Tortona (AL), Corso Romita n. 10, capitale sociale di Euro 30.000.000, numero di iscrizione al Registro delle Imprese di Alessandria, codice fiscale e partita IVA 02580070064, che detiene, direttamente, n. 56.231.982 azioni di ASTM, pari al 56,801% del capitale sociale, e indirettamente, tramite Nuova Codelfa S.p.A., di cui Nuova Argo Finanziaria detiene l'83,577% del capitale sociale, n. 1.947.740 azioni di ASTM, pari all'1,967% del capitale sociale.

Il capitale sociale di Nuova Argo Finanziaria è pari a Euro 30.000.000,00, interamente sottoscritto e versato, ed è suddiviso in n. 30.000.000 azioni, prive di valore nominale.

Il capitale sociale di Nuova Argo Finanziaria è detenuto come segue:

- il 60% da Aurelia, società a responsabilità limitata, con sede in Tortona (AL), Corso Romita n. 10, capitale sociale pari a Euro 20.000.000,00, numero di iscrizione al Registro delle Imprese di Alessandria, codice fiscale e partita IVA n. 01126060068, e

- il restante 40% da Mercure Investment, società di diritto lussemburghese interamente controllata da Mercure Holding SCA, a sua volta controllata dai fondi di investimento Ardian Infrastructure Fund IV SCA, SICAR, e Ardian Infrastructure Fund IV SCA, SICAR B, entrambi gestiti dal *General Partner* Ardian Infrastructure IV S.à r.l., società di diritto lussemburghese, controllata da Ardian S.A.S.

Alla Data del Documento di Offerta, l'Offerente è dunque indirettamente controllato da Aurelia per il tramite di Nuova Argo Finanziaria.

Alla Data del Documento di Offerta risulta pubblicato, ai sensi degli artt. 122 del TUF e 130 del Regolamento Emittenti, il Patto Parasociale sottoscritto in data 27 settembre 2018 da Aurelia e Mercure Investment, volto a regolare i termini e le condizioni del loro rapporto quali soci di Nuova Argo Finanziaria ed avente ad oggetto, tra l'altro, la *governance* e i trasferimenti di azioni di Nuova Argo Finanziaria, ASTM e SIAS. In data 13 giugno 2019, Aurelia e Mercure Investment hanno sottoscritto un accordo modificativo al Patto Parasociale – che, ad eccezione di alcune limitate previsioni che sono entrate in vigore alla data di sottoscrizione del Patto, sarà efficace solo subordinatamente e a decorrere dalla data di efficacia della Fusione – avente ad oggetto talune modifiche alle pattuizioni parasociali che si rendono necessarie e opportune in considerazione della Fusione.

Inoltre, in data 13 giugno 2019 Aurelia, Mercure Investment e Nuova Argo Finanziaria hanno sottoscritto il Nuovo Patto Parasociale, efficace solo subordinatamente e a decorrere dalla data di efficacia della Fusione, volto a disciplinare (i) il trasferimento delle azioni ASTM e l'esercizio dei diritti societari (diversi dai diritti patrimoniali) relativi a un numero di azioni ASTM direttamente detenute da Aurelia tale per cui, sommando questo numero alle azioni ASTM complessivamente detenute direttamente e indirettamente da Nuova Argo Finanziaria, rappresenti di volta in volta il 50% più un'azione del capitale sociale costituito da azioni con diritto di voto (e pertanto escludendo le azioni proprie di volta in volta detenute da ASTM) e (ii) il trasferimento delle azioni ASTM direttamente detenute da Aurelia che, di volta in volta, eccedano la partecipazione di cui al precedente punto (i).

Per maggiori informazioni in merito alle previsioni del Patto Parasociale e del Nuovo Patto Parasociale, si rinvia alla Sezione H, Paragrafo H.2 del Documento di Offerta, nonché ai relativi estratti pubblicati *ex* art. 122 TUF e degli artt. 129 e 130 del Regolamento Emittenti riportati alla Sezione M, Paragrafo M.3, del Documento di Offerta.

B.1.5 Organi Sociali

Consiglio di Amministrazione, Collegio Sindacale e società di revisione dell'Offerente (ASTM)

Ai sensi dello statuto sociale, ASTM è amministrata da un Consiglio di Amministrazione composto da un numero di componenti variabile da sette a quindici, secondo la determinazione fatta dall'Assemblea, assicurando la presenza di un numero di amministratori indipendenti e l'equilibrio tra i generi secondo le disposizioni di legge. I membri dell'organo amministrativo restano in carica fino alla revoca, alle dimissioni o sino alla data stabilita nell'atto di nomina, comunque non superiore a tre esercizi, e possono essere rieletti ovvero riconfermati nella loro carica.

Il Consiglio di Amministrazione di ASTM in carica alla Data del Documento di Offerta è composto da quindici amministratori, nominati dall'assemblea degli azionisti di ASTM riunitasi in data 16 maggio 2019 per tre esercizi e pertanto fino alla data dell'assemblea convocata per l'approvazione del bilancio al 31 dicembre 2021.

La composizione del Consiglio di Amministrazione di ASTM è la seguente:

Carica	Nome e Cognome
Presidente (*)	Gian Maria Gros-Pietro
Amministratore Delegato	Alberto Rubegni
Vice Presidente	Daniela Gavio
Vice Presidente (**)	Roberto Testore
Amministratore	Juan Angoitia
Amministratore (**)	Caterina Bima
Amministratore (**)	Arabella Caporello
Amministratore (**)	Giulio Gallazzi

Amministratore (**)	Giuseppe Gatto
Amministratore	Beniamino Gavio
Amministratore	Marcello Gavio
Amministratore (**)	Venanzio Iacozzilli
Amministratore (**)	Fabiola Mascardi
Amministratore (**)	Barbara Poggiali
Amministratore (**)	Luigi Roth

(*) Amministratore che ha dichiarato il possesso dei requisiti di indipendenza di cui all'art. 148, comma 3, TUF.

(**) Amministratore che ha dichiarato il possesso dei requisiti di indipendenza di cui all'art. 148, comma 3, TUF e all'art. 3 del Codice di Autodisciplina.

Alla Data del Documento di Offerta, nessun membro del Consiglio di Amministrazione dell'Offerente ricopre cariche o è titolare di interessenze economiche nell'Emittente né in altre società controllate da SIAS, salvo quanto di seguito precisato:

- Daniela Gavio (i) detiene n. 3.255 azioni della controllata SATAP S.p.A. e, in comunione indivisa per la quota di 1/3, ulteriori n. 889 azioni SATAP S.p.A. e (ii) ricopre le seguenti cariche sociali: Presidente del Consiglio di Amministrazione di Sinelec S.p.A., Vice Presidente del Consiglio di Amministrazione di Autostrada dei Fiori S.p.A., SATAP S.p.A. e SAV S.p.A. e Vice Presidente Vicario di SALT S.p.A.;
- Beniamino Gavio *(i)* detiene n. 1.500 Azioni SIAS (di cui n. 500 azioni per il tramite del coniuge) e *(ii)* detiene n. 53.283 azioni della controllata SATAP S.p.A. e, in comunione indivisa per la quota di 1/3, ulteriori n. 889 azioni SATAP S.p.A.;
- Marcello Gavio detiene n. 39.157 azioni della controllata SATAP S.p.A. e, in comunione indivisa per la quota di 1/2, ulteriori n. 51.441 azioni SATAP S.p.A.;
- Alberto Rubegni ricopre la carica di Consigliere di Sinelec S.p.A. e di Itinera Infrastructure and Concessions Inc.

Si segnala altresì che, ai sensi delle previsioni del Patto Parasociale vigenti alla Data del Documento di Offerta, Aurelia si è impegnata a fare in modo che Nuova Argo Finanziaria eserciti i propri diritti di voto affinché il Consiglio di Amministrazione di ASTM sia composto da almeno 15 membri e presenti e voti una lista contenente 3 candidati, privi di poteri esecutivi, designati da Mercure Investment (di cui un candidato ricopra la carica di Vicepresidente e un candidato sia in possesso dei requisiti di indipendenza previsti ai sensi di legge e dalle previsioni del Codice di Autodisciplina adottato dal Comitato per la Corporate Governance delle società quotate) mentre i restanti candidati siano designati da Aurelia, fermo restando il rispetto dei requisiti previsti dalla legge e dal Codice di Autodisciplina.

Ai sensi dello statuto sociale, il Collegio Sindacale di ASTM è composto da tre membri effettivi e tre membri supplenti, nominati dall'assemblea ai sensi delle applicabili disposizioni di legge. Il collegio sindacale di ASTM in carica alla Data del Documento di Offerta è composto da tre sindaci effettivi e tre sindaci supplenti, nominati in data 28 aprile 2017 fino alla data dell'assemblea convocata per l'approvazione del bilancio al 31 dicembre 2019.

La composizione del Collegio Sindacale di ASTM è la seguente:

Carica	Nome e Cognome
Presidente	Marco Fazzini
Sindaco Effettivo	Piera Braja
Sindaco Effettivo	Ernesto Ramojno
Sindaco Supplente	Massimo Berni
Sindaco Supplente	Roberto Coda
Sindaco Supplente	Annalisa Donesana

Alla Data del Documento di Offerta, nessun membro del Collegio Sindacale di ASTM ricopre cariche o è titolare di interessenze economiche nell'Emittente né in società controllate da SIAS, ad eccezione di Ernesto Ramojno che ricopre la carica di sindaco effettivo in Finanziaria di Partecipazioni e Investimenti

S.p.A. e di Annalisa Donesana, la quale ricopre l'incarico di sindaco effettivo nel Collegio Sindacale e di componente dell'organo di vigilanza di SIAS.

Si segnala altresì che, ai sensi delle previsioni del Patto Parasociale vigenti alla Data del Documento di Offerta, al rinnovo del Collegio Sindacale di ASTM, o qualora uno degli attuali componenti del Collegio Sindacale cessi anticipatamente dalla carica, Aurelia si è impegnata a fare in modo che Nuova Argo Finanziaria eserciti i suoi diritti di voto nell'assemblea degli azionisti di ASTM, in modo che un sindaco effettivo e un sindaco supplente siano designati da Mercure Investment.

La società di revisione legale di ASTM è PricewaterhouseCoopers S.p.A., nominata in data 28 aprile 2017 fino all'approvazione del bilancio al 31 dicembre 2025.

B.1.6 Sintetica descrizione dell'Offerente e del gruppo di appartenenza

ASTM S.p.A. è una *holding* industriale quotata sul MTA attiva nei settori della gestione di reti autostradali in concessione, nei settori della progettazione e realizzazione di grandi opere infrastrutturali e nel settore della tecnologia applicata alla mobilità dei trasporti.

Il Gruppo ASTM, tramite società controllate, opera, oltre che (i) nel settore autostradale, altresì nei settori (ii) "costruzioni ed *engineering*", svolgendo attività di realizzazione e progettazione di grandi opere infrastrutturali di trasporto (strade, autostrade, ferrovie, metropolitane, ponti, viadotti, *tunnels*) e di progetti di edilizia civile e industriale (ospedali, grandi gallerie commerciali, aeroporti); (iii) "tecnologico", con attività nell'ambito della progettazione, realizzazione e gestione di sistemi avanzati di sicurezza, info-mobilità, esazione di pedaggi, (iv) servizi di *holding*, svolgendo servizi di natura amministrativa in favore delle società partecipate.

La seguente tabella riporta i ricavi del Gruppo ASTM per gli esercizi chiusi al 31 dicembre 2017 e al 31 dicembre 2018 suddivisi per settore di attività.

	Esercizio chiuso al 31 dicembre 2018		Esercizio chiuso al 31 dicembre 2017	
	Euro (migliaia)	% sul totale dei ricavi	Euro (migliaia)	% sul totale dei ricavi
Settore autostradale	1.257.223	69,6%	1.168.701	77,0%
Settore costruzioni ed *engineering*	508.962	28,2%	305.719	20,1%
Settore tecnologico	37.833	2,1%	40.506	2,7%
Settore servizi di holding	2.434	0,1%	2.522	0,2%
Totale ricavi	**1.806.452**	**100,0%**	**1.517.448**	**100,0%**
Ricavi afferenti i beni reversibili (1)	185.966		227.413	
Totale ricavi da bilancio	**1.992.418**		**1.744.861**	

(1) Tali ricavi - rilevati in conformità all'IFRIC12 - si riferiscono alle attività di progettazione e costruzione afferenti i beni reversibili.

Il seguente grafico illustra la struttura del Gruppo facente capo a ASTM.

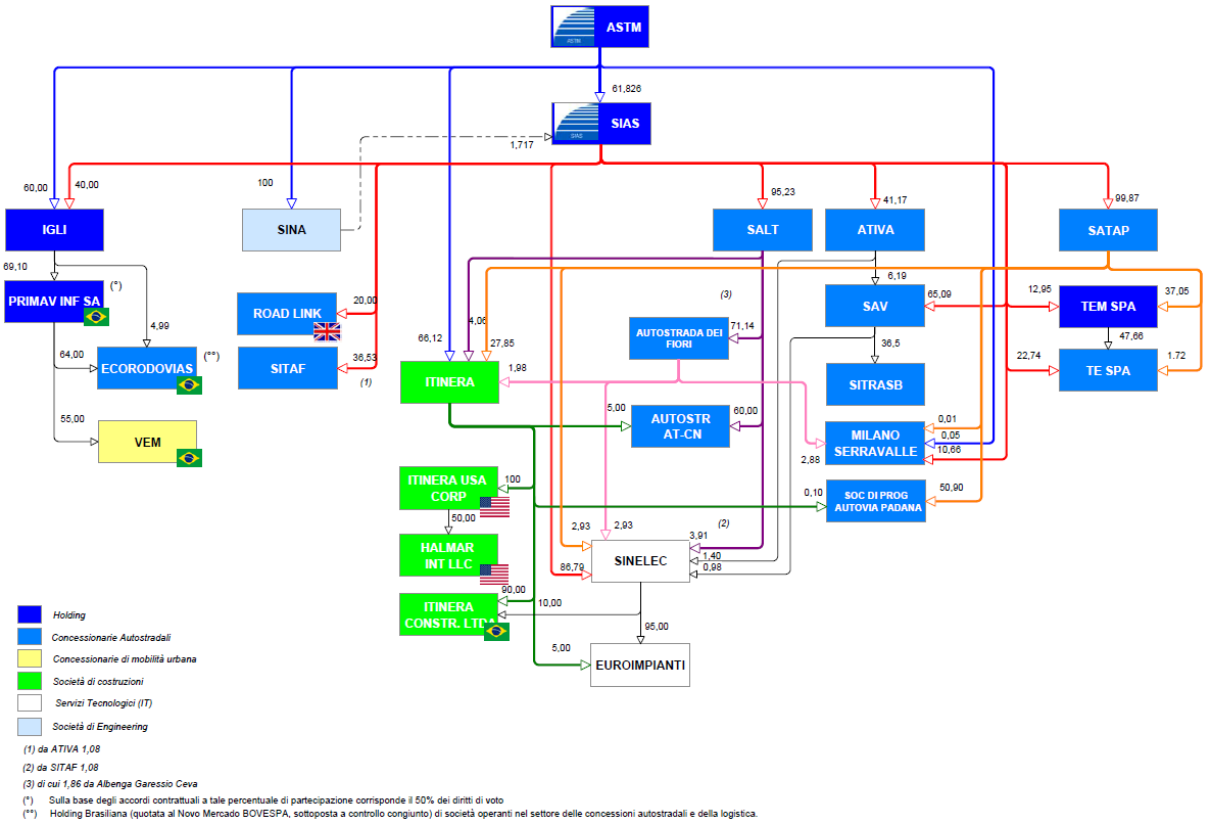

B.1.6.1 Settore autostradale

Al 31 dicembre 2018, i ricavi imputabili all'attività di gestione operativa delle reti autostradali in concessione al Gruppo in Italia sono pari a Euro 1.257,2 milioni, pari a 69,6% dei ricavi totali consolidati.

Alla Data del Documento di Offerta, l'estensione della rete autostradale complessivamente gestita in Italia dal Gruppo, attraverso la *subholding* industriale SIAS, risulta la seguente:

Società		%	Tratta Gestita	Chilometri in esercizio	Chilometri in costruzione	Chilometri totali
SATAP	Società Autostrada Torino Alessandria Piacenza S.p.A	99,87%	A4 Torino-Milano	130,3	-	130,3
			A21 Torino-Piacenza	167,7	-	167,7
SALT	Società Autostrada Ligure Toscana p.A.	95,23%	A 12 Sestri Levante-Livorno, Viareggio-Lucca e Fornola-La Spezia	154,9	-	154,9
			A15 La Spezia-Parma	101	81	182
SAV	Società Autostrade Valdostane S.p.A.	65,08%	A5 Quincinetto-Aosta	59,5	-	59,5
ADF	Autostrada dei Fiori S.p.A..	73,00%	A10 Savona-Ventimiglia	113,2	-	113,2
			A6 Torino - Savona	130,9	-	130,9
AT-CN	Società Autostrada Asti-Cuneo S.p.A.	65,00%	A33 Asti-Cuneo	55	23	78
AUTOVIA PADANA	Società di Progetto Autovia Padana S.p.A.	50,90%	A21 Piacenza-Cremona Brescia	100,1	11,5	111,6
			Totale gestito dalle società controllate (A)	**1.012,6**	**115,5**	**1.128,1**
ATIVA	Autostrada Torino-Ivrea-Valle d'Aosta S.p.A. (1)	41,17%	A55 Tangenziale di Torino, Torino-Quincinetto Ivrea-Santhià e Torino-Pinerolo	155,8	-	155,8
SITAF	Società Italiana Traforo Autostradale del Frejus S.p.A.	36,53%	A32 Torino-Bardonecchia, T4 Traforo Frejus	94	-	94
SITRASB	Società Italiana Traforo del Gran San Bernardo S.p.A.	36,50%	T2 Traforo Gran San Bernardo	12,8	-	12,8
TE	Tangenziale Esterna S.p.A.	21,27% [2]	A58 Tangenziale Est Esterna di Milano	32	-	32

Società	%	Tratta Gestita	Chilometri in esercizio	Chilometri in costruzione	Chilometri totali
		TOTALE GESTITO DALLE SOCIETÀ A CONTROLLO CONGIUNTO E COLLEGATE (B)	294,6	-	294,6
		TOTALE (A+B)	1.307,2	115,5	1.422,7

(1) Società controllate congiuntamente con altro soggetto in virtù di specifico accordo.

(2) Società partecipata in misura pari al 47,7% del capitale sociale dalla TEM S.p.A., nella quale il Gruppo detiene una percentuale pari al 46,5% del capitale sociale.

All'estero il Gruppo detiene il co-controllo di Ecorodovias, *holding* brasiliana di società concessionarie autostradali, e una partecipazione di collegamento nella società inglese Road Link Ltd. (A69).

Ecorodovias Infraestrutura e Logistica S.A. - Brasile ("**Ecorodovias**") è una *holding* quotata al Novo Mercado BOVESPA che gestisce in Brasile circa 2.649 km. di rete autostradale a pedaggio e detiene partecipazioni di controllo nei settori della logistica e dei porti. Ecorodovias è partecipata dal Gruppo indirettamente per il tramite della Primav Infraestutura S.A. (partecipata per una quota pari al 69,1% del capitale sociale) che detiene una quota pari a circa il 64% della medesima Ecorodovias e di IGLI che detiene una quota pari a circa il 5% del relativo capitale sociale.

L'estensione della rete autostradale complessivamente gestita in Brasile attraverso le società controllate da Ecorodovias risulta la seguente:

Società	%	Tratta Gestita	km
Concesionaria Ecovia CaMinho Do Mar S.A.	100%	Regione metropolitana di Curitiba - Porto di Paranagua	136,7
Rodovia das Cataratas S.A. - Ecocataratas	100%	Paranà - "triple border" (Brasile, Argentina e Paraguay)	387,1
Concessionaria Ecovias dos Imigrantes S.A.	100%	Regione metropolitana di San paolo - Porto di Santos	176,8
Concessionaria das Rodovias Ayrton Senna e Carvalho Pinto S.A. - Ecopistas	100%	Regione metropolitana di San Paolo - regione industriale di Vale do Rio Paraiba	143,8
Concessionaria Ponte RIo-Niteroi S.A. - Ecoponte	100%	Rio de Janeiro Noteroi - Stato di Rio de Janeiro	23,3
Empresa Concessionaria de Rodovias do Sul S.A. - Ecosul	100%	Pelotas - Porto Alegre e il Porto di Rio Grande	457,3
Eco 101 Concessionaria de Rodovias S.A.	100%	Macuri/BA confine di Rio de Janeiro	475,9
Concessionária do Rodoanel Norte S.A. - Ecorodoanel (*)	100%	San Paolo Norterm Ring Road	47,6
Concessionaria de Rodovias Minas Gerais Golas S.A. (MGO) (**)	100%	Cristalina (Goias) - Delta (Minas Gerais)	436,6
Eco135 Concessionária de Rodovias S.A (***)	100%	Montes Claros (Minas Gerais)	364,0
		Totale gestito dalle società controllate	**2.649,1**

(*) *Società non ancora operativa in quanto si è in attesa della firma del contratto di concessione.*

(**) *Con riferimento a tale Concessionaria sono in corso di espletamento le procedure previste dal Concedente per dare piena efficacia al trasferimento della concessione.*

(***) *Nel mese di giugno 2018 è stato siglato l'accordo con le autorità per la concessione della tratta Montes Claros (Minas Gerais), divenuta operativa a partire dal 1° luglio 2018 e pedaggiata a far data dal 1° aprile 2019.*

Road Link Holding Limited - Regno Unito controlla la società autostradale Road Link Ltd. (A69), che gestisce la tratta autostradale New Castle-Carlisle, nel Regno Unito, complessivamente di 84 km. La società è partecipata dal Gruppo con una quota pari al 20%.

Le concessioni assentite alle società del Gruppo che operano nel settore autostradale hanno scadenze comprese tra 2016 e 2065. Il dettaglio della scadenza per singola concessione, con riferimento alle società concessionarie controllate, è di seguito riportato:

Società concessionaria	Tratta autostradale	Scadenza della

(importi in migliaia di euro)		**concessione**
Società controllate - Italia		
SATAP S.p.A.	Torino-Milano	31 dicembre 2026
SATAP S.p.A.	Torino-Piacenza	30 giugno 2017 (*)
SAV S.p.A.	Quincinetto-Aosta	31 dicembre 2032
SALT p.A.	Sestri Levante-Livorno, Viareggio-Lucca e Fornola-La Spezia	31 luglio 2019
SALT p.A.	La Spezia-Parma (e collegamento con l'Autostrada del Brennero)	31 dicembre 2031
ADF S.p.A.	Savona-Ventimiglia	30 novembre 2021
ADF S.p.A.	Torino - Savona	31 dicembre 2038
Asti-Cuneo S.p.A.	Asti-Cuneo	(**)
Società di Progetto Autovia Padana S.p.A.	Piacenza-Cremona-Brescia	28 febbraio 2043
Società a controllo congiunto e collegate - Italia		
ATIVA S.p.A.	Tangenziale di Torino, Torino-Quincinetto, Ivrea-Santhià e Torino-Pinerolo	31 agosto 2016 (*)
SITAF S.p.A.	Torino-Bardonecchia, Traforo Frejus	31 dicembre 2050
Sitrasb S.p.A.	Traforo Gran San Bernardo	31 dicembre 2034
Tangenziale Esterna S.p.A.	Tangenziale Est Esterna di Milano	30 aprile 2065
Società a controllo congiunto e collegate - Estero		
Road Link	A69 Carlisle-Newcastle (UK)	31 marzo 2026
Ecovia Camiho do Mar (***)	Regione metropolitana di Curitiba - Porto di Paranagua	novembre 2021
Ecocataratas (***)	Paranà - "triple border" (Brasile, Argentina e Paraguay)	novembre 2021
Ecovias dos Imigrantes (***)	Regione metropolitana di San Paolo - Porto di Santos	giugno 2026
Ecosul (***)	Pelotas - Porto Alegre e il Porto di Rio Grande	marzo 2026
Eco 101 (***)	Macuri/BA confine di Rio de Janeiro	maggio 2038
Ecopistas (***)	Regione metropolitana di San Paolo - Regione industriale di Vale do Rio Paraiba	giugno 2039
Ecoponte (***)	Rio de Janeiro Noteroi - stato di Rio de Janeiro	maggio 2045
Rodoanel Norte (***)	San Paolo Norterm Ring Road	settembre 2048
MGO (***)	Cristalina (Goias) - delta (Minas Gerais)	gennaio 2044
BR-135 (***)	Montes Claros (Minas Gerais)	giugno 2048

(*) La gestione è in "proroga" in attesa dell'individuazione del nuovo concessionario.

(**) Per tale tratta, ancora in corso di completamento, la durata della concessione è stata fissata in 23,5 anni computabili dalla data di ultimazione dell'infrastruttura.

(***) Società partecipata tramite IGLI S.p.A.

B.1.6.2 Settore costruzione ed engineering

Al 31 dicembre 2018, i ricavi realizzati nei confronti di terzi relativi all'attività di costruzione e *engineering* sono pari a Euro 509 milioni, pari a 28,2% dei ricavi totali consolidati.

Il Gruppo opera nel settore costruzioni attraverso Itinera S.p.A. ("**Itinera**") e le rispettive controllate.

In particolare, le principali società del Gruppo attive nel settore delle costruzioni sono le seguenti:

- Itinera S.p.A. (partecipata con una quota pari al 100% del capitale sociale);
- SEA Segnaletica Stradale S.p.A. (partecipata al 100% del capitale sociale);
- Argo Costruzioni Infrastrutture S.c.p.A. (partecipata al 100% del capitale sociale);
- Itinera USA Corp (partecipata al 100% del capitale sociale);
- Halmar International LLC (partecipata al 50% del capitale sociale attraverso Itinera USA Corp) e sue controllate.

Dette società hanno, come attività preminente, la costruzione e la manutenzione di infrastrutture stradali, autostradali e ferroviarie, lavori edili, nonché lavori inerenti la costruzione di gallerie e metropolitane.

Il gruppo Itinera, grazie al processo di internalizzazione avviato negli ultimi anni, risulta ormai essere *player* mondiale nel settore della realizzazione delle grandi opere infrastrutturali.

Le principali aree di operatività, oltre al mercato nazionale in cui opera il gruppo Itinera sono rappresentate da Centro e Nord Europa (Danimarca, Romania, Austria, Svezia), USA, Brasile, Paesi del Golfo (UAE, Kuwait, Oman, Arabia Saudita), Africa australe (Kenya, Botswana).

B.1.6.3 Settore tecnologico

Al 31 dicembre 2018, i ricavi realizzati nei confronti di terzi dalle società del Gruppo che operano nel settore tecnologico sono pari a Euro 37,8 milioni, pari a 2,1% dei ricavi consolidati.

Il Gruppo opera nel settore tecnologico attraverso le seguenti società controllate:

- Sinelec S.p.A. (partecipata con una quota pari al 97,514% del capitale sociale);
- Euroimpianti S.p.A. (partecipata con una quota pari al 100% del capitale sociale).

Sinelec S.p.A. è attiva nel campo dell'Information & Communication Technology: progetta, realizza e gestisce sistemi avanzati per l'elaborazione dei dati riguardanti la mobilità, trasporti ed esazione pedaggi, nonché lo sviluppo e l'implementazione di nuove tecnologie a servizio della sicurezza e della guida assistita dei veicoli. Opera inoltre nel settore della locazione sia di fibre ottiche sia di siti per l'apposizione di apparecchiature trasmissive a società operanti nel settore della telefonia mobile.

Euroimpianti S.p.A. è attiva nel settore della progettazione e della realizzazione di impianti elettrici, telefonici ed elettronici di società operanti nel settore autostradale.

*B.1.6.4 Settore servizi/*holding

Al 31 dicembre 2018, i ricavi realizzati nei confronti di terzi dalle società del Gruppo che operano nel settore servizi sono pari a Euro 2,4 milioni, pari allo 0,1% dei ricavi totali consolidati.

B.1.7 Principi contabili dell'Offerente

I bilanci consolidati del Gruppo ASTM così come il bilancio separato dell'Offerente sono predisposti ai sensi dei principi contabili internazionali, ovvero gli *International Financial Reporting Standards* ("**IFRS**") adottati dall'*International Accounting Standards Board* ("**IASB**") in essere al momento della loro redazione, e sono pienamente conformi a detti principi. Per IFRS si intendono anche tutti i principi contabili internazionali rivisti ("**IAS**") e tutte le interpretazioni dell'*International Financial Reporting Interpretations Committee* ("**IFRIC**"), precedentemente denominato *Standing Interpretations Committee* ("**SIC**").

B.1.8 Schemi contabili

Le informazioni relative al patrimonio ed alla situazione economico-finanziaria dell'Offerente e del Gruppo ad essa facente capo sono tratte, per le sole finalità di inclusione nel presente Documento di Offerta, dai prospetti contabili inclusi nel bilancio consolidato dell'Offerente per gli esercizi chiusi al 31 dicembre 2017 e 2018.

Si riporta qui di seguito una sintetica rappresentazione della situazione patrimoniale consolidata, del conto economico consolidato, del rendiconto finanziario e del prospetto delle variazioni di patrimonio netto del Gruppo ASTM per gli esercizi chiusi al 31 dicembre 2017 e 2018, sulla base dei principi contabili internazionali.

Situazione patrimoniale del Gruppo ASTM

(importi in migliaia di euro)	31 dicembre 2018	31 dicembre 2017
Attività		
Totale attività immateriali	3.183.160	3.006.969
Totale immobilizzazioni materiali	130.019	110.699
Totale attività finanziarie non correnti	1.630.112	1.607.839
Attività fiscali differite	146.504	151.079
Totale attività non correnti	**5.089.795**	**4.876.586**
Totale attività correnti	**2.086.359**	**1.253.865**
Attività cessate/Attività non correnti destinate ad essere cedute	**-**	**46.942**
Totale attività	**7.176.154**	**6.177.393**
Patrimonio netto e passività		
Patrimonio netto attribuito ai soci della controllante	1.925.755	1.859.086
Patrimonio netto attribuito alle partecipazioni di minoranza	1.151.140	1.006.954
Totale patrimonio netto	**3.076.895**	**2.866.040**
Totale passività non correnti	**2.843.029**	**2.476.884**
Totale passività correnti	**1.256.230**	**834.469**
Passività direttamente correlate ad Attività cessate/Attività non correnti destinate ad essere cessate	**-**	**-**
Totale patrimonio netto e passività	**7.176.154**	**6.177.393**

Per maggiori dettagli sulle singole voci e sulla loro composizione si rinvia alla sezione "Note esplicative - Informazioni sullo stato patrimoniale" (pagg. 189-221) del Bilancio Consolidato 2018 del Gruppo ASTM.

Conto economico del Gruppo ASTM

(importi in migliaia di euro)	Esercizio 2018	Esercizio 2017
Ricavi		
settore autostradale – gestione operativa	1.218.972	1.123.298
settore autostradale – progettazione e costruzione IFRIC 12	148.601	190.032
settore costruzioni – progettazione e costruzione IFRIC 12	37.365	37.381
settore costruzioni	490.527	286.900
settore *engineering*	6.244	8.093
settore tecnologico	36.454	39.449
Altri	54.255	59.708
Totale Ricavi	**1.992.418**	**1.744.861**
Costi per il personale	(302.444)	(253.170)
Costi per servizi	(647.461)	(570.127)
Costi per materie prime	(128.538)	(79.211)
Altri Costi	(154.453)	(137.230)
Costi capitalizzati sulle immobilizzazioni	1.379	1.182
Ammortamenti e svalutazioni	(319.125)	(336.282)
Adeguamento fondo di ripristino/sostituzione beni gratuitamente devolvibili	(3.218)	9.948
Altri accantonamenti per rischi ed oneri	(675)	(7.594)
Proventi finanziari:		
da partecipazioni non consolidate	29.248	35.632
altri	14.132	21.867
Oneri finanziari:		
interessi passivi	(80.529)	(78.602)
altri	(5.288)	(5.796)
svalutazione di partecipazioni	–	(1.824)
Utile (perdita) da società valutate con il metodo del patrimonio netto	2.159	10.992
Utile (perdita) al lordo delle imposte	**397.605**	**354.646**
Imposte		
Imposte correnti	(110.285)	(97.054)
Imposte differite	1.938	5.365
Utile (perdita) dell'esercizio delle attività continuative *(Continued Operation)*	**289.258**	**262.957**
Utile (perdita) delle "attività destinate alla vendita" al netto delle imposte (*Discontinued Operation)*	–	516
Utile (perdita) dell'esercizio	**289.258**	**263.473**
· quota attribuibile alle minoranze *(Continued Operation)*	122.714	113.353
· **quota attribuibile ai Soci della Controllante *(Continued Operation)***	**166.544**	**149.604**
· quota attribuibile alle minoranze *(Discontinued Operation)*	–	192
· **quota attribuibile ai Soci della Controllante *(Discontinued Operation)***	**–**	**324**

Conto economico complessivo del Gruppo ASTM

(importi in migliaia di euro)	Esercizio 2018	Esercizio 2017
Utile del periodo (a)	**289.258**	**263.473**
Utili (perdite) attuariali su benefici a dipendenti (TFR)	349	595
Utili (perdite) attuariali su benefici a dipendenti (TFR) – società valutate con il "metodo del patrimonio netto"	(34)	(281)
Utili (perdite) imputati alla "riserva da valutazione al *fair value*"	(5.028)	(2.008)
Effetto fiscale sugli utili (perdite) che non saranno successivamente riclassificati a Conto Economico	39	(417)
Utili (perdite) che non saranno successivamente riclassificate a Conto Economico (b)	**(4.674)**	**(2.111)**
Utili (perdite) imputati alla "riserva da *cash flow hedge*" (*interest rate swap*)	40.483	42.845
Utili (perdite) imputati alla "riserva da *cash flow hedge*" (copertura cambi)	3.094	(2.053)
Quota di altri utili/(perdite) delle imprese valutate con il metodo del patrimonio netto (riserva da conversione cambi)	(64.734)	(98.133)
Effetto fiscale sugli utili (perdite) che saranno successivamente riclassificati a Conto Economico quando saranno soddisfatte determinate condizioni	(3.871)	(6.656)
Utili (perdite) che saranno successivamente riclassificati a Conto Economico quando saranno soddisfatte determinate condizioni (c)	**(25.028)**	**(63.997)**
Risultato economico complessivo (a) + (b) + (c)	**259.556**	**197.365**
· quota attribuita alle minoranze (*Continued Operation*)	124.693	109.342
· **quota attribuita ai Soci della Controllante (*Continued Operation*)**	**134.863**	**84.670**
· quota attribuita alle minoranze (*Discontinued Operation*)	–	1.248
· **quota attribuita ai Soci della Controllante (*Discontinued Operation*)**	**–**	**2.105**

Per maggiori dettagli sulle singole voci e sulla loro composizione si rinvia alla sezione "Note esplicative – Informazioni sul conto economico" (pagg. 222-232) del Bilancio Consolidato 2018 del Gruppo ASTM

Rendiconto finanziario del Gruppo ASTM

(importi in migliaia di euro)	Esercizio 2018	Esercizio 2017
Flusso di cassa generato/(assorbito) dall'attività operativa	599.789	474.792
Flusso di cassa generato/(assorbito) dall'attività di investimento	(536.715)	(239.108)
Flusso di cassa generato/(assorbito) dall'attività finanziaria	465.277	(571.442)
Flusso di cassa complessivo	**528.351**	**(335.758)**
Disponibilità liquide e mezzi equivalenti iniziali	**554.936**	**877.185**
Variazione area di consolidamento	4.346	13.509
Disponibilità liquide e mezzi equivalenti iniziali "rettificate"	**559.282**	**890.694**
Disponibilità liquide e mezzi equivalenti finali	**1.087.633**	**554.936**

Per maggiori dettagli sulle singole voci e sulla loro composizione si rinvia alla sezione "Note esplicative – Informazioni sul rendiconto finanziario" (pag. 233) del Bilancio Consolidato 2018 del Gruppo ASTM.

Patrimonio netto del Gruppo ASTM

(importi in migliaia di euro)	Capitale sociale	Riserva sovr. azioni	Riserve di rivalutaz.	Riserva legale	Riserva per acquisto azioni proprie	Azioni proprie acquistate	Riserva da valutazione al "fair value"	Riserva da "cash flow hedge"	Riserva differenze cambio	Riserva per attualizzazione TFR	Utili (perdite) portati a nuovo	Utile (perdita) d'esercizio	Totale Patrimonio Netto attribuito ai soci della controllante	Patrimonio netto attribuito alle partecipazioni di minoranza	Totale Patrimonio netto
1 gennaio 2017	**46.221**	**147.361**	**9.325**	**10.538**	**70.240**	**(66.991)**	**6.307**	**(33.850)**	**86.372**	**(1.502)**	**1.467.173**	**77.004**	**1.818.197**	**925.323**	**2.743.520**
Allocazione risultato 2016											53.879	(53.879)	–		–
Distribuzione saldo dividendo 2016 (0,25 euro per azione)												(23.125)	(23.125)	(21.767)	(44.892)
Distribuzione acconto dividendo 2017 (0, 214 euro per azione)												(19.795)	(19.795)	(16.878)	(36.673)
Acquisto azioni proprie															
Variazione area di consolidamento													–	11.540	11.540
Acquisizione di *minorities* e altre variazioni											(2.966)		(2.966)	(1.854)	(4.820)
Risultato complessivo							(960)	20.588	(82.893)	112		149.928	86.775	110.590	197.365
31 dicembre 2017	**46.221**	**147.361**	**9.325**	**10.538**	**70.240**	**(66.991)**	**5.347**	**(13.262)**	**3.479**	**(1.390)**	**1.518.086**	**130.133**	**1.859.086**	**1.006.954**	**2.866.040**
Allocazione risultato 2017											106.544	(106.544)	–		–
Distribuzione saldo dividendo 2017 (0,255 euro per azione)												(23.589)	(23.589)	(36.707)	(60.296)
Distribuzione acconto dividendo 2018 (0,23 euro per azione)												(21.045)	(21.045)	(13.736)	(34.781)
Acquisto/cessione azioni proprie	(517)				20.836	(20.290)					(20.874)	–	(20.845)	(6)	(20.851)
Variazione area di consolidamento													–		–
Acquisizione di *minorities* e altre variazioni											(861)		(861)	70.220	69.359
Adozione IFRS 9 e IFRS 15							(3.422)				1.568		(1.854)	(279)	(2.133)
Risultato complessivo							(3.220)	23.755	(52.498)	123	159	166.544	134.863	124.693	259.556
31 dicembre 2018	**45.704**	**147.361**	**9.325**	**10.538**	**91.076**	**(87.281)**	**(1.295)**	**10.493**	**(49.019)**	**(1.267)**	**1.604.622**	**145.499**	**1.925.755**	**1.151.140**	**3.076.895**

Per maggiori dettagli sulle singole voci e sulla loro composizione si rinvia alla sezione "Note esplicative – Informazioni sullo stato patrimoniale" (pagg. 208-212) del Bilancio Consolidato 2018 del Gruppo ASTM

Posizione finanziaria netta del Gruppo ASTM

La posizione finanziaria netta consolidata al 31 marzo 2019 del Gruppo ASTM, confrontata con il 31 dicembre 2018 ed il 31 dicembre 2017, era la seguente (in migliaia di Euro):

(importi in migliaia di euro)	31 marzo 2019	31 dicembre 2018	31 dicembre 2017
A) Cassa ed altre disponibilità liquide	1.102.218	1.087.633	554.936
B) Titoli detenuti per la negoziazione		-	-
C) Liquidità (A) + (B)	**1.102.218**	**1.087.633**	**554.936**
D) Crediti finanziari	**529.470**	**510.362**	**491.917**
E) Debiti bancari correnti	(108.785)	(100.191)	(34.846)
F) Parte corrente dell'indebitamento non corrente	(328.650)	(338.735)	(273.770)
G) Altri debiti finanziari correnti	(62.042)	(62.761)	(46.355)
H) Indebitamento finanziario corrente (E) + (F) + (G)	**(499.477)**	**(501.687)**	**(354.971)**
I) Disponibilità finanziaria corrente netta (C) + (D) + (H)	**1.132.211**	**1.096.308**	**691.882**
J) Debiti bancari non correnti	(812.589)	(793.691)	(950.801)
K) Strumenti derivati di copertura	(32.219)	(35.730)	(55.092)
L) Obbligazioni emesse	(1.537.740)	(1.537.183)	(994.062)
M) Altri debiti non correnti	(20.892)	(2.607)	(2.363)
N) Indebitamento finanziario non corrente (J) + (K) + (L) + (M)	**(2.403.440)**	**(2.369.211)**	**(2.002.318)**
O) Indebitamento finanziario netto(*) (I) + (N)	**(1.271.229)**	**(1.272.903)**	**(1.310.436)**
P) Crediti finanziari non correnti	139.434	136.952	113.595
Q) Valore attualizzato del debito verso l'ANAS-Fondo Centrale di Garanzia	(134.890)	(132.830)	(136.273)
R) Indebitamento finanziario netto "rettificato" (O) + (P) + (Q)	**(1.266.685)**	**(1.268.781)**	**(1.333.114)**

(*) come da raccomandazione ESMA.

Per maggiori dettagli sulle singole voci e sulla loro composizione si rinvia alla sezione "Dati economici, patrimoniali e finanziari" (pagg. 30-32) della Relazione sulla Gestione del Bilancio 2018 di ASTM e al comunicato stampa del 14 maggio 2019, contenente le "Informazioni finanziarie periodiche aggiuntive al 31 marzo 2019".

Rapporti patrimoniali con "parti correlate"

(importi in migliaia di euro)	31 dicembre 2018	Società controllanti	Società sottoposte al controllo delle controllanti	Società a controllo congiunto e collegate	Altre parti correlate	Totale Parti Correlate
Attività						
Totale attività immateriali	3.183.160	-	-	-	-	-
Totale immobilizzazioni materiali	130.019	-	-	-	-	-
Totale attività finanziarie non correnti	1.630.112	-	-	107.241	-	107.241
Attività fiscali differite	146.504	-	-	-	-	-
Totale attività non correnti	**5.089.795**	**-**	**-**	**107.241**	**-**	**107.241**
Totale attività correnti	**2.086.359**	**2.037**	**13.635**	**80.922**	**267**	**96.861**
Attività cessate/Attività non correnti destinate ad essere cedute						
Totale attività	**7.176.154**	**2.037**	**13.635**	**188.163**	**267**	**204.102**
Patrimonio netto e passività						
Patrimonio netto attribuito ai soci della controllante	1.925.755	-	-	-	-	-
Patrimonio netto attribuito alle partecipazioni di minoranza	1.151.140	-	-	-	-	-
Totale patrimonio netto	**3.076.895**	**-**	**-**	**-**	**-**	**-**
Totale passività non correnti	**2.843.029**	**-**	**-**	**-**	**4.186**	**4.186**
Totale passività correnti	**1.256.230**	**-**	**14.573**	**84.069**	**7.797**	**106.439**
Passività direttamente correlate ad Attività cessate/Attività non correnti destinate ad essere cessate						
Totale patrimonio netto e passività	**7.176.154**	**-**	**14.573**	**84.069**	**11.983**	**110.625**

Per maggiori dettagli sulle singole voci e sulla loro composizione si rinvia alla sezione "Altre informazioni" (pagg. 244-246) del Bilancio Consolidato 2018 del Gruppo ASTM.

Negative pledges *e* covenant

L'indebitamento del Gruppo ASTM, alla data del 31 dicembre 2018, è in alcuni casi supportato da garanzie di natura personale e reale, in linea con la prassi di mercato.

31-dic-18	
Garanzie	€/000
Pegno su crediti intercompany	2.116.333
Finanziamenti *No Recourse*	555.581
Pegno su conto corrente	4.167
Ipoteca	11.599
Totale	**2.687.680**

I principali finanziamenti in essere al 31 dicembre 2018 in capo al Gruppo ASTM sono riferibili a SIAS e alle relative società controllate.

I pegni sui crediti *intercompany* rappresentano uno strumento di garanzia volto ad evitare la subordinazione strutturale dei finanziatori di SIAS rispetto ai finanziatori delle società controllate da SIAS. Sulla base della struttura di raccolta accentrata del Gruppo SIAS a livello di capogruppo SIAS, infatti, le risorse raccolte sul mercato dei capitali dalla stessa SIAS sono, di volta in volta, prestate alle concessionarie controllate tramite contratti di finanziamento *intercompany*. Il pegno sui crediti *intercompany* permette pertanto ai creditori di SIAS, in caso di *default* della stessa, un accesso effettivo alle società operative finanziate.

Ad integrazione di quanto sopra, alcuni dei principali debiti finanziari a lungo termine del Gruppo SIAS

contengono impegni, in capo alle società debitrici, (*covenants*) in linea con la consolidata prassi di mercato; in particolare i principali impegni riguardano:

i. clausole di *negative pledge*, che comportano limitazioni alla concessione di garanzie reali sui propri beni ad eccezione di quelle espressamente consentite;

ii. clausole di *pari passu*, che comportano che ogni nuovo indebitamento finanziario debba trovarsi nella stessa posizione, per quanto riguarda la priorità nei pagamenti e le garanzie reali o personali, di tutti gli altri debiti nei confronti di terzi;

iii. fattispecie di *events of default*, al verificarsi delle quali (ad esempio, insolvenza, mancato pagamento di quote capitale o di interessi, messa in liquidazione) si determina un inadempimento;

iv. clausole di *cross default* e *cross acceleration*, che prevedono che un evento di inadempimento e/o di decadenza dal beneficio del termine su un qualsiasi indebitamento finanziario (superiore a determinati importi) emesso da una società rilevante del Gruppo (come di volta in volta definita nel relativo contratto di finanziamento) si consideri inadempimento e/o causa di accelerazione anche di qualsiasi altro indebitamento finanziario in essere che diviene immediatamente esigibile;

v. clausole di rispetto di determinati *ratio* economici, patrimoniali e/o finanziari, al superamento dei quali si determina un inadempimento;

vi. altre clausole relative ad impegni generici o specifici, positivi o negativi, tra le quali, ad esempio, il mantenimento di autorizzazioni e/o licenze, il rispetto della legge, il mantenimento delle coperture assicurative, la revisione del bilancio, limitazioni ad "*asset disposal*", ad attività di finanza straordinaria o all'assunzione di nuovo indebitamento, "*credit rating event*" (che norma il possibile evento di decadenza dal beneficio del termine nel caso in cui il *rating* attribuito ai titoli *secured* emessi da SIAS a valere sul proprio Programma EMTN scenda al di sotto di determinati livelli) e "*delisting event*" (che norma la facoltà di recesso della controparte finanziatrice nel caso in cui i titoli azionari di SIAS cessino, anche temporaneamente, di essere ammessi a quotazione sui mercati).

Si segnala, inoltre, che, sulla base delle informazioni disponibili alla Data del Documento di Offerta, la Fusione così come prospettata, anche tenuto conto dell'Offerta, non ha un impatto significativo in ordine a) alla sostenibilità dell'indebitamento finanziario del Gruppo ASTM e b) al rispetto dei *covenants* previsti dai contratti di finanziamento. È, all'uopo, opportuno precisare che in data 13 giugno 2019 Fitch Rating ha confermato a BBB+ il *Rating secured* ed *unsecured* attribuito al programma EMTN di SIAS, mentre in data 13 giugno 2019 Moody's ha confermato a Baa2 il Rating secured, ed equiparato il *Rating unsecured* alle *Secured Notes*.

Impatto dell'Offerta sulla situazione patrimoniale e finanziaria e sui risultati economici dell'Offerente

Con riferimento all'impatto che l'Offerta potrà determinare sulla situazione patrimoniale e finanziaria e sui risultati economici dell'Offerente, in considerazione del fatto che il pagamento del Corrispettivo sarà effettuato mediante l'utilizzo della linea di credito "*Term Tranche 1*" ai sensi del Contratto di Finanziamento, e assumendo un'adesione all'Offerta per un numero di azioni pari al quantitativo massimo di Azioni Oggetto dell'Offerta, l'indebitamento finanziario netto dell'Offerente si incrementerà di circa Euro 199,1 milioni, pari all'Esborso Massimo, con un onere finanziario di circa Euro 2 milioni su base annua.

In particolare, in caso di integrale adesione all'Offerta si produrrebbero i seguenti effetti contabili:

Bilancio separato di ASTM

- nello stato patrimoniale di ASTM si avrà un incremento della voce "*Attività finanziarie non correnti – Partecipazioni in imprese controllate*" e un incremento della voce "*Debiti verso banche*" per circa Euro 199,1 milioni;
- nel conto economico di ASTM si avrà un incremento degli oneri finanziari per circa Euro 2 milioni;

- nel rendiconto finanziario di ASTM si avrà un incremento per Euro 199,1 milioni della voce "*(Investimenti) in partecipazioni*" con pari incremento della voce "*Debiti verso banche*".

Bilancio consolidato del Gruppo ASTM

- nello stato patrimoniale del Gruppo ASTM si avrà un incremento della voce "*Debiti verso banche*" per circa Euro 199,1 milioni, una riduzione della voce "*Patrimonio netto attribuito alle partecipazioni di minoranza*" per un importo pari al *pro-quota* di patrimonio netto di SIAS acquisito e una riduzione della voce "*Patrimonio netto attribuito ai soci della controllante*" quale differenziale tra il prezzo pagato e il *pro-quota* di patrimonio netto di SIAS acquisto;
- nel conto economico del Gruppo ASTM si avrà un incremento degli oneri finanziari per circa Euro 2 milioni;
- nel rendiconto finanziario del Gruppo ASTM si avrà una riduzione della voce "*variazioni del patrimonio netto attribuito alle partecipazioni di minoranze*" per un importo pari al *pro-quota* di patrimonio netto di SIAS acquisito e una riduzione della voce "*Variazioni del patrimonio netto attribuito ai soci della controllante*" quale differenziale tra il prezzo pagato e il *pro-quota* di patrimonio netto di SIAS acquisto, nonché un incremento per Euro 199,1 milioni della voce "*Debiti verso banche*".

B.1.9 Andamento recente

Successivamente alla chiusura dell'esercizio e sino alla Data del Documento di Offerta, ad eccezione dell'approvazione del Progetto di Fusione, non si sono verificati fatti che possano incidere in misura rilevante sulla situazione economica, patrimoniale e finanziaria dell'Offerente o del Gruppo ASTM.

In merito agli indicatori di *performance* relativi al primo trimestre 2019, si segnala che, con riferimento al settore autostradale, i ricavi netti da pedaggio ([3]) risultano pari a Euro 258,9 milioni (Euro 241,8 milioni nel primo trimestre 2018). Con riferimento al settore costruzioni, si evidenzia un valore della produzione ([4]) pari a circa Euro 210,3 milioni (Euro 107,3 milioni nei primi tre mesi del 2018) e un portafoglio lavori ([5]) pari a circa Euro 4,8 miliardi riferito per circa il 65% a progetti all'estero.

Per ulteriori informazioni, si rinvia al comunicato stampa diffuso da ASTM in data 14 maggio 2019, contenente le "*Informazioni finanziarie periodiche aggiuntive al 31 marzo 2019*".

B.1.10 Persone che agiscono di concerto

Alla Data del Documento di Offerta, Aurelia e Nuova Argo Finanziaria si considerano persone che agiscono di concerto con l'Offerente ai sensi e per gli effetti di cui all'art. 101-*bis*, comma 4-*bis*, lett. b), TUF, in quanto controllano - direttamente o indirettamente - il medesimo Offerente.

Inoltre, in ragione della stipula del Patto Parasociale e del Nuovo Patto Parasociale, Mercure Investment risulta essere una persona che agisce di concerto con l'Offerente ai sensi e per gli effetti di cui all'art. 101-*bis*, comma 4-*bis*, lett. a), TUF.

L'Offerente sarà il solo soggetto a rendersi acquirente delle Azioni, portate in adesione all'Offerta, e ad assumere obblighi e responsabilità connessi.

---

[3] "Ricavi netti da pedaggio": rappresentano i ricavi da pedaggio al netto del canone/sovra canone da devolvere all'ANAS.

[4] "Valore della produzione": il valore della produzione del settore costruzioni rappresenta i ricavi per lavori e progettazione e la variazione dei lavori su ordinazione, al lordo delle elisioni infragruppo.

[5] "Portafoglio lavori": rappresenta il portafoglio ordini che il settore costruzioni ha già ottenuto ma che deve ancora evadere.

B.2 INFORMAZIONI RELATIVE ALL'EMITTENTE

B.2.1 Denominazione, forma giuridica e sede sociale

La denominazione sociale dell'Emittente è "Società Iniziative Autostradali e Servizi S.p.A.".

SIAS è una società per azioni con sede legale in Torino, Via Bonzanigo n. 22, numero di iscrizione al Registro delle Imprese di Torino, codice fiscale e partita IVA 08381620015, soggetta all'attività di direzione e coordinamento di Nuova Argo Finanziaria.

B.2.2 Costituzione e durata

SIAS è stata costituita nel febbraio 2002, a seguito della scissione di alcune attività della capogruppo ASTM S.p.A. (all'epoca denominata "Società Anonima Autostrada Torino – Milano").

Ai sensi dello statuto sociale, la durata dell'Emittente è fissata sino al 31 dicembre 2100.

B.2.3 Legislazione di riferimento e foro competente

SIAS è una società per azioni di diritto italiano, costituita in Italia ed operante in base alla legislazione italiana.

Il foro generale competente in caso di controversie è quello della sede legale dell'Emittente, situata a Torino.

B.2.4 Capitale sociale e soci rilevanti

Alla Data del Documento di Offerta il capitale sociale dell'Emittente è pari a Euro 113.771.078,00, suddiviso in n. 227.542.156 azioni del valore nominale di Euro 0,50 ciascuna, quotate sul MTA.

Alla Data del Documento di Offerta, l'Emittente non detiene azioni proprie.

Si riportano di seguito i dati relativi ai principali azionisti di SIAS alla Data del Documento di Offerta, sulla base delle informazioni pubblicamente disponibili:

Dichiarante	Azionista diretto	Numero di azioni detenute	% del capitale sociale
Aurelia S.r.l.	Aurelia S.r.l.	15.571.998	6,844%
	Nuova Argo Finanziaria S.p.A.	1.506.477	0,662%
	ASTM S.p.A.	140.681.186 (2)	61,826%
	S.I.N.A. – Società Iniziative Nazionali Autostradali S.p.A. (1)	3.908.016	1,717%

(1) Società interamente controllata da ASTM.

(2) La partecipazione include le n. 303.000 Azioni acquistate da ASTM al di fuori dell'Offerta successivamente alla data del Comunicato dell'Offerente (di cui n. 110.000 acquistate in data 14 giugno 2019, n. 151.000 acquistate in data 19 giugno 2019, n. 10.000 acquistate in data 21 giugno 2019, n. 20.000 acquistate in data 24 giugno 2019 e n. 12.000 acquistate in data 25 giugno 2019), come reso noto al mercato in conformità a quanto previsto dall'art. 41, comma 2, lett. c) del Regolamento Emittenti.

Alla Data del Documento di Offerta, l'Offerente controlla di diritto l'Emittente in quanto titolare – direttamente e indirettamente – di una partecipazione pari al 63,544% del capitale sociale di SIAS.

Alla Data del Documento di Offerta risulta pubblicato, ai sensi degli artt. 122 del TUF e 130 del Regolamento Emittenti, il Patto Parasociale sottoscritto in data 27 settembre 2018 da Aurelia e Mercure Investment. In data 13 giugno 2019, Aurelia e Mercure Investment hanno sottoscritto un atto modificativo al Patto Parasociale – che, ad eccezione di alcune limitate previsioni che sono entrate in vigore alla data di sottoscrizione del Patto, sarà efficace solo subordinatamente e a decorrere dalla data

di efficacia della Fusione – avente ad oggetto talune modifiche alle pattuizioni parasociali che si rendono necessarie e opportune in considerazione della Fusione.

Per maggiori informazioni in merito alle previsioni del Patto Parasociale, si rinvia alla Sezione H, Paragrafo H.2 del Documento di Offerta, nonché all'estratto pubblicato *ex* art. 122 TUF e degli artt. 129 e 130 del Regolamento Emittenti riportato alla Sezione M, Paragrafo M.3, del Documento di Offerta.

B.2.5 Organi di amministrazione e controllo e società di revisione

Ai sensi dello statuto sociale, SIAS è amministrata da un Consiglio di Amministrazione composto da un numero di componenti variabile da sette a quindici, secondo la determinazione fatta dall'Assemblea, assicurando la presenza di un numero di amministratori indipendenti e l'equilibrio tra i generi secondo le disposizioni di legge. I membri dell'organo amministrativo restano in carica fino alla revoca, alle dimissioni o sino alla data stabilita nell'atto di nomina, comunque non superiore a tre esercizi, e possono essere rieletti ovvero riconfermati nella loro carica.

Il Consiglio di Amministrazione di SIAS in carica alla Data del Documento di Offerta è composto da quindici amministratori, nominati dall'assemblea degli azionisti di SIAS riunitasi in data 27 aprile 2017 per tre esercizi e, pertanto, fino alla data dell'assemblea convocata per l'approvazione del bilancio al 31 dicembre 2019.

La composizione del Consiglio di Amministrazione di SIAS è la seguente:

Carica	Nome e Cognome
Presidente	Paolo Pierantoni
Amministratore Delegato	Umberto Tosoni
Vice Presidente	Stefania Bariatti
Vice Presidente (*)	Franco Moscetti
Amministratore (*)	Stefano Caselli
Amministratore (*)	Sergio De Luca
Amministratore (*)	Giuseppe Garofano
Amministratore (*)	Saskia Elisabeth Christina Kunst
Amministratore	Rosario Mazza
Amministratore (*)	Valentina Mele
Amministratore (*)	Frances V. Ouseley
Amministratore (*)	Andrea Giovanni Francesco Pellegrini
Amministratore (*)	Antonio Segni
Amministratore (*)	Paolo Simioni
Amministratore (*)	Micaela Vescia

(*) Amministratore che ha dichiarato il possesso dei requisiti di indipendenza di cui all'art. 148, comma 3, TUF e all'art. 3 del Codice di Autodisciplina.

Alla Data del Documento di Offerta, per quanto a conoscenza dell'Offerente, nessuno dei membri del Consiglio di Amministrazione dell'Emittente ricopre cariche o è titolare di interessenze economiche nell'Offerente né in altre società da esso controllate non appartenenti al Gruppo SIAS.

Si segnala altresì che, ai sensi delle previsioni del Patto Parasociale vigenti alla Data del Documento di Offerta, Aurelia si è impegnata a fare in modo che ASTM eserciti i propri diritti di voto affinché il Consiglio di Amministrazione di SIAS sia composto da almeno 15 membri e presenti e voti una lista contenente 3 candidati, privi di poteri esecutivi, designati da Mercure Investment (di cui un candidato ricopra la carica di Vicepresidente e un candidato sia in possesso dei requisiti di indipendenza previsti ai sensi di legge e dalle previsioni del Codice di Autodisciplina adottato dal Comitato per la Corporate Governance delle società quotate) mentre i restanti candidati siano designati da Aurelia, fermo restando il rispetto dei requisiti previsti dalla legge e dal Codice di Autodisciplina.

Ai sensi dello statuto sociale, il Collegio Sindacale di SIAS è composto da tre membri effettivi e tre membri supplenti, nominati dall'assemblea ai sensi delle applicabili disposizioni di legge. Il collegio

sindacale di SIAS in carica alla Data del Documento di Offerta è composto da tre sindaci effettivi e tre sindaci supplenti, nominati in data 27 aprile 2017 fino alla data dell'assemblea convocata per l'approvazione del bilancio al 31 dicembre 2019.

La composizione del Collegio Sindacale di SIAS è la seguente:

Carica	Nome e Cognome
Presidente	Daniela Elvira Bruno
Sindaco Effettivo	Annalisa Donesana
Sindaco Effettivo	Pasquale Formica
Sindaco Supplente	Luisella Bergero
Sindaco Supplente	Riccardo Bolla
Sindaco Supplente	Alessandra Pederzoli

Alla Data del Documento di Offerta, per quanto a conoscenza dell'Offerente, nessuno dei membri del Collegio Sindacale dell'Emittente ricopre cariche o è titolare di interessenze economiche nell'Offerente né in altre società da esso controllate non appartenenti al Gruppo SIAS, ad eccezione di Annalisa Donesana che ricopre l'incarico di sindaco supplente nel Collegio Sindacale di ASTM.

Si segnala altresì che, ai sensi delle previsioni del Patto Parasociale vigenti alla Data del Documento di Offerta, al rinnovo del Collegio Sindacale di SIAS, o qualora uno degli attuali componenti del Collegio Sindacale cessi anticipatamente dalla carica, Aurelia farà in modo che ASTM, a seconda dei casi, eserciti i suoi diritti di voto nell'assemblea degli azionisti di SIAS, in modo che un sindaco effettivo e un sindaco supplente siano designati da Mercure Investment.

La società di revisione legale di SIAS è PricewaterhouseCoopers S.p.A., nominata in data 27 aprile 2017 fino all'approvazione del bilancio al 31 dicembre 2025.

B.2.6 Andamento recente e prospettive

Le tabelle che seguono forniscono una sintesi di informazioni finanziarie dell'Emittente; i dati ivi riportati si riferiscono ai bilanci consolidati chiusi rispettivamente il 31 dicembre 2017 e il 31 dicembre 2018. Per ulteriori dettagli, si rimanda alla relazione annuale disponibile sul sito *internet* di SIAS (*www.grupposias.it*).

Situazione patrimoniale del Gruppo SIAS

(importi in migliaia di euro)	31 dicembre 2018	31 dicembre 2017
Attività		
Totale attività immateriali	3.088.751	2.924.409
Totale immobilizzazioni materiali	56.715	60.260
Totale attività finanziarie non correnti	1.312.390	1.255.083
Attività fiscali differite	131.075	136.521
Totale attività non correnti	**4.588.931**	**4.376.273**
Totale attività correnti	**1.483.956**	**824.732**
Attività cessate/Attività non correnti destinate ad essere cedute	–	**45.012**
Totale attività	**6.072.887**	**5.246.017**
Patrimonio netto e passività		
Patrimonio netto attribuito ai Soci della Controllante	2.264.031	2.072.512
Patrimonio netto attribuito alle partecipazioni di minoranza	319.316	260.512
Totale patrimonio netto	**2.583.347**	**2.333.024**
Totale passività non correnti	**2.728.095**	**2.356.308**
Totale passività correnti	**761.445**	**556.685**
Passività direttamente correlate ad Attività cessate/Attività non correnti destinate ad essere cessate	–	–
Totale patrimonio netto e passività	**6.072.887**	**5.246.017**

Per maggiori dettagli sulle singole voci e sulla loro composizione si rinvia alla sezione "Note esplicative – Informazioni sullo stato patrimoniale" (pagg. 187-211) del Bilancio Consolidato 2018 del Gruppo SIAS.

Conto economico del Gruppo SIAS

(importi in migliaia di euro)	Esercizio 2018	Esercizio 2017
Ricavi		
settore autostradale – gestione operativa	1.218.972	1.123.298
settore autostradale – progettazione e costruzione IFRIC 12	148.601	190.032
settore tecnologico	45.641	44.605
altri	41.362	50.145
Totale Ricavi	**1.454.576**	**1.408.080**
Costi per il personale	(178.518)	(164.084)
Costi per servizi	(372.565)	(400.364)
Costi per materie prime	(27.530)	(28.217)
Altri Costi	(137.179)	(123.492)
Costi capitalizzati sulle immobilizzazioni	598	715
Ammortamenti e svalutazioni	(308.616)	(328.144)
Adeguamento fondo di ripristino/sostituzione beni gratuitamente devolvibili	(3.218)	9.948
Altri accantonamenti per rischi ed oneri	(284)	(6.052)
Proventi finanziari:		
da partecipazioni non consolidate	23.862	34.639
altri	11.881	16.562
Oneri finanziari:		
interessi passivi	(78.792)	(78.688)
altri	(4.099)	(3.638)
svalutazione di partecipazioni	–	(799)
Utile (perdita) da società valutate con il metodo del patrimonio netto	15.489	14.357
Utile (perdita) al lordo delle imposte	**395.605**	**350.823**
Imposte		
Imposte correnti	(109.220)	(95.103)
Imposte differite	2.993	5.644
Utile (perdita) dell'esercizio delle attività continuative *(Continued Operation)*	**289.378**	**261.364**
Utile (perdita) delle "attività destinate alla vendita" al netto delle imposte *(Discontinued Operation)*	–	516
Utile (perdita) dell'esercizio	**289.378**	**261.880**
· quota attribuibile alle minoranze *(Continued Operation)*	24.876	23.603
· **quota attribuibile ai Soci della Controllante *(Continued Operation)***	**264.502**	**237.761**
· quota attribuibile alle minoranze *(Discontinued Operation)*	–	5
· **quota attribuibile ai Soci della Controllante *(Discontinued Operation)***	**–**	**511**

Conto economico complessivo del Gruppo SIAS

(importi in migliaia di euro)	Esercizio 2018	Esercizio 2017
Utile del periodo (a)	**289.378**	**261.880**
Utili (perdite) attuariali su benefici a dipendenti (TFR)	279	555
Utili (perdite) attuariali su benefici a dipendenti (TFR) – società valutate con il "metodo del patrimonio netto"	(34)	(116)
Utili (perdite) imputati alla "riserva da valutazione al *fair value*" (altre partecipazioni)	(445)	(2.504)
Effetto fiscale sugli utili (perdite) che non saranno successivamente riclassificati a Conto Economico quando saranno soddisfatte determinate condizioni	54	(573)
Utili (perdite) che non saranno successivamente riclassificate a Conto Economico (b)	**(146)**	**(2.638)**
Utili (perdite) imputati alla "riserva da *cash flow hedge*" (*interest rate swap*)	35.978	42.318
Utili (perdite) imputati alla "riserva da *cash flow hedge*" (copertura cambi)	–	(821)
Quota di altri utili/(perdite) delle imprese valutate con il metodo del patrimonio netto (riserva da conversione cambi)	(25.088)	(38.490)
Effetto fiscale sugli utili (perdite) che saranno successivamente riclassificati a Conto Economico quando saranno soddisfatte determinate condizioni	(4.337)	(7.774)
Utili (perdite) delle attività continuative che saranno successivamente riclassificati a Conto Economico quando saranno soddisfatte determinate condizioni (c)	**6.553**	**(4.767)**
Risultato economico complessivo (a) + (b) + (c)	**295.785**	**254.475**
· quota attribuita alle minoranze (*Continued Operation*)	25.160	24.116
· **quota attribuita ai Soci della Controllante (*Continued Operation*)**	**270.625**	**227.006**
· quota attribuita alle minoranze (*Discontinued Operation*)	–	33
· **quota attribuita ai Soci della Controllante (*Discontinued Operation*)**	**–**	**3.320**

Per maggiori dettagli sulle singole voci e sulla loro composizione si rinvia alla sezione "Note esplicative – Informazioni sul conto economico" (pagg. 212-221) del Bilancio Consolidato 2018 del Gruppo SIAS.

Rendiconto finanziario del Gruppo SIAS

(importi in migliaia di euro)	Esercizio 2018	Esercizio 2017
Flusso di cassa generato/(assorbito) dall'attività operativa	556.484	477.198
Flusso di cassa generato/(assorbito) dall'attività di investimento	(479.645)	(189.954)
Flusso di cassa generato/(assorbito) dall'attività finanziaria	444.930	(597.729)
Flusso di cassa complessivo	**521.769**	**(310.485)**
Disponibilità liquide e mezzi equivalenti iniziali	**441.275**	**757.514**
Variazione area di consolidamento	–	(5.754)
Disponibilità liquide e mezzi equivalenti iniziali "rettificate"	**441.275**	**751.760**
Disponibilità liquide e mezzi equivalenti finali	**963.044**	**441.275**

Per maggiori dettagli sulle singole voci e sulla loro composizione si rinvia alla sezione "Note esplicative – Informazioni sul rendiconto finanziario" (pag. 222) del Bilancio Consolidato 2018 del Gruppo SIAS.

Patrimonio netto del Gruppo SIAS

(importi in migliaia di euro)	Capitale sociale	Riserva sovr. azioni	Riserve di rivalutaz.	Riserva legale	Riserva da valutazione al "fair value"	Riserva da "cash flow hedge"	Riserve di capitale	Riserve di utili	Riserva differenze cambio	Riserva per attualiz zazione TFR	Utili (perdite) portati a nuovo	Utile (perdita) d'esercizio	Totale Patrimonio Netto attribuito ai soci della controllante	Patrimonio Netto attribuito alle partecipazioni di minoranza	Totale Patrimonio netto
1 gennaio 2017	**113.768**	**689.546**	**5.434**	**26.338**	**6.251**	**(89.056)**	**34.590**	**88.580**	**39.390**	**(911)**	**874.746**	**130.102**	**1.918.778**	**236.402**	**2.155.180**
Allocazione risultato 2016											89.145	(89.145)	-	-	
Distribuzione saldo dividendo 2016 (0,18 euro per azione)												(40.957)	(40.957)	(6.783)	(47.740)
Distribuzione acconti dividendi 2017 (0,15 euro per azione)												(34.131)	(34.131)	(4.317)	(38.448)
Conversione obbligazioni SIAS	3	62											65		65
Variazione area di consolidamento													-	(295)	(295)
Acquisizione di *minorities* e altre variazioni											(1.569)		(1.569)	11.356	9.787
Risultato economico complessivo					(3.176)	33.579			(38.475)	126		238.272	230.326	24.149	254.475
31 dicembre 2017	**113.771**	**689.608**	**5.434**	**26.338**	**3.075**	**(55.477)**	**34.590**	**88.580**	**915**	**(785)**	**962.322**	**204.141**	**2.072.512**	**260.512**	**2.333.024**
Allocazione risultato 2017											158.633	(158.633)	-		
Distribuzione saldo dividendo 2017 (0,20 euro per azione)												(45.508)	(45.508)	(19.867)	(65.375)
Distribuzione acconti dividendi 2018 (0,165 euro per azione)												(37.544)	(37.544)		(37.544)
Acquisizione di *minorities* e altre variazioni											4.655		4.655	53.577	58.232
Adozione IFRS 9 e IFRS 15					559						(1.268)		(709)	(66)	(775)
Risultato economico complessivo					(454)	31.275			(24.798)	100		264.502	270.625	25.160	295.785
31 dicembre 2018	**113.771**	**689.608**	**5.434**	**26.338**	**3.180**	**(24.202)**	**34.590**	**88.580**	**(23.883)**	**(685)**	**1.124.342**	**226.958**	**2.264.031**	**319.316**	**2.583.347**

Per maggiori dettagli sulle singole voci e sulla loro composizione si rinvia alla sezione "Note esplicative – Informazioni sullo stato patrimoniale" (pagg. 199-202) del Bilancio Consolidato 2018 del Gruppo SIAS.

Posizione finanziaria netta del Gruppo SIAS

La posizione finanziaria netta consolidata al 31 marzo 2019 del Gruppo SIAS, confrontata con il 31 dicembre 2018 ed il 31 dicembre 2017, era la seguente (in migliaia di Euro):

(importi in migliaia di euro)	31 marzo 2019	31 dicembre 2018	31 dicembre 2017
A) Cassa ed altre disponibilità liquide	1.014.426	963.044	441.275
B) Titoli detenuti per la negoziazione		-	-
C) Liquidità (A) + (B)	**1.014.426**	**963.044**	**441.275**
D) Crediti finanziari	**488.974**	**481.061**	**484.201**
E) Debiti bancari correnti	(15.028)	(19.182)	(4.428)
F) Parte corrente dell'indebitamento non corrente	(278.486)	(322.442)	(253.504)
G) Altri debiti finanziari correnti	(42.558)	(50.478)	(41.683)
H) Indebitamento finanziario corrente (E) + (F) + (G)	**(336.072)**	**(392.102)**	**(299.615)**
I) Disponibilità finanziaria corrente netta (C) + (D) + (H)	**1.167.328**	**1.052.003**	**625.861**
J) Debiti bancari non correnti	(770.721)	(721.015)	(860.590)
K) Strumenti derivati di copertura	(32.219)	(35.730)	(55.092)
L) Obbligazioni emesse	(1.537.740)	(1.537.183)	(994.062)
M) Altri debiti non correnti	(11.483)	(1.252)	(1.343)
N) Indebitamento finanziario non corrente (J) + (K) + (L) + (M)	**(2.352.163)**	**(2.295.180)**	**(1.911.087)**
O) Indebitamento finanziario netto(*) (I) + (N)	**(1.184.835)**	**(1.243.177)**	**(1.285.226)**
P) Crediti finanziari non correnti	139.434	136.952	113.595
Q) Valore attualizzato del debito verso l'ANAS-Fondo Centrale di Garanzia	(134.890)	(132.830)	(136.273)
R) Indebitamento finanziario netto "rettificato" (O) + (P) + (Q)	**(1.180.291)**	**(1.239.055)**	**(1.307.904)**

(*) come da raccomandazione ESMA.

Per maggiori dettagli sulle singole voci e sulla loro composizione si rinvia alla sezione "Dati economici, patrimoniali e finanziari" (pagg. 29-31) della Relazione sulla Gestione del Bilancio 2018 di SIAS e al comunicato stampa del 14 maggio 2019, contenente le "Informazioni finanziarie periodiche aggiuntive al 31 marzo 2019".

Rapporti patrimoniali con "parti correlate"

(importi in migliaia di euro)	31 dicembre 2018	Società controllanti	Società sottoposte al controllo delle controllanti	Società a controllo congiunto e collegate	Altre parti correlate	Totale Parti Correlate
Attività						
Totale attività immateriali	3.088.751	–	–	–	–	–
Totale immobilizzazioni materiali	56.715	–	–	–	–	–
Totale attività finanziarie non correnti	1.312.390	–	–	122.255	–	122.255
Attività fiscali differite	131.075	–	–	–	–	–
Totale attività non correnti	**4.588.931**	**–**	**–**	**122.255**	**–**	**122.255**
Totale attività correnti	**1.483.956**	**464**	**2.764**	**39.775**	**–**	**43.003**
Attività cessate/Attività non correnti destinate ad essere cedute						
Totale attività	**6.072.887**	**464**	**2.764**	**162.030**	**–**	**165.258**
Patrimonio netto e passività						
Patrimonio netto attribuito ai soci della controllante	2.264.031	–	–	–	–	–
Patrimonio netto attribuito alle partecipazioni di minoranza	319.316	–	–	–	–	–
Totale patrimonio netto	**2.583.347**	**–**	**–**	**–**	**–**	**–**
Totale passività non correnti	**2.728.095**	**–**	**–**	**–**	**2.454**	**2.454**
Totale passività correnti	**761.445**	**642**	**19.192**	**40.231**	**719**	**60.784**
Passività direttamente correlate ad Attività cessate/Attività non correnti destinate ad essere cessate	–	–	–	–	–	–
Totale patrimonio netto e passività	**6.072.887**	**642**	**19.192**	**40.231**	**3.173**	**63.238**

Per maggiori dettagli sulle singole voci e sulla loro composizione si rinvia alla sezione "Altre informazioni" (pagg. 232-233) del Bilancio Consolidato 2018 del Gruppo SIAS.

***

In merito agli indicatori di *performance* relativi al primo trimestre 2019, si segnala che, con riferimento al settore autostradale, i ricavi netti da pedaggio ([6]) risultano pari a Euro 258,9 milioni (Euro 241,8 milioni nel primo trimestre 2018).

Per ulteriori informazioni, si rimanda al comunicato stampa diffuso da SIAS del 14 maggio 2019, contenente le "Informazioni finanziarie periodiche aggiuntive al 31 marzo 2019".

[6] Ricavi netti da pedaggio": rappresentano i ricavi da pedaggio al netto del canone/sovra canone da devolvere all'ANAS.

B.3 INTERMEDIARI

UniCredit Bank AG, Milan Branch, agisce come intermediario incaricato del coordinamento della raccolta delle adesioni all'Offerta (l'"**Intermediario Incaricato del Coordinamento**").

Gli Intermediari Incaricati della raccolta delle adesioni all'Offerta autorizzati a svolgere la loro attività tramite sottoscrizione e consegna della Scheda di Adesione (gli "**Intermediari Incaricati**") sono i seguenti:

- UniCredit Bank AG, Milan Branch;
- BANCA AKROS S.p.A. – Gruppo BANCO BPM;
- BNP Paribas Securities Services – succursale di Milano;
- CITIBANK NA – succursale di Milano;
- EQUITA S.I.M. S.p.A.;
- Intermonte S.I.M. S.p.A.; e
- UBI Banca S.p.A.

La Scheda di Adesione potrà pervenire agli Intermediari Incaricati anche per il tramite di tutti gli Intermediari Depositari.

Gli Intermediari Incaricati raccoglieranno le adesioni all'Offerta e terranno in deposito le Azioni SIAS portate in adesione, verificheranno la regolarità e la conformità delle suddette Schede di Adesione e delle Azioni alle condizioni dell'Offerta.

Le adesioni saranno ricevute dagli Intermediari Incaricati: (*i*) direttamente, mediante raccolta delle Schede di Adesione degli Aderenti, ovvero, (*ii*) indirettamente, per il tramite degli Intermediari Depositari, i quali raccoglieranno le Schede di Adesione dagli Aderenti.

Presso gli Intermediari Incaricati sono disponibili il Documento di Offerta, la Scheda di Adesione, nonché, per la consultazione, i documenti indicati nella successiva Sezione N. Il Documento di Offerta e la Scheda di Adesione saranno altresì disponibili sul sito *internet* di ASTM (www.astm.it).

Alla Data di Pagamento del Corrispettivo delle Azioni portate in adesione all'Offerta durante il Periodo di Adesione (ovvero all'eventuale Data di Pagamento ad esito della Riapertura dei Termini), gli Intermediari Incaricati trasferiranno le Azioni portate in adesione all'Offerta (ovvero nel corso dell'eventuale Riapertura dei Termini), per il tramite dell'Intermediario Incaricato del Coordinamento, su di un deposito titoli intestato all'Offerente.

Per ulteriori informazioni si rinvia alla Sezione F del Documento di Offerta.

B.4 GLOBAL INFORMATION AGENT

Georgeson S.r.l., con sede legale in Roma, Via Emilia n. 88, è stata nominata dall'Offerente quale Global Information Agent, al fine di fornire informazioni relative all'Offerta a tutti gli azionisti SIAS (per ulteriori informazioni si veda la Sezione N, del Documento di Offerta).

A tal fine, sono stati predisposti il numero verde 800.189.036, che sarà attivo nei giorni feriali, dalle ore 9:00 alle ore 18:00, per l'intera durata dell'Offerta medesima, e l'indirizzo *e-mail* opa-sias@georgeson.com.

C. CATEGORIE E QUANTITATIVI DEGLI STRUMENTI FINANZIARI OGGETTO DELL'OFFERTA

C.1 CATEGORIA DEGLI STRUMENTI FINANZIARI OGGETTO DELL'OFFERTA E RELATIVE QUANTITÀ

L'Offerta è rivolta indistintamente e a parità di condizioni a tutti gli azionisti dell'Emittente e ha ad oggetto massime n. 11.377.108 Azioni SIAS, del valore nominale di Euro 0,50 ciascuna, che rappresentano il 5% del capitale sociale sottoscritto e versato dell'Emittente, quotate sul MTA.

L'efficacia dell'Offerta è subordinata, tra l'altro, al verificarsi della Condizione Soglia, rinunciabile da parte di ASTM, e più precisamente alla condizione che l'Offerente venga a detenere direttamente, per effetto dell'Offerta e/o di eventuali acquisti effettuati al di fuori dell'Offerta nel rispetto della normativa applicabile, una partecipazione complessiva di almeno 151.755.294 Azioni SIAS rappresentative del 66,693% del capitale sociale di SIAS.

Qualora il numero di Azioni SIAS portate in adesione all'Offerta sia superiore a 11.377.108, vale a dire al numero di Azioni Oggetto dell'Offerta, alle Azioni portate in adesione verrà applicato il Riparto secondo il metodo del "*pro-rata*" illustrato nella Sezione L, Paragrafi L.1 e L.2, del Documento di Offerta.

Le Azioni SIAS portate in adesione all'Offerta dovranno essere libere da vincoli di ogni genere e natura – reali, obbligatori e/o personali – oltreché liberamente trasferibili all'Offerente e con godimento regolare.

L'Offerta non ha ad oggetto strumenti finanziari diversi dalle Azioni SIAS.

Durante il Periodo di Adesione, così come eventualmente riaperto ad esito della Riapertura dei Termini o prorogato, ASTM si riserva il diritto di acquistare Azioni SIAS al di fuori dell'Offerta, nel rispetto di quanto disposto dalla normativa applicabile e fermo restando che tali acquisti non verranno computati a decremento del numero di Azioni Oggetto dell'Offerta e di Azioni Oggetto della Riapertura dei Termini. Eventuali acquisti compiuti al di fuori dell'Offerta saranno effettuati a prezzi non superiori al Corrispettivo.

C.2 STRUMENTI FINANZIARI CONVERTIBILI

L'Offerta non ha ad oggetto strumenti finanziari convertibili in Azioni SIAS o che attribuiscano il diritto di sottoscrivere Azioni SIAS.

C.3 COMUNICAZIONI O DOMANDE DI AUTORIZZAZIONE RICHIESTE DALLA NORMATIVA APPLICABILE

La promozione dell'Offerta non è soggetta all'ottenimento di alcuna autorizzazione.

D. STRUMENTI FINANZIARI DELLA SOCIETÀ EMITTENTE O AVENTI COME SOTTOSTANTE DETTI STRUMENTI POSSEDUTI DALL'OFFERENTE, ANCHE A MEZZO DI SOCIETÀ FIDUCIARIE O PER INTERPOSTA PERSONA

D.1 NUMERO E CATEGORIE DI STRUMENTI FINANZIARI DELL'EMITTENTE DETENUTI DALL'OFFERENTE E DA PERSONE CHE AGISCONO DI CONCERTO

Alla Data del Documento di Offerta, l'Offerente controlla di diritto l'Emittente in quanto detiene direttamente n. 140.681.186 Azioni SIAS, pari al 61,826% del capitale sociale dell'Emittente, e indirettamente, tramite la società interamente controllata S.I.N.A. – Società Iniziative Nazionali Autostradali S.p.A., n. 3.908.016 Azioni SIAS, pari al 1,717% del capitale sociale dell'Emittente.

Inoltre, alla Data del Documento di Offerta Aurelia e Nuova Argo Finanziaria, in qualità di persone che agiscono di concerto con l'Offerente ai sensi e per gli effetti di cui all'art. 101-*bis*, comma 4-*bis*, lett. b), TUF, detengono, rispettivamente e direttamente, n. 15.571.998 Azioni SIAS, pari al 6,844% del capitale sociale dell'Emittente, e n. 1.506.477 Azioni SIAS, pari allo 0,662% del capitale sociale dell'Emittente.

Si segnala, infine, che, per quanto a conoscenza dell'Offerente, alla Data del Documento di Offerta, Mercure Investment, in qualità di persona che agisce di concerto con l'Offerente ai sensi e per gli effetti di cui all'art. 101-*bis*, comma 4-*bis*, lett. a), TUF, non detiene direttamente e/o indirettamente Azioni SIAS.

D.2 EVENTUALI CONTRATTI DI RIPORTO, PRESTITO TITOLI, COSTITUZIONE DI DIRITTI DI USUFRUTTO O DI PEGNO SU STRUMENTI FINANZIARI DELL'EMITTENTE OVVERO ULTERIORI CONTRATTI DI ALTRA NATURA AVENTI COME SOTTOSTANTE TALI STRUMENTI FINANZIARI

Alla Data del Documento di Offerta, l'Offerente e (per quanto a conoscenza dell'Offerente) le persone che agiscono di concerto non hanno stipulato contratti di riporto, prestito titoli, costituzione di diritti di usufrutto o di pegno aventi ad oggetto le Azioni SIAS né hanno contratto ulteriori impegni di altra natura aventi come sottostante le Azioni SIAS (quali, a titolo meramente esemplificativo, contratti di opzione, *future*, *swap*, contratti a termine su detti strumenti finanziari), né direttamente né attraverso società fiduciarie o per interposta persona o tramite società controllate.

E. CORRISPETTIVO UNITARIO PER GLI STRUMENTI FINANZIARI E SUA GIUSTIFICAZIONE

E.1 INDICAZIONE DEL CORRISPETTIVO UNITARIO E SUA DETERMINAZIONE

L'Offerente riconoscerà a ciascun Aderente all'Offerta un Corrispettivo in contanti pari a Euro 17,50 per ciascuna Azione portata in adesione all'Offerta e acquistata dall'Offerente.

Il Corrispettivo si intende al netto di bolli, commissioni e spese, che restano a carico dell'Offerente. L'imposta sostitutiva sulle plusvalenze, ove dovuta, sarà a carico degli Aderenti all'Offerta.

Il Corrispettivo è stato determinato da ASTM attraverso l'utilizzo di metodologie quantitative ed empiriche coerenti con quelle utilizzate per la determinazione del rapporto di cambio della Fusione (metodo delle quotazioni di borsa, analisi dei prezzi *target* delle Azioni SIAS, metodo del *discounted cash flow* con approccio a somma delle parti).

Salvo quanto indicato nel successivo Paragrafo E.1.2, l'Offerente non si è avvalso di pareri di esperti indipendenti o di appositi documenti di valutazione.

E.1.1 Prezzo di quotazione nell'ultimo Giorno di Borsa Aperta antecedente la data di annuncio dell'Offerta

Il 12 giugno 2019 (ultimo Giorno di Borsa Aperta antecedente la data di annuncio della decisione dell'Offerente di promuovere l'Offerta) il prezzo ufficiale delle Azioni è stato pari a Euro 17,04. Pertanto, il Corrispettivo incorpora un premio del 2,715% rispetto a tale prezzo.

E.1.2 Metodologie utilizzate per definire il Corrispettivo

L'Offerente riconoscerà a ciascun Aderente all'Offerta un Corrispettivo in contanti pari a Euro 17,50 per ciascuna Azione portata in adesione all'Offerta e acquistata dall'Offerente.

Il Corrispettivo è stato determinato da ASTM attraverso l'utilizzo di metodologie quantitative ed empiriche coerenti con quelle utilizzate per la determinazione del rapporto di cambio della Fusione (metodo delle quotazioni di borsa, analisi dei prezzi *target* delle Azioni SIAS, metodo del *discounted cash flow* con approccio a somma delle parti). Per un'analitica descrizione delle predette metodologie di valutazione e delle analisi svolte dagli *advisor* finanziari con riferimento all'operazione di Fusione si rinvia al documento informativo sulla Fusione predisposto da ASTM ai sensi dell'art. 5 del Regolamento adottato dalla Consob con delibera n. 17221/2010 e disponibile sul sito internet di ASTM all'indirizzo www.astm.it.

Le valutazioni effettuate ai fini della determinazione del Corrispettivo sono riferite alla data del 13 giugno 2019, data in cui il Consiglio di Amministrazione di ASTM si è riunito per approvare i termini dell'Offerta. Ai fini della c.d. valutazione fondamentale del *Discounted Cash Flow* (DCF) con approccio Somma delle Parti sono stati utilizzati gli ultimi dati economico-finanziari disponibili al 31 dicembre 2018, in ipotesi che per SIAS non risultino essersi verificati eventi, fatti o atti tali da modificare in modo significativo il profilo patrimoniale, economico e finanziario della società nel periodo intercorrente tra la data della valutazione e le ultime situazioni civilistiche e consolidate disponibili, fatta eccezione per il pagamento del dividendo effettuato nel mese di maggio 2019, il cui impatto è stato incluso nelle ipotesi di valutazione. Ai fini del metodo delle Quotazioni di Borsa la data di riferimento coincide con il 12 giugno 2019, ossia l'ultimo giorno di negoziazione dei titoli SIAS antecedente il 13 giugno 2019.

E.1.2.1 Criteri per la determinazione del Corrispettivo

Ai fini della determinazione del Corrispettivo è stata individuata una pluralità di metodi e criteri di valutazione sia di natura analitica sia empirica, in considerazione delle caratteristiche specifiche di SIAS ed in linea con quanto previsto dalla migliore prassi valutativa a livello nazionale ed internazionale per operazioni della medesima natura. Tali metodologie, d'altra parte, non devono essere analizzate singolarmente, bensì considerate parte inscindibile di un processo valutativo unitario. L'analisi dei risultati ottenuti da ciascuna metodologia in modo indipendente, senza considerare il processo valutativo nel suo complesso, comporterebbe infatti la perdita di significatività dell'intero processo di valutazione.

Alla luce di tali considerazioni, sono state individuate le seguenti metodologie valutative:

- Metodo *Discounted Cash Flow* (DCF) con approccio a Somma delle Parti;
- Metodo delle Quotazioni di Borsa;
- Analisi dei prezzi *target* di SIAS pubblicati dai *broker* e dalle principali banche di investimento.

E.1.2.2 Metodo DCF con approccio a Somma delle Parti

Tale metodologia di valutazione è stata adottata al fine di riflettere i flussi di cassa operativi che SIAS potrebbe generare in futuro, nonché di coglierne le specificità in termini di profittabilità, crescita, livello di rischio, struttura patrimoniale e livello atteso di investimenti.

La metodologia DCF determina il valore del capitale economico della società in oggetto come somma algebrica dei seguenti elementi: (i) valore attuale dei flussi di cassa operativi *unlevered* futuri, (ii) valore terminale, (iii) debito finanziario netto, inclusivo di TFR e altri benefici ai dipendenti e debiti da interconnessione, e (iv) valore di eventuali attività accessorie o non operative, di attività possedute per la vendita e crediti da interconnessione.

I flussi di cassa operativi futuri vengono attualizzati, in funzione dell'arco temporale in cui sono attesi realizzarsi, utilizzando un tasso di sconto che riflette il costo medio ponderato delle risorse finanziarie dell'azienda a fronte del capitale investito (siano esse assunte a titolo di debito o di capitale proprio). In via generale, il tasso di sconto utilizzato ai fini della stima del valore del capitale economico di SIAS riflette ipotesi coerenti con i *benchmark* di mercato relativi al costo dell'indebitamento e al costo del capitale proprio, nonché con la struttura del capitale delle attività oggetto di valutazione.

Ai fini della valutazione di SIAS sulla base del metodo in oggetto, è stato seguito un approccio a "Somma delle Parti". Il valore di SIAS viene quindi determinato come somma dei valori delle singole attività identificabili per ciascuna entità economica / area di *business* / paese come identificate dal *management*.

Il valore terminale, laddove rilevante, rappresenta il valore residuo delle attività al termine del periodo di proiezioni predisposte dal *management* di SIAS; tale valore è stato stimato sulla base di dati, parametri ed ipotesi discussi e condivisi con il *management* di SIAS. Si specifica che, per le attività di gestione di concessioni autostradali, non è stato usato un valore terminale, essendo le singole attività valutate fino a scadenza della concessione stessa a meno che non sia previsto dal piano economico-finanziario della concessione in oggetto. Per le attività relative al settore costruzioni e tecnologie si è considerata la metodologia della *perpetuity*.

E.1.2.3 Metodo delle Quotazioni di Borsa

Il metodo delle Quotazioni di Borsa determina il valore della società oggetto di valutazione come capitalizzazione di Borsa derivante dai prezzi dei titoli negoziati su mercati azionari regolamentati. In particolare, il metodo in esame è ritenuto rilevante ai fini della valutazione di società quotate in ipotesi di significativa liquidità dei titoli in esame. Dottrina e prassi professionale suggeriscono inoltre, alla luce della potenziale volatilità di breve periodo, di tenere conto dei risultati desumibili dalle quotazioni di Borsa anche attraverso il calcolo di medie su diversi orizzonti temporali ponderate sui relativi volumi di scambio.

Le quotazioni rilevate sono state osservate nell'ambito di vari periodi temporali antecedenti al giorno 12 giugno 2019 (incluso) in quanto il giorno 13 giugno 2019 il consiglio di amministrazione di ASTM ha approvato i termini dell'Offerta. Sono stati considerati i prezzi di borsa derivanti relativi alle medie ponderate per i volumi dei pezzi di SIAS a 1, 3, 6 mesi. La scelta di tali periodi di riferimento è finalizzata all'esigenza di neutralizzare eventuali fluttuazioni di breve periodo manifestatesi nel livello delle quotazioni relative dei due titoli, dando allo stesso tempo adeguato rilievo ai prezzi negoziati più recentemente.

E.1.2.4 Prezzi *target* del titolo SIAS pubblicati da *broker* e dalle principali banche di investimento

Attraverso tale metodo sono valutate le valorizzazioni di SIAS derivanti delle ricerche pubblicate da *broker* e primarie banche di investimento nazionali ed internazionali, ricavandone un intervallo di *prezzi target* di riferimento. Si è tenuto conto delle ricerche pubblicate successivamente al 27 marzo 2019, escludendo inoltre pubblicazioni *under review* al momento della valutazione (fonte: Bloomberg).

E.1.2.5 Difficoltà e limiti riscontrati nella valutazione del Corrispettivo

Le conclusioni del percorso valutativo seguito devono ad ogni modo essere considerate alla luce di taluni limiti e difficoltà di seguito sintetizzati:

- i dati previsionali e le stime e proiezioni economico-finanziarie predisposte dal *management* di SIAS, utilizzate ai fini delle valutazioni presentano, per loro natura, profili di incertezza circa l'effettiva prevedibilità della *performance* operativa e reddituale futura attesa, anche in relazione a possibili variazioni del contesto di riferimento, incluso il quadro regolamentare;
- l'attuale elevata volatilità dei mercati finanziari comporta impatti talvolta significativi non solo in riferimento ai prezzi di mercato di SIAS, ma anche sulle stesse grandezze patrimoniali ed economico-finanziarie rilevanti;
- la metodologia di valutazione fondamentale DCF con approccio a Somma delle Parti si basa necessariamente su proiezioni economico-finanziarie di SIAS predisposte dal *management* e non certificate o verificabili da parti terze;
- l'applicazione del metodo DCF con approccio a Somma delle Parti ha richiesto l'utilizzo di dati economici, finanziari e patrimoniali relativi a singoli *business* / concessioni in cui opera SIAS, attraverso una complessa allocazione di tali grandezze ai singoli *business* sulla base di principi gestionali o indicazioni del *management* stesso;
- sono state applicate metodologie di natura diversa, analitiche o empiriche, che hanno richiesto l'utilizzo di dati, parametri e ipotesi diversi. Nell'applicazione di tali metodologie, il Consiglio di Amministrazione dell'Offerente ha considerato le caratteristiche ed i limiti impliciti in ciascuna di esse, sulla base della prassi valutativa professionale, nazionale ed internazionale;
- nell'applicazione della metodologia dei prezzi *target* espressi dalle ricerche degli analisti finanziari (fonte: Bloomberg), sono stati presi in considerazione *report* pubblicati successivamente alla pubblicazione dei risultati finanziari relativi all'anno fiscale 2018 e le cui stime ed aspettative potrebbero essere diverse, anche in modo significativo, rispetto alle proiezioni finanziarie fornite dal *management*;
- le Azioni SIAS hanno un profilo di liquidità per volumi di *trading* giornalieri di Borsa non elevato.

E.2 INDICAZIONE DEL CONTROVALORE COMPLESSIVO DELL'OFFERTA

L'Offerta ha ad oggetto massime n. 11.377.108 Azioni SIAS, del valore nominale di Euro 0,50 ciascuna, che rappresentano il 5% del capitale sociale sottoscritto e versato dell'Emittente.

L'Esborso Massimo dell'Offerta, in caso di integrale adesione per il quantitativo massimo di Azioni Oggetto dell'Offerta, è pari a Euro 199.099.390,00.

E.3 CONFRONTO DEL CORRISPETTIVO CON ALCUNI INDICATORI

Nella seguente tabella sono riportati: i) i principali indicatori per azione relativi agli esercizi chiusi al 31 dicembre 2017 e al 31 dicembre 2018 dell'Emittente, ii) i principali moltiplicatori calcolati sulla base del Corrispettivo di Offerta e relativi agli esercizi chiusi al 31 dicembre 2017 e al 31 dicembre 2018 dell'Emittente.

	2018	2017
Dividendi per azione [7]	0,70	0,35
Risultato economico dopo la tassazione (esclusi i risultati delle attività in via di dismissione degli ultimi due anni) (*in milioni di Euro*)	264,5	237,8
Risultato economico netto per azione	1,162	1,045
Cash flow per azione	2,4	2,1
Patrimonio netto per azione	9,9	9,1
EV / EBITDA (*x*)	7,00	6,59
P / E (*x*)	16,75	15,05
P / Cash Flow (*x*)	8,34	7,16
P/ Mezzi Propri (*x*)	1,92	1,76
Fonte: Bilanci dell'Emittente, FactSet		

Il metodo dei multipli di mercato non è stato considerato quale metodo di valutazione di riferimento per via della limitata comparabilità di SIAS con altri operatori di mercato, principalmente a causa delle specificità del settore delle concessioni autostradali e, pertanto, non è stato fornito il raffronto con i multipli di altre società.

E.4 MEDIA MENSILE PONDERATA DELLE QUOTAZIONI REGISTRATE DALLE AZIONI DELL'EMITTENTE NEI DODICI MESI PRECEDENTI L'OFFERTA

Vengono di seguito riportate le medie ponderate mensili per i volumi giornalieri di scambio dei prezzi ufficiali delle Azioni registrati in ciascuno dei dodici mesi antecedenti l'ultima rilevazione precedente la data dell'annuncio da parte dell'Offerente della decisione di promuovere l'Offerta (ossia il 13 giugno 2019, escluso).

Periodo di riferimento	Prezzo medio ponderato *(Euro)*	Volumi totali *(azioni)*	Controvalori totali *(Euro)*
01 giugno - 12 giugno 2019	16,25	2.269.881	36.894.735
mag-19	14,73	2.993.516	44.107.446
apr-19	14,84	3.062.284	45.444.330
mar-19	14,96	3.209.046	48.005.915
feb-19	14,30	3.860.195	55.192.438
gen-19	12,74	6.002.310	76.485.634
dic-18	11,39	4.211.750	47.992.178
nov-18	12,33	3.032.989	37.395.719
ott-18	12,40	4.512.426	55.942.386
set-18	13,02	5.322.910	69.310.513
ago-18	12,74	8.582.931	109.375.079
lug-18	13,56	6.865.508	92.063.944
13 giugno - 30 giugno 2018	13,02	4.492.015	58.496.886
Fonte: FactSet			

[7] Relativo all'utile rispettivamente dell'anno 2018 e 2017.

Il prezzo ufficiale delle Azioni SIAS rilevato il 12 giugno 2019 è stato pari a Euro 17,04.

Il grafico seguente illustra l'andamento del prezzo ufficiale delle Azioni SIAS relativo ai 12 mesi antecedenti l'ultima rilevazione precedente il 13 giugno 2019 (escluso), data di annuncio della decisione dell'Offerente di promuovere l'Offerta.

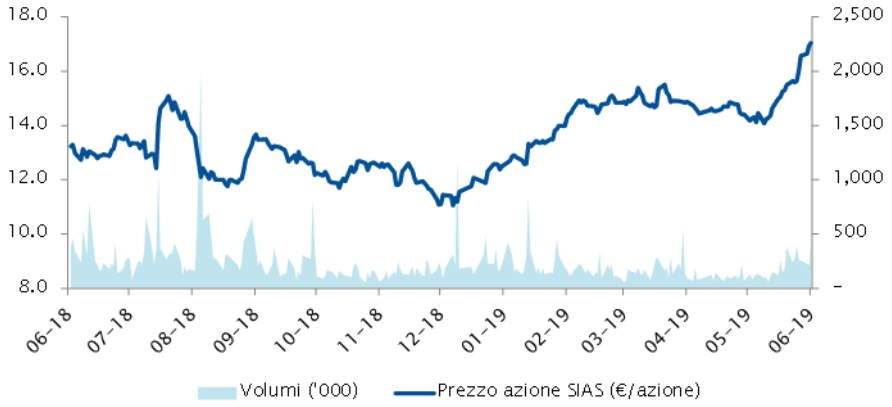

Fonte: FactSet

Nell'arco dei 12 mesi antecedenti l'annuncio dell'Offerta, il titolo dell'Emittente ha registrato un prezzo ufficiale minimo di Euro 11,05 (rilevato il 12 dicembre 2018) ed un massimo di Euro 17,04 (rilevato il 12 giugno 2019) (Fonte: FactSet).

Nella tabella che segue è riportato il confronto tra il Corrispettivo e le medie ponderate per i volumi dei prezzi ufficiali relative a 1, 3, 6 mesi e a 1 anno precedenti la data di annuncio della decisione dell'Offerente di promuovere l'Offerta.

Riferimento	Corrispettivo e Prezzo medio ponderato (Euro)	Premio / (sconto) implicito nel Corrispettivo (%)
Corrispettivo offerto	17,50	
Prezzo ufficiale al 12 giugno 2019	17,04	2,715
Media prezzi a 1 settimana	16,68	4,942
Media prezzi a 1 mese	15,53	12,651
Media prezzi a 3 mesi	15,14	15,562
Media prezzi a 6 mesi	13,97	25,299
Media prezzi a 1 anno	13,31	31,452
Fonte: FactSet		

Il prezzo ufficiale delle Azioni SIAS alla chiusura dell'ultimo Giorno di Borsa Aperta antecedente la Data del Documento di Offerta è di Euro 16,925.

E.5 INDICAZIONE, OVE NOTI, DEI VALORI ATTRIBUITI AGLI STRUMENTI FINANZIARI DELL'EMITTENTE IN OCCASIONE DI OPERAZIONI FINANZIARIE EFFETTUATE NELL'ULTIMO ESERCIZIO E NELL'ESERCIZIO IN CORSO (QUALI FUSIONI E SCISSIONI, AUMENTI DI CAPITALE, OFFERTE PUBBLICHE, EMISSIONI DI *WARRANT*, TRASFERIMENTI DI PACCHETTI SIGNIFICATIVI)

Per quanto a conoscenza dell'Offerente, nel corso dell'esercizio chiuso al 31 dicembre 2018 e dell'esercizio in corso, ad eccezione della Fusione, non sono state realizzate operazioni finanziarie –

quali fusioni e scissioni, aumenti di capitale, offerte pubbliche, emissioni di *warrant* e trasferimenti di pacchetti significativi – che abbiano comportato una valutazione delle Azioni SIAS.

E.6 INDICAZIONE DEI VALORI AI QUALI SONO STATE EFFETTUATE, NEGLI ULTIMI DODICI MESI, DA PARTE DELL'OFFERENTE, OPERAZIONI DI ACQUISTO E DI VENDITA SUGLI STRUMENTI FINANZIARI OGGETTO DELL'OFFERTA, PRECISANDO IL NUMERO DELLE OPERAZIONI E DEGLI STRUMENTI FINANZIARI ACQUISTATI E VENDUTI

Negli ultimi dodici mesi, per tali intendendosi i dodici mesi anteriori alla data di annuncio della decisione dell'Offerente di promuovere l'Offerta (*i.e.*, 13 giugno 2019), l'Offerente e (per quanto a conoscenza dell'Offerente) le persone che agiscono di concerto con l'Offerente non hanno effettuato operazioni di acquisto ovvero di vendita aventi ad oggetto le Azioni SIAS, salvo quanto di seguito indicato:

- nel mese di agosto 2018 Aurelia ha acquistato n. 401.042 Azioni SIAS a un prezzo medio unitario di Euro 12,00;
- nel mese di settembre 2018 Aurelia ha acquistato n. 47.102 Azioni SIAS a un prezzo medio unitario di Euro 11,98;
- nel mese di settembre le predette Azioni SIAS, pari a n. 448.144 Azioni, sono state oggetto di apporto a patrimonio da parte di Aurelia in favore di Nuova Argo Finanziaria: ai fini della costituzione della corrispondente riserva di patrimonio netto nel bilancio di Nuova Argo Finanziaria a tali Azioni è stato attribuito un valore unitario pari a Euro 14,28;
- nel mese di dicembre 2018 Nuova Argo Finanziaria ha acquistato n. 640.000 Azioni SIAS a un prezzo medio unitario di Euro 11,17;
- nel mese di gennaio 2019 Nuova Argo Finanziaria ha acquistato n. 65.000 Azioni SIAS a un prezzo medio unitario di Euro 11,98.

F. MODALITÀ E TERMINI DI ADESIONE ALL'OFFERTA, DATE E MODALITÀ DI PAGAMENTO DEL CORRISPETTIVO E DI RESTITUZIONE DEI TITOLI OGGETTO DELL'OFFERTA

F.1 MODALITÀ E TERMINI STABILITI PER L'ADESIONE ALL'OFFERTA E PER IL DEPOSITO DEGLI STRUMENTI FINANZIARI

F.1.1 Periodo di Adesione

Il Periodo di Adesione, concordato con Borsa Italiana ai sensi dell'art. 40, comma 2, del Regolamento Emittenti, avrà inizio l'8 luglio 2019 e terminerà il 26 luglio 2019 (estremi inclusi), salvo proroga.

L'adesione all'Offerta potrà avvenire in ciascun Giorno di Borsa Aperta compreso nel Periodo di Adesione tra le ore 8:30 e le ore 17:30.

La eventuale proroga del Periodo di Adesione sarà resa nota, entro i termini previsti dalla normativa vigente, mediante un comunicato diffuso ai sensi dall'art. 36 del Regolamento Emittenti.

L'Offerente comunicherà eventuali modifiche dell'Offerta ai sensi delle disposizioni di legge e regolamentari vigenti.

Ai sensi dell'art. 40-*bis*, comma 1, lett. a), del Regolamento Emittenti, entro il Giorno di Borsa Aperta successivo alla Data di Pagamento, il Periodo di Adesione è riaperto per cinque Giorni di Borsa Aperta qualora, in occasione della pubblicazione dei risultati dell'Offerta, l'Offerente comunichi il verificarsi della Condizione Soglia ovvero la rinuncia alla stessa.

Trattandosi di un'offerta volontaria parziale avente ad oggetto un numero massimo di Azioni pari a n. 11.377.108, pari al 5% del capitale sociale dell'Emittente, qualora le Azioni portate in adesione durante il Periodo di Adesione siano pari o superiori a tale numero, non si darà luogo alla Riapertura dei Termini, essendo stato raggiunto il quantitativo massimo di Azioni Oggetto dell'Offerta.

Pertanto, qualora al termine del Periodo di Adesione il quantitativo di adesioni all'Offerta sia inferiore al numero massimo di Azioni Oggetto dell'Offerta e l'Offerente, in occasione della pubblicazione della Comunicazione sui Risultati Provvisori dell'Offerta, comunichi il verificarsi della Condizione Soglia (anche alla luce degli acquisti effettuati dall'Offerente al di fuori dell'Offerta che non verranno computati a decremento del numero di Azioni Oggetto dell'Offerta) ovvero la rinuncia alla stessa, si darà luogo alla Riapertura dei Termini ai sensi dell'art. 40-*bis* del Regolamento Emittenti.

In tal caso, il Giorno di Borsa Aperta successivo alla Data di Pagamento, il Periodo di Adesione dovrà essere riaperto per 5 Giorni di Borsa Aperta.

Le Azioni oggetto della Riapertura dei Termini saranno pari alla differenza tra il quantitativo massimo delle Azioni Oggetto dell'Offerta e il quantitativo di Azioni portate in adesione all'Offerta durante il Periodo di Adesione.

La Riapertura dei Termini non si verificherà, si sensi dell'art. 40-*bis*, comma 3, lett. a), del Regolamento Emittenti, qualora l'Offerente renda noto al mercato, almeno 5 Giorni di Borsa Aperta prima della fine del Periodo di Adesione:

(i) il verificarsi della Condizione Soglia; o

(ii) nel caso in cui non si sia ancora verificata la Condizione Soglia, la rinuncia alla stessa, mediante apposito comunicato che sarà pubblicato ai sensi dell'art. 40-*bis*, comma 3, lett. a), del Regolamento Emittenti.

F.1.2 Procedura di adesione e deposito delle Azioni dell'Emittente

Le adesioni nel corso del Periodo di Adesione o nell'eventuale Riapertura dei Termini da parte dei titolari delle Azioni (o del rappresentante che ne abbia i poteri) sono irrevocabili, salvo quanto previsto dall'art. 44, comma 7, del Regolamento Emittenti, che prevede espressamente la revocabilità delle adesioni dopo la pubblicazione di un'offerta concorrente o di un rilancio.

L'adesione all'Offerta dovrà avvenire tramite la sottoscrizione di apposita scheda di adesione (la "**Scheda di Adesione**"), debitamente compilata, con contestuale deposito delle Azioni SIAS presso gli Intermediari Incaricati di cui alla Sezione B, Paragrafo B.3, del Documento di Offerta. Gli azionisti dell'Emittente che intendano aderire all'Offerta potranno anche consegnare la Scheda di Adesione e

depositare le Azioni SIAS ivi indicate presso gli Intermediari Depositari, a condizione che la consegna e il deposito siano effettuati in tempo utile per consentire agli Intermediari Depositari di provvedere al deposito delle Azioni SIAS presso l'Intermediario Incaricato entro e non oltre l'ultimo giorno del Periodo di Adesione (o dell'eventuale Riapertura dei Termini).

Le Azioni SIAS sono assoggettate al regime di dematerializzazione dei titoli previsto dagli artt. 83-*bis* e seguenti del TUF, nonché dal Provvedimento Consob-Banca d'Italia del 13 agosto 2018, come successivamente modificato e integrato.

Potranno essere portate in adesione all'Offerta solo Azioni SIAS che risultino, al momento dell'adesione, regolarmente iscritte e disponibili su un conto titoli dell'Aderente da questi acceso presso un intermediario aderente al sistema di gestione accentrata presso Monte Titoli. In particolare, le Azioni rivenienti da operazioni di acquisto effettuate sul mercato potranno essere portate in adesione all'Offerta, solo a seguito dell'intervenuto regolamento delle operazioni medesime nell'ambito del sistema di liquidazione.

Coloro che intendono portare le proprie Azioni SIAS in adesione all'Offerta devono essere titolari di Azioni SIAS dematerializzate, regolarmente iscritte in un conto titoli presso uno degli Intermediari Depositari e devono rivolgersi ai rispettivi intermediari per il conferimento di adeguate istruzioni al fine di aderire all'Offerta.

La sottoscrizione della Scheda di Adesione, pertanto, in considerazione del predetto regime di dematerializzazione dei titoli, varrà anche quale istruzione irrevocabile conferita dal singolo titolare di Azioni SIAS all'Intermediario Incaricato o al relativo Intermediario Depositario, presso il quale siano depositate le Azioni in conto titoli, a trasferire le predette Azioni in depositi vincolati presso detti intermediari, a favore dell'Offerente.

Gli Intermediari Depositari, in qualità di mandatari, dovranno controfirmare la Scheda di Adesione. Resta a esclusivo carico degli azionisti il rischio che gli Intermediari Depositari non consegnino la Scheda di Adesione e, se del caso, non depositino le Azioni SIAS portate in adesione all'Offerta presso l'Intermediario Incaricato entro l'ultimo giorno valido del Periodo di Adesione (o dell'eventuale Riapertura dei Termini).

All'atto dell'adesione all'Offerta e del deposito delle Azioni mediante la sottoscrizione della Scheda di Adesione sarà conferito mandato all'Intermediario Incaricato e all'eventuale Intermediario Depositario per eseguire tutte le formalità necessarie e propedeutiche al trasferimento delle Azioni all'Offerente, a carico del quale sarà il relativo costo.

Le Azioni SIAS conferite dovranno essere libere da vincoli di ogni genere e natura – reali, obbligatori e/o personali – oltreché liberamente trasferibili all'Offerente e con godimento regolare.

Le adesioni all'Offerta da parte di soggetti minori o di persone affidate a tutori o curatori, ai sensi delle applicabili disposizioni di legge, sottoscritte da chi esercita la potestà, la tutela o la curatela, se non corredate dall'autorizzazione del giudice tutelare, saranno accolte con riserva e non conteggiate ai fini della determinazione della percentuale di adesione all'Offerta e il loro pagamento avverrà in ogni caso solo ad autorizzazione ottenuta.

In caso di adesioni all'Offerta durante il Periodo di Adesione per quantitativi superiori al numero di Azioni Oggetto dell'Offerta, alle Azioni portate in adesione verrà applicato il Riparto secondo il metodo del "*pro-rata*" in virtù del quale l'Offerente acquisterà da tutti gli azionisti che abbiano aderito all'Offerta durante il Periodo di Adesione la stessa proporzione delle Azioni da essi apportate all'Offerta.

Qualora, invece, al termine del Periodo di Adesione, il numero di Azioni SIAS portate in adesione all'Offerta risulti inferiore al numero massimo di Azioni Oggetto dell'Offerta (e le Condizioni dell'Offerta si siano avverate o siano rinunciate), sussisteranno i presupposti per la Riapertura dei Termini ai sensi dell'art. 40-*bis*, comma 1, lett. a), del Regolamento Emittenti. Il numero di Azioni Oggetto della Riapertura dei Termini sarà pari al numero di Azioni Oggetto dell'Offerta dedotto il numero di Azioni portate in adesione all'Offerta durante il Periodo di Adesione.

Qualora ad esito della Riapertura dei Termini il numero di Azioni portate in adesione risulti eccedente il numero di Azioni Oggetto della Riapertura dei Termini, alla Riapertura dei Termini sarà applicato il Riparto secondo il metodo del "*pro-rata*" in virtù del quale l'Offerente acquisterà da tutti gli azionisti

che abbiano aderito all'Offerta durante la Riapertura dei Termini la stessa proporzione delle Azioni da essi apportate all'Offerta.

Le Azioni SIAS risultanti in eccedenza a seguito del Riparto verranno rimesse a disposizione degli Aderenti attraverso gli Intermediari Depositari entro il Giorno di Borsa Aperta successivo al Comunicato sui Risultati Definitivi dell'Offerta con il quale sarà altresì reso noto il Coefficiente di Riparto definitivo.

Si segnala altresì che l'effettuazione dell'eventuale Riparto non consentirà di revocare l'adesione.

F.2 INDICAZIONI IN ORDINE ALLA TITOLARITÀ E ALL'ESERCIZIO DEI DIRITTI AMMINISTRATIVI E PATRIMONIALI INERENTI AGLI STRUMENTI FINANZIARI OGGETTO DELL'OFFERTA, IN PENDENZA DELLA STESSA

Le Azioni SIAS portate in adesione all'Offerta durante il Periodo di Adesione saranno trasferite all'Offerente alla Data di Pagamento. Le Azioni SIAS portate in adesione all'Offerta durante l'eventuale periodo di Riapertura dei Termini saranno trasferite all'Offerente alla Data di Pagamento ad esito della Riapertura dei Termini.

Per tutto il periodo in cui le Azioni SIAS risulteranno vincolate all'Offerta e, quindi, fino alla Data di Pagamento (ovvero, per le Azioni SIAS oggetto di adesione nell'ambito dell'eventuale Riapertura dei Termini, fino alla Data di Pagamento ad esito della Riapertura dei Termini), gli Aderenti conserveranno e potranno esercitare i diritti patrimoniali (quali, ad esempio, il diritto di opzione e il diritto ai dividendi) e amministrativi (quale il diritto di voto) derivanti dalla proprietà delle Azioni SIAS portate in adesione all'Offerta; tuttavia, gli Aderenti non potranno trasferire le loro Azioni portate in adesione, all'infuori dell'adesione ad eventuali offerte concorrenti o rilanci ai sensi dell'art. 44 del Regolamento Emittenti.

Alla Data di Pagamento (ovvero, per le Azioni SIAS oggetto di adesione nell'ambito dell'eventuale Riapertura dei Termini, alla Data di Pagamento ad esito della Riapertura dei Termini), le Azioni SIAS complessivamente apportate all'Offerta saranno trasferite sul conto deposito titoli dell'Offerente.

Pertanto, a partire dalla Data di Pagamento (ovvero, per le Azioni SIAS oggetto di adesione nell'ambito dell'eventuale Riapertura dei Termini, a partire dalla Data di Pagamento ad esito della Riapertura dei Termini), gli Aderenti non potranno più esercitare i diritti patrimoniali e amministrativi relativi alle Azioni SIAS portate in adesione all'Offerta.

F.3 COMUNICAZIONI RELATIVE ALL'ANDAMENTO E AL RISULTATO DELL'OFFERTA

Durante il Periodo di Adesione o il periodo dell'eventuale Riapertura dei Termini, l'Intermediario Incaricato del Coordinamento della Raccolta delle Adesioni comunicherà su base giornaliera a Borsa Italiana, ai sensi dell'art. 41, comma 2, lettera d), del Regolamento Emittenti, i dati relativi alle adesioni pervenute giornalmente e alle Azioni SIAS complessivamente portate in adesione all'Offerta, nonché la percentuale che tali quantitativi rappresentano rispetto alle Azioni Oggetto dell'Offerta.

Borsa Italiana provvederà, entro il giorno successivo a tale comunicazione, alla pubblicazione dei dati stessi mediante apposito avviso.

Inoltre, qualora entro la Data di Pagamento, l'Offerente acquisti, direttamente e/o indirettamente, ulteriori Azioni al di fuori dell'Offerta, l'Offerente ne darà comunicazione entro la giornata a Consob ed al mercato ai sensi dell'art. 41, comma 2, lett. c), del Regolamento Emittenti.

Entro la sera dell'ultimo giorno del Periodo di Adesione o, comunque, entro le ore 7.59 del primo Giorno di Borsa Aperta successivo al termine del Periodo di Adesione, l'Offerente diffonderà il Comunicato sui Risultati Provvisori dell'Offerta nel quale sarà altresì indicato l'eventuale Coefficiente di Riparto provvisorio, ai sensi dell'art. 36 del Regolamento Emittenti.

I risultati definitivi dell'Offerta e il Coefficiente di Riparto saranno pubblicati a cura dell'Offerente nel Comunicato sui Risultati Definitivi dell'Offerta entro il Giorno di Borsa Aperta precedente la Data di Pagamento, vale a dire entro il 1° agosto 2019 (salvo proroga), ai sensi dell'art. 41, comma 6, del Regolamento Emittenti.

Nel caso in cui trovasse applicazione la Riapertura dei Termini:

(i) i risultati provvisori dell'Offerta ad esito dell'eventuale Riapertura dei Termini saranno comunicati al mercato entro la sera dell'ultimo giorno dell'eventuale Riapertura dei Termini (ossia entro il 9 agosto 2019, salvo proroga) e comunque entro le 7:59 del primo Giorno di Borsa Aperta successivo alla fine dell'eventuale Riapertura dei Termini (ossia entro il 12 agosto 2019, salvo proroga);

(ii) i risultati definitivi dell'Offerta ad esito dell'eventuale Riapertura dei Termini saranno resi noti dall'Offerente, ai sensi dell'art. 41, comma 6, del Regolamento Emittenti, il Giorno di Borsa Aperta antecedente la Data di Pagamento ad esito della Riapertura dei Termini (ossia entro il 16 agosto 2019, salvo proroga).

F.3.1 Informazioni relative all'avveramento delle Condizioni dell'Offerta

L'efficacia dell'Offerta è condizionata al verificarsi di ciascuna delle seguenti condizioni:

(i) la Condizione Soglia; e

(ii) la Condizione MAC.

L'Offerente si riserva la facoltà di rinunciare a una o più delle Condizioni dell'Offerta, fermo restando che la Condizione MAC potrà essere rinunciata da ASTM solo previo consenso scritto della Banca Finanziatrice.

L'Offerente darà notizia dell'avveramento o del mancato avveramento delle Condizioni dell'Offerta ovvero, nel caso in cui le Condizioni dell'Offerta non si siano verificate, dell'eventuale rinuncia alle stesse, dandone comunicazione con le modalità di cui all'art. 36 del Regolamento Emittenti, entro i seguenti termini:

- con riferimento alla Condizione Soglia, contestualmente alla pubblicazione del Comunicato sui Risultati Provvisori dell'Offerta, ossia entro la sera dell'ultimo giorno del Periodo di Adesione o comunque entro le ore 7.59 del primo Giorno di Borsa Aperta successivo al termine del Periodo di Adesione (ossia, entro le 7.59 del 29 luglio 2019, salvo proroga);
- con riferimento alla Condizione MAC, entro il secondo Giorno di Borsa Aperta precedente la Data di Pagamento (ossia, entro il 31 luglio 2019, salvo proroga).

In caso di mancato avveramento anche di una sola delle Condizioni dell'Offerta e di mancato esercizio da parte dell'Offerente della facoltà di rinunziarvi, l'Offerta non si perfezionerà. In tal caso, le Azioni eventualmente portate in adesione all'Offerta saranno rimesse a disposizione degli Aderenti, entro il Giorno di Borsa Aperta successivo alla data in cui sarà dichiarata l'inefficacia dell'Offerta: le Azioni ritorneranno quindi nella disponibilità degli Aderenti per il tramite degli Intermediari Depositari, senza addebito di oneri o spese a loro carico.

F.4 MERCATO SUL QUALE È PROMOSSA L'OFFERTA

L'Offerta è promossa esclusivamente in Italia, in quanto le Azioni SIAS sono quotate sul MTA, ed è rivolta, indistintamente e a parità di condizioni, a tutti gli azionisti dell'Emittente.

L'Offerta non sarà promossa né diffusa, direttamente o indirettamente, negli Stati Uniti d'America, in Australia, Canada, Giappone o in qualsiasi altro Paese nel quale l'Offerta non sia consentita in assenza di autorizzazione da parte delle competenti autorità locali o sia in violazione di norme o regolamenti (gli "**Altri Paesi**"), né utilizzando strumenti di comunicazione o commercio internazionale (ivi inclusi, a titolo esemplificativo, la rete postale, il *fax*, il *telex*, la posta elettronica, il telefono ed *internet*) degli Stati Uniti d'America, Australia, Canada, Giappone o degli Altri Paesi, né qualsivoglia struttura di alcuno degli intermediari finanziari degli Stati Uniti d'America, Australia, Canada, Giappone o degli Altri Paesi, né in alcun altro modo.

Copia del Documento di Offerta, o di porzioni dello stesso, così come copia di qualsiasi documento relativo all'Offerta, non sono e non dovranno essere inviati, né in qualsiasi modo trasmessi, o comunque distribuiti, direttamente o indirettamente, negli Stati Uniti d'America, in Australia, in Canada, in Giappone o negli Altri Paesi. Chiunque riceva i suddetti documenti non dovrà distribuirli, inviarli o spedirli (né a mezzo di posta né attraverso alcun altro mezzo o strumento di comunicazione o

commercio internazionale) negli Stati Uniti d'America, in Australia, in Canada, in Giappone o negli Altri Paesi.

Il Documento di Offerta, così come ogni altro documento relativo all'Offerta, non costituiscono e non potranno essere interpretati quale offerta di strumenti finanziari rivolta a soggetti domiciliati e/o residenti negli Stati Uniti d'America, Canada, Giappone, Australia o negli Altri Paesi. Nessuno strumento può essere offerto o compravenduto negli Stati Uniti d'America, Australia, Canada, Giappone o negli Altri Paesi in assenza di specifica autorizzazione in conformità alle applicabili disposizioni della legge locale di detti stati o degli Altri Paesi ovvero di deroga rispetto alle medesime disposizioni.

L'adesione all'Offerta da parte di soggetti residenti in paesi diversi dall'Italia può essere soggetta a specifici obblighi o restrizioni previsti da disposizioni di legge o regolamentari. È esclusiva responsabilità dei destinatari dell'Offerta conformarsi a tali norme e, pertanto, prima di aderire all'Offerta, verificarne l'esistenza e l'applicabilità, rivolgendosi ai propri consulenti. Non saranno accettate eventuali adesioni all'Offerta conseguenti ad attività di sollecitazione poste in essere in violazione delle limitazioni di cui sopra.

F.5 DATA DI PAGAMENTO

Subordinatamente al verificarsi delle Condizioni dell'Offerta (ovvero alla rinuncia alle stesse da parte dell'Offerente), il pagamento del Corrispettivo agli Aderenti sarà effettuato alla Data di Pagamento, corrispondente al quinto Giorno di Borsa Aperta successivo alla data di chiusura del Periodo di Adesione e, pertanto, salvo proroga del Periodo di Adesione in conformità alle vigenti disposizioni di legge o di regolamento, il 2 agosto 2019.

In caso di proroga del Periodo di Adesione, il pagamento del Corrispettivo avverrà il quinto Giorno di Borsa Aperta successivo alla data di chiusura del Periodo di Adesione, come prorogato. La nuova Data di Pagamento così determinata sarà resa nota, entro i termini previsti dalla normativa vigente, mediante un comunicato diffuso ai sensi dall'art. 36 del Regolamento Emittenti.

In caso di Riapertura dei Termini, il pagamento del Corrispettivo relativamente alle Azioni che hanno formato oggetto di adesione durante la Riapertura dei Termini, sarà effettuato, ai sensi dell'art. 40-*bis*, comma 4, del Regolamento Emittenti, al quinto Giorno di Borsa Aperta successivo alla data di chiusura del periodo di Riapertura dei Termini e, pertanto, salvo proroga, in data 19 agosto 2019.

Alla Data di Pagamento ed eventualmente alla Data di Pagamento ad esito della Riapertura dei Termini, l'Intermediario Incaricato del Coordinamento trasferirà le Azioni SIAS complessivamente apportate all'Offerta su di un conto deposito titoli intestato all'Offerente.

F.6 MODALITÀ DI PAGAMENTO DEL CORRISPETTIVO

Subordinatamente al verificarsi delle Condizioni di Efficacia dell'Offerta (ovvero alla rinuncia alle stesse da parte dell'Offerente), il pagamento del Corrispettivo sarà effettuato in contanti.

Il Corrispettivo sarà versato dall'Offerente, tramite l'Intermediario Incaricato del Coordinamento della Raccolta delle Adesioni, agli Intermediari Incaricati, che trasferiranno i fondi agli Intermediari Depositari per l'accredito sui conti dei rispettivi clienti, in conformità alle istruzioni fornite dagli Aderenti nella Scheda di Adesione.

L'obbligazione dell'Offerente di corrispondere il Corrispettivo ai sensi dell'Offerta si intenderà adempiuta nel momento in cui le relative somme siano state trasferite agli Intermediari Incaricati. Resta ad esclusivo carico degli Aderenti il rischio che gli Intermediari Incaricati o gli Intermediari Depositari non provvedano a trasferire tali somme agli aventi diritto ovvero ne ritardino il trasferimento.

F.7 LEGGE REGOLATRICE DEI CONTRATTI STIPULATI TRA L'OFFERENTE E I POSSESSORI DEGLI STRUMENTI FINANZIARI DELLA SOCIETÀ EMITTENTE NONCHÉ DELLA GIURISDIZIONE COMPETENTE

In relazione all'adesione alla presente Offerta, la legge regolatrice è la legge italiana e la giurisdizione competente e quella ordinaria italiana.

F.8 MODALITÀ E TERMINI DI RESTITUZIONE DELLE AZIONI SIAS NEL CASO DI INEFFICACIA DELL'OFFERTA E/O DI RIPARTO

In caso di mancato avveramento anche di una sola delle Condizioni dell'Offerta e di mancato esercizio da parte dell'Offerente della facoltà di rinunziarvi, l'Offerta non si perfezionerà. In tal caso, le Azioni eventualmente portate in adesione all'Offerta saranno rimesse a disposizione degli Aderenti, entro il Giorno di Borsa Aperta successivo alla data in cui sarà dichiarata l'inefficacia dell'Offerta: le Azioni ritorneranno quindi nella disponibilità degli Aderenti per il tramite degli Intermediari Depositari, senza addebito di oneri o spese a loro carico.

Inoltre, qualora il numero di Azioni SIAS portate in adesione all'Offerta durante il Periodo di Adesione sia superiore a n. 11.377.108 Azioni, vale a dire al numero di Azioni Oggetto dell'Offerta, alle Azioni portate in adesione verrà applicato il Riparto secondo il metodo del "*pro-rata*" in virtù del quale l'Offerente acquisterà da tutti gli azionisti che abbiano aderito all'Offerta durante il Periodo di Adesione la stessa proporzione delle azioni da essi apportate all'Offerta.

Allo stesso modo, laddove si realizzino i presupposti per la Riapertura dei Termini e l'ammontare delle Azioni portate in adesione all'Offerta nel periodo di Riapertura dei Termini sia superiore al numero di Azioni Oggetto della Riapertura dei Termini, sarà applicato il Riparto secondo il metodo del "*pro-rata*" in virtù del quale l'Offerente acquisterà da tutti gli azionisti che abbiano aderito all'Offerta durante la Riapertura dei Termini la stessa proporzione delle azioni da essi apportate all'Offerta.

G. MODALITÀ DI FINANZIAMENTO, GARANZIE DI ESATTO ADEMPIMENTO E PROGRAMMI FUTURI DELL'OFFERENTE

G.1 MODALITÀ DI FINANZIAMENTO DELL'OFFERTA E GARANZIE DI ESATTO ADEMPIMENTO

G.1.1 Finanziamento funzionale a finanziare l'acquisizione delle Azioni SIAS

Il pagamento del Corrispettivo verrà effettuato mediante l'utilizzo di parte delle risorse derivanti dal finanziamento "*term loan*", di importo massimo pari a Euro 300.000.000,00, messo a disposizione dell'Offerente dalla Banca Finanziatrice, nei termini e condizioni contenute nel Contratto di Finanziamento stipulato in data 28 giugno 2019.

Ai sensi del Contratto di Finanziamento, la Banca Finanziatrice ha messo a disposizione dell'Offerente *(i)* una linea di credito ("*Term Tranche 1*") per un importo fino a Euro 265.000.000,00, destinata a finanziare l'acquisto delle Azioni SIAS nell'ambito dell'Offerta e, per il residuo, il pagamento del valore di liquidazione delle azioni oggetto dell'eventuale esercizio del diritto di recesso da parte degli azionisti di ASTM che non concorrano all'approvazione del Progetto di Fusione, nonché *(ii)* una linea di credito ("*Term Tranche 2*") per un importo fino a Euro 35.000.000,00, destinata a rifinanziare l'indebitamento dell'Offerente nei confronti di UniCredit S.p.A.

Nella tabella che segue sono riportati i principali termini e condizioni del Contratto di Finanziamento:

Finanziamento	Contratto di Finanziamento per complessivi Euro 300.000.000,00, sottoscritto in data 28 giugno 2019 tra UniCredit S.p.A. (in qualità di Banca Finanziatrice, "*Facility Agent*", "*Global Coordinator*", "*Mandated Lead Arranger*", "*Underwriter*" e "*Bookrunner*"), da una parte, e ASTM, dall'altra.
Beneficiario	ASTM.
Facility Agent	UniCredit S.p.A.
Global Coordinator	UniCredit S.p.A.
Mandated Lead Arranger	UniCredit S.p.A.
Bookrunner	UniCredit S.p.A.
Banca Finanziatrice	UniCredit S.p.A., con facoltà di sindacazione in favore di soggetti finanziatori terzi secondo la prassi di mercato.
Linea di credito "*Term Tranche 1*"	Euro 265.000.000.00.
Linea di credito "*Term Tranche 2*"	Euro 35.000.000,00.
Scopo della linea di credito "*Term Tranche 1*"	La linea di credito "*Term Tranche 1*" sarà utilizzata: (i) ai fini del rilascio della garanzia di esatto adempimento da parte di UniCredit S.p.A., in conformità a quanto previsto dal Regolamento Emittenti, a garanzia dell'esatto adempimento delle obbligazioni di pagamento nell'ambito dell'Offerta ai sensi dell'art. 37-*bis* del Regolamento Emittenti; (ii) per finanziare il Corrispettivo relativo all'Offerta; nonché (iii) per finanziare parzialmente, per un ammontare non eccedente il minore tra (a) il valore degli impegni di finanziamento residui disponibili ed (b) Euro 50.000.000,00, ove richiesto da ASTM, il pagamento del valore di liquidazione delle azioni oggetto

	dell'eventuale esercizio del diritto di recesso che potrà essere esercitato dagli azionisti di ASTM nell'ambito della Fusione, nonché le relative spese e oneri.
Scopo della linea di credito "*Term Tranche 2*"	La linea di credito "*Term Tranche 2*" sarà utilizzata per rifinanziare l'indebitamento di ASTM nei confronti di UniCredit S.p.A., con disponibilità a partire dal 31 dicembre 2019.
Rimborso	Le linee di credito "*Term Tranche 1*" e "*Term Tranche 2*" dovranno essere rimborsate (i) in caso di perfezionamento della Fusione entro il 31 maggio 2020, alla fine di ciascun periodo di interesse (e in ogni caso entro il 30 giugno 2024), e (ii) in caso di mancato perfezionamento della Fusione entro il 31 maggio 2020, alla fine di ciascun periodo di interesse (e in ogni caso entro il 31 dicembre 2022).
Obbligo di rimborso anticipato	In linea con la prassi di mercato per operazioni analoghe, in caso, tra le altre ipotesi, di (i) sopravvenuta illegalità del finanziamento in capo alla Banca Finanziatrice; (ii) modifiche rilevanti della compagine di controllo di Nuova Argo Finanziaria, ASTM o SIAS; (iii) prima del perfezionamento della Fusione, modifiche pregiudizievoli alla politica dei dividendi prevista nel Patto Parasociale sottoscritto in data 27 settembre 2018, ovvero cessazione dell'efficacia di tale politica dei dividendi, salvo che non sia sostituita contestualmente da un'altra politica dei dividendi non pregiudizievole.
Facoltà di rimborso anticipato	Ammesso, in tutto o in parte (per un ammontare minimo di Euro 1.000.000,00 e multipli di Euro 500.000,00), con un preavviso di 5 giorni lavorativi.
Interessi	Con riferimento alla linea di credito "*Term Tranche 1*" e "*Term Tranche 2*", è previsto il pagamento di interessi pari al tasso EURIBOR (3 o 6 mesi a seconda del periodo di interessi optato da ASTM) maggiorato di un margine che (a), qualora la Fusione si perfezioni entro il 31 maggio 2020, sarà pari a 95 bps annui o (b), qualora la Fusione non si perfezioni entro il 31 maggio 2020, sarà pari a 125 bps annui. Il margine sarà soggetto ad aggiustamenti alla luce del *rating* assegnato all'Offerente, nel corso del predetto periodo, da Moody's o Fitch.
Periodo di interessi e data di pagamento degli interessi	Tre mesi, sei mesi ovvero il diverso periodo concordato tra le parti. Gli interessi devono essere corrisposti alla data di scadenza di ciascun periodo di interessi. L'ultimo periodo di interessi coinciderà con la data di scadenza finale del finanziamento.
Dichiarazioni e Garanzie	Sono previste dichiarazioni e garanzie in linea con la prassi di mercato bancario per finanziamenti di importo e natura simili al Contratto di Finanziamento.
Impegni Generali	Sono previsti taluni obblighi, in linea con la prassi di mercato per operazioni analoghe – soggetti a eccezioni e soglie di materialità – tra i quali obblighi di fare (in relazione, ad esempio al rispetto della normativa applicabile, al mantenimento delle autorizzazioni per condurre la propria attività) e di non fare (in relazione, ad esempio, alla possibilità di disporre di *assets*, porre in essere operazioni straordinarie, distribuire dividendi, contrarre indebitamento aggiuntivo, concedere prestiti o garanzie).
Impegni finanziari	ASTM si è impegnata a rispettare i seguenti parametri finanziari, su base semestrale e consolidata: (a) rapporto tra l'EBITDA e gli interessi finanziari netti ("*net cash interest*") pari a 3,5x; e (b) rapporto tra il debito netto totale ("*total net debt*") e l'EBITDA pari a 4x.
Eventi di *Default*	Sono previsti taluni eventi di *default*, soggetti a periodi di sanatoria, eccezioni e soglie di materialità, in linea con la prassi di mercato per operazioni analoghe (tra i

	quali, ipotesi di mancato pagamento, violazione degli impegni finanziari e degli impegni generali, *cross default*, insolvenza ovvero assoggettamento a procedure concorsuali, *delisting* ovvero sospensione dalle negoziazioni per almeno 15 giorni consecutivi di negoziazione).
Garanzie	Non sono previste garanzie.

G.1.2 Garanzia di esatto adempimento

A garanzia dell'esatto adempimento delle obbligazioni di pagamento dell'Offerente nell'ambito dell'Offerta, ai sensi dell'art. 37-*bis* del Regolamento Emittenti, in data 3 luglio 2019, l'Offerente ha ottenuto il rilascio di una *cash confirmation letter* da parte della Banca Finanziatrice, ai sensi del quale quest'ultima ha assunto irrevocabilmente e incondizionatamente, nel caso in cui l'Offerente non adempia all'obbligo di pagamento del Corrispettivo, l'impegno a corrispondere una somma in denaro non eccedente l'Esborso Massimo esclusivamente per il pagamento del Corrispettivo medesimo dovuto per le Azioni SIAS che saranno portate in adesione all'Offerta.

G.2 MOTIVAZIONI DELL'OPERAZIONE E PROGRAMMI FUTURI ELABORATI DALL'OFFERENTE

G.2.1 Motivazioni dell'Offerta e programmi elaborati dall'Offerente relativamente all'Emittente

L'Offerta si inserisce nel contesto della più ampia operazione di integrazione tra l'Offerente e l'Emittente, che sarà realizzata mediante la Fusione per incorporazione di SIAS in ASTM. La Fusione è volta a perseguire i seguenti principali obiettivi:

(i) dare vita ad un'unica *holding* industriale quotata che, agendo come "*one company*", sia in grado di esprimere specifiche competenze nei settori delle concessioni autostradali, delle costruzioni, dell'ingegneria e dell'innovazione tecnologica;

(ii) realizzare un accorciamento della catena di controllo rispetto alle società operative, in linea con le prassi nazionale e internazionale e con le aspettative del mercato per una semplificazione della struttura societaria del Gruppo, con ricadute positive per quanto concerne l'accesso ai *cash flows* e di conseguenza al mercato dei capitali;

(iii) creare una nuova realtà industriale che possa crescere in modo efficiente e competitivo sia sui mercati nazionali sia sui mercati internazionali, anche con ricorso al mercato mediante operazioni di rafforzamento del capitale alla luce del nuovo piano strategico che verrà presentato al Consiglio di Amministrazione successivamente alla Fusione;

(iv) favorire la creazione di un emittente quotato che per dimensione e liquidità possa ambire a proporsi tra le società di primaria importanza del mercato borsistico italiano;

(v) razionalizzare la struttura societaria con conseguente riduzione dei costi di *holding* ed ulteriore rafforzamento delle sinergie industriali e miglioramento dei risultati operativi.

In particolare, la decisione di promuovere l'Offerta è riconducibile alla volontà dell'Offerente di consolidare la partecipazione detenuta in SIAS per mitigare gli effetti diluitivi derivanti dalla Fusione e di ottimizzare l'impatto finanziario dell'operazione di Fusione nel suo complesso, sia in termini di accrescimento (*accretion*) dell'utile per azione sia in termini di potenziale incremento di valore per gli azionisti di ASTM che si determinerebbe qualora, a seguito della Fusione, il valore di mercato delle azioni dell'Offerente – che alla data di annuncio dell'Offerta incorporava uno "sconto di *holding*" – si riallineasse verso il relativo valore fondamentale. Inoltre, l'Offerta consente allo stesso tempo agli azionisti dell'Emittente che non intendano mantenere il proprio investimento nella società risultante dalla Fusione, di liquidare – almeno in parte – la loro partecipazione con un premio rispetto al prezzo di mercato delle Azioni SIAS.

Come anticipato, in data 13 giugno 2019 i Consigli di Amministrazione di ASTM e di SIAS hanno approvato il Progetto di Fusione per incorporazione di SIAS in ASTM, che prevede un rapporto di cambio nella misura di n. 0,55 azioni ASTM, prive di indicazione del valore nominale, per ogni Azione SIAS del valore nominale di Euro 0,50.

In pari data, ASTM e SIAS hanno sottoscritto l'Accordo Quadro, che disciplina, tra l'altro, le attività propedeutiche e funzionali alla realizzazione della Fusione e dell'Offerta, nonché la relativa tempistica, la gestione interinale delle Società, alcuni aspetti di *governance* relativi alla società risultante dalla Fusione e le condizioni e modalità di esecuzione dell'operazione.

Alla stessa data, i Consigli di Amministrazione di ASTM e di SIAS hanno convocato le rispettive Assemblee in sede straordinaria, al fine di deliberare in merito alla Fusione, il 16 ottobre 2019.

Subordinatamente al perfezionamento della Fusione, tutte le Azioni SIAS verranno annullate e concambiate con azioni ASTM, ad eccezione delle Azioni di proprietà dell'Offerente, che verranno annullate senza concambio.

Il perfezionamento della Fusione è subordinato al mancato avveramento (ovvero, ove consentito, alla rinuncia) delle seguenti condizioni risolutive:

(i) l'esperto comune nominato ai sensi dell'art. 2501-*sexies* cod. civ. rilasci parere negativo circa la congruità del rapporto di cambio; o

(ii) il Progetto di Fusione non sia approvato anche da una soltanto delle assemblee di ASTM e SIAS entro il 28 febbraio 2020; o

(iii) l'esborso complessivo a cui sarebbe tenuta ASTM a fronte dell'eventuale esercizio del Diritto di Recesso (come *infra* definito) sia superiore a Euro 50 milioni; o

(iv) ASTM non venga a detenere, per effetto dell'Offerta e/o di acquisti effettuati al di fuori dell'Offerta nel rispetto della normativa applicabile, la Partecipazione entro il giorno antecedente alla data di stipula dell'atto di Fusione; o

(v) ASTM o SIAS receda dall'Accordo Quadro per il verificarsi di un Evento Pregiudizievole Rilevante (come *infra* definito); o

(vi) la stipula dell'atto di fusione non avvenga entro il 31 maggio 2020.

È, inoltre, previsto che la stipula dell'atto di Fusione sia sospensivamente condizionata all'avveramento (ovvero, ove consentito, alla rinuncia), entro il 31 maggio 2020, delle seguenti condizioni:

(a) ove richiesto ai sensi della normativa *pro tempore* vigente, il rilascio del giudizio di equivalenza o di analogo provvedimento da parte della Consob con riferimento al documento informativo relativo alla Fusione di cui all'art. 1, comma 5, lett. f), del Regolamento (UE) n. 2017/1129;

(b) il rilascio da parte di Borsa Italiana del provvedimento di ammissione alle negoziazioni sul MTA delle azioni ASTM emesse a servizio della Fusione;

(c) il rilascio del consenso alla Fusione da parte delle controparti di alcuni contratti relativi a finanziamenti bancari e derivati di copertura, di cui sono parti le Società partecipanti alla Fusione.

Si precisa che (x) le condizioni di cui ai punti (iv), (vi) e (c) possono essere rinunciate da ASTM e SIAS solo previo consenso scritto di entrambe le Società e (y) la condizione di cui al punto (iii) può essere rinunciata da ASTM. L'eventuale proposta di rinunciare alla condizione di cui al punto (iii) e/o alla condizione di cui al punto (iv) sarà preventivamente comunicata a Nuova Argo Finanziaria affinché quest'ultima assuma ogni deliberazione in merito al proprio supporto all'operazione.

Con lettera del 20 giugno 2019, Aurelia ha comunicato ad ASTM che, al solo fine di assicurare il raggiungimento della Partecipazione da parte di ASTM, cui è subordinato il perfezionamento della Fusione, la stessa si riserva la facoltà di valutare - successivamente alla chiusura dell'Offerta e quindi senza aderire alla stessa - la cessione ad ASTM di un massimo di n. 4.277.108 Azioni SIAS, pari all'1,880% del capitale sociale dell'Emittente, ad un prezzo unitario pari al Corrispettivo.

Si precisa che ai sensi dell'Accordo Quadro, ASTM e SIAS hanno diritto a recedere da tale accordo qualora, nel periodo intercorrente tra la data di sottoscrizione dell'Accordo Quadro e il perfezionamento dell'ultima delle iscrizioni dell'atto di Fusione previste dall'art. 2504 cod. civ., si verifichi, con riferimento ad ASTM e/o a SIAS, un qualsiasi fatto, evento o circostanza al di fuori della sfera di controllo di entrambe le Società, che incida negativamente in modo significativo e imprevedibile alla data di sottoscrizione dell'Accordo Quadro, sui rapporti giuridici, sulla situazione economica, patrimoniale, finanziaria e/o sulle prospettive reddituali di una delle Società e sia tale da

alterare in misura rilevante le valutazioni poste alla base della determinazione del rapporto di cambio della Fusione (l'"**Evento Pregiudizievole Rilevante**").

G.2.2 Investimenti e relative forme di finanziamento

Alla Data del Documento di Offerta, l'Offerente non ha elaborato programmi relativi agli investimenti da attuare in caso di esito positivo dell'Offerta ed alle relative forme di finanziamento.

G.2.3 Modifiche previste allo statuto dell'Emittente

Non sono previste modifiche allo statuto dell'Emittente.

Nel contesto della Fusione, a partire dalla data di efficacia della stessa, lo statuto dell'Offerente subirebbe, tra l'altro, le seguenti modifiche:

(i) modifica dell'art. 3 dello statuto («*Oggetto*»), al fine di modificare l'oggetto sociale di ASTM inserendovi l'oggetto sociale di SIAS;

(ii) modifica dell'art. 5 dello statuto («*Misura del Capitale*») per riflettere l'aumento del capitale sociale di ASTM a servizio del rapporto di cambio;

(iii) modifica dell'art. 16 dello statuto («*Consiglio di Amministrazione*») al fine di: *(aa)* assicurare che il Consiglio di Amministrazione sia costituito per almeno un terzo da amministratori del genere meno rappresentato e, in tal modo, superare la transitorietà delle disposizioni introdotte dalla Legge 12 luglio 2011, n. 120 in materia di parità tra i generi, e *(bb)* prevedere che la perdita in corso di mandato dei requisiti di indipendenza non comporti la decadenza del consigliere indipendente interessato, purché tali requisiti permangono in capo al numero minimo di consiglieri previsto dalla vigente normativa;

(iv) modifica dell'art. 19 dello statuto («*Riunioni del Consiglio*») per consentire che, anche in difetto di formale convocazione, il Consiglio di Amministrazione si reputi regolarmente costituito qualora siano presenti all'adunanza tutti gli Amministratori in carica e tutti i Sindaci Effettivi;

(v) modifica dell'art. 27 dello statuto («*Nomine*») al fine di assicurare nella composizione del Collegio Sindacale la presenza di almeno un terzo di membri del genere meno rappresentato e, in tal modo, superare la transitorietà delle disposizioni introdotte dalla Legge 12 luglio 2011, n. 120 in materia di parità tra i generi; e

(vi) inserimento di una clausola transitoria in forza della quale la Fusione determinerà la scadenza anticipata del Consiglio di Amministrazione di ASTM in carica alla data di efficacia della Fusione, consentendo così alla nuova compagine azionaria di esprimersi sulla composizione dell'organo amministrativo della società risultante dalla Fusione. La cessazione degli Amministratori avrà effetto dal momento in cui il Consiglio di Amministrazione sarà ricostituito dall'Assemblea degli azionisti, che si esprimerà secondo il meccanismo del voto di lista e nel rispetto del principio della necessaria rappresentatività delle minoranze.

Come indicato nel Progetto di Fusione, a partire dalla data di efficacia della stessa, è previsto che l'art. 3 dello statuto di ASTM («*Oggetto*»), relativo all'oggetto sociale, sia modificato inserendovi l'oggetto sociale di SIAS.

Ai titolari di azioni ASTM che non abbiano concorso all'approvazione del Progetto di Fusione e, quindi, alla modifica dell'oggetto sociale di ASTM, spetterà il diritto di recesso ai sensi dell'art. 2437, comma 1, lett. a) cod. civ., per il mutamento della clausola dell'oggetto sociale di ASTM (il "**Diritto di Recesso**").

Gli azionisti legittimati potranno esercitare il Diritto di Recesso entro 15 (quindici) giorni dall'iscrizione presso il Registro delle Imprese di Torino della delibera che lo legittima a fronte del pagamento del valore di liquidazione pari a Euro 21,76 per azione ASTM, come determinato dal Consiglio di Amministrazione di ASTM tenutosi in data 13 giugno 2019, previo parere favorevole del Collegio Sindacale e della società di revisione, in conformità con quanto disposto dall'art. 2437-*ter* cod. civ., ovverosia facendo esclusivo riferimento alla media aritmetica dei prezzi di chiusura rilevati in Borsa nei sei mesi precedenti la data di pubblicazione dell'avviso di convocazione dell'assemblea straordinaria della Società Incorporante chiamata ad approvare il Progetto di Fusione.

L'efficacia del Diritto di Recesso è subordinata al perfezionamento della Fusione nonché alla circostanza che l'esborso complessivo a cui sarebbe tenuta ASTM a fronte dell'eventuale esercizio del Diritto di Recesso non sia superiore a Euro 50 milioni.

L'eventuale approvazione della delibera di Fusione non darà luogo ad alcuna ipotesi di diritto di recesso in favore degli azionisti di SIAS, non ricorrendo alcuno dei presupposti previsti dall'art. 2437 cod. civ. o da altre disposizioni di legge.

G.2.4 Modifiche previste nella composizione degli organi amministrativi e di controllo dell'Emittente

Si segnala che l'Offerente, a seguito dell'eventuale positivo esito dell'Offerta, non intende assumere alcuna decisione in merito ad eventuali modifiche della composizione degli organi di amministrazione e controllo e dei relativi emolumenti, salvo quanto previsto nel precedente Paragrafo G.2.3 in merito alla scadenza anticipata del Consiglio di Amministrazione di ASTM per effetto della Fusione.

G.3 INDICAZIONI RIGUARDANTI LA RICOSTITUZIONE DEL FLOTTANTE

La presente Offerta è un'offerta volontaria parziale in conformità all'art. 102 del TUF avente ad oggetto n 11.377.108 Azioni SIAS, pari al 5% del capitale sociale dell'Emittente, e non è finalizzata alla, ne potrà determinare la, revoca dalla quotazione delle azioni ordinarie dell'Emittente dal MTA (*delisting*).

Pertanto, successivamente al completamento dell'operazione, non sussistono i presupposti né per il diritto di acquisto di cui all'art. 111 del TUF, né per l'obbligo di acquisto ai sensi dell'art. 108, commi 1 e 2, del TUF.

H. EVENTUALI ACCORDI E OPERAZIONI TRA L'OFFERENTE, I SOGGETTI CHE AGISCONO DI CONCERTO CON ESSO E L'EMITTENTE O GLI AZIONISTI RILEVANTI O I COMPONENTI DEGLI ORGANI DI AMMINISTRAZIONE E CONTROLLO DEL MEDESIMO EMITTENTE

H.1 DESCRIZIONE DEGLI ACCORDI E DELLE OPERAZIONI FINANZIARIE E/O COMMERCIALI CHE SIANO STATI DELIBERATI O ESEGUITI, NEI DODICI MESI ANTECEDENTI LA PUBBLICAZIONE DELL'OFFERTA, CHE POSSANO AVERE O ABBIANO AVUTO EFFETTI SIGNIFICATIVI SULL'ATTIVITÀ DELL'OFFERENTE E/O DELL'EMITTENTE

Fatti salvi gli accordi conclusi tra società del Gruppo ASTM e società del Gruppo SIAS nell'ambito del normale svolgimento della loro attività, non vi sono accordi e operazioni finanziarie e/o commerciali che siano stati eseguiti o deliberati tra l'Offerente e/o l'Emittente o gli azionisti rilevanti o i componenti degli organi di amministrazione e controllo dell'Emittente nei 12 mesi antecedenti la pubblicazione dell'Offerta, che possano avere o abbiano avuto effetti significativi sull'attività dell'Offerente e/o dell'Emittente.

H.2 ACCORDI CONCERNENTI L'ESERCIZIO DEL DIRITTO DI VOTO, OVVERO IL TRASFERIMENTO DELLE AZIONI E/O DI ALTRI STRUMENTI FINANZIARI DELL'EMITTENTE

Alla Data del Documento di Offerta, non sono in essere accordi di cui tra l'Offerente e le persone che agiscono di concerto siano parte concernenti l'esercizio del diritto di voto ovvero il trasferimento di Azioni dell'Emittente e altri strumenti finanziari emessi dall'Emittente, ad eccezione di quanto di seguito indicato.

Patto Parasociale e Nuovo Patto Parasociale

Il Patto Parasociale, sottoscritto in data 27 settembre 2018 tra Aurelia e Mercure Investment, prevede, *inter alia*, *(i)* obblighi delle parti in materia di *governance* di ASTM, SIAS e Nuova Argo Finanziaria, *(ii)* un diritto di prima offerta di Mercure Investment sul trasferimento delle azioni di ASTM e di SIAS, *(iii)* limiti al trasferimento di una partecipazione di minoranza in ASTM e in SIAS detenuta da Nuova Argo Finanziaria, *(iv)* limiti al trasferimento della partecipazione detenuta direttamente da Aurelia in ASTM e in SIAS, *(v)* obblighi di *standstill* con riferimento alle azioni di ASTM e di SIAS, nonché *(vi)* l'impegno di Aurelia a fare in modo che i diritti di voto e gli altri diritti amministrativi (diversi dai diritti patrimoniali) relativi alle partecipazioni detenute direttamente da Aurelia in ASTM e in SIAS e alle partecipazioni detenute direttamente dai membri della famiglia Gavio in ASTM e in SIAS, siano esercitati in conformità a quanto stabilito dal Patto Parasociale.

In data 13 giugno 2019, Aurelia e Mercure Investment hanno sottoscritto un atto modificativo al Patto Parasociale – che, ad eccezione di alcune limitate previsioni che sono entrate in vigore alla data di sottoscrizione del Patto, sarà efficace solo subordinatamente e a decorrere dalla data di efficacia della Fusione – avente ad oggetto talune modifiche alle pattuizioni parasociali che si rendono necessarie e opportune in considerazione della Fusione.

Alla stessa data, Aurelia, Mercure Investment e Nuova Argo Finanziaria, inoltre, hanno sottoscritto il Nuovo Patto Parasociale, efficace solo subordinatamente e a decorrere dalla data di efficacia della Fusione, volto a disciplinare (i) il trasferimento delle azioni ASTM e l'esercizio dei diritti societari (diversi dai diritti patrimoniali) relativi a un numero di azioni ASTM direttamente detenute da Aurelia tale per cui, sommando questo numero alle azioni ASTM complessivamente detenute direttamente e indirettamente da Nuova Argo Finanziaria, rappresenti di volta in volta il 50% più un'azione del capitale sociale costituito da azioni con diritto di voto (e pertanto escludendo le azioni proprie di volta in volta detenute da ASTM) e (ii) il trasferimento delle azioni ASTM direttamente detenute da Aurelia che, di volta in volta, eccedano la partecipazione di cui al precedente punto (i).

Per maggiori informazioni in merito alle previsioni del Patto Parasociale e del Nuovo Patto Parasociale, si rinvia ai relativi estratti pubblicati *ex* art. 122 TUF e degli artt. 129 e 130 del Regolamento Emittenti e riportati alla Sezione M, Paragrafo M.3, del Documento di Offerta.

I. COMPENSI AGLI INTERMEDIARI

A titolo di corrispettivo per le funzioni svolte nell'ambito dell'Offerta, l'Offerente riconoscerà e liquiderà i seguenti compensi, a titolo di commissione inclusiva di ogni e qualsiasi compenso per l'attività di intermediazione:

(i) all'Intermediario Incaricato del Coordinamento della Raccolta delle Adesioni, una commissione fissa di ammontare massimo pari a Euro 75.000,00, per l'organizzazione e il coordinamento delle attività di raccolta delle adesioni all'Offerta; e

(ii) a ciascun Intermediario Incaricato (ivi incluso l'Intermediario Incaricato del Coordinamento della Raccolta delle Adesioni):

   (a) una commissione di ammontare pari allo 0,05% del controvalore delle Azioni SIAS acquistate dall'Offerente direttamente per il suo tramite e/o indirettamente per il tramite degli Intermediari Depositari che abbiano consegnato Azioni SIAS all'Offerente, fino ad un massimo di Euro 10.000,00 per ogni soggetto aderente all'Offerta; e

   (b) un diritto fisso di ammontare pari a Euro 5,00 per ogni Scheda di Adesione presentata.

Gli Intermediari Incaricati retrocederanno agli Intermediari Depositari il 50% delle commissioni di cui al precedente punto (ii)(a) relative al controvalore delle Azioni acquistate per il tramite di questi ultimi, nonché l'intero diritto fisso di cui al precedente punto (ii)(b).

L. MODALITÀ DI RIPARTO

L.1 MODALITÀ DEL RIPARTO DELLE AZIONI SIAS AD ESITO DELL'OFFERTA

Trattandosi di un'offerta volontaria parziale, in caso di adesioni all'Offerta durante il Periodo di Adesione per quantitativi superiori al numero di Azioni Oggetto dell'Offerta, alle Azioni portate in adesione verrà applicato il Riparto secondo il metodo del "*pro-rata*" in virtù del quale l'Offerente acquisterà da tutti gli azionisti che abbiano aderito all'Offerta durante il Periodo di Adesione la stessa proporzione delle Azioni da essi apportate all'Offerta.

Entro la sera dell'ultimo giorno del Periodo di Adesione o, comunque, entro le ore 7.59 del primo Giorno di Borsa Aperta successivo al termine del Periodo di Adesione, l'Offerente verificherà i risultati provvisori dell'Offerta e calcolerà l'eventuale Coefficiente di Riparto provvisorio. La percentuale di Riparto definitiva sarà stabilita entro il Giorno di Borsa Aperta antecedente la Data di Pagamento in base al rapporto tra il numero delle Azioni Oggetto dell'Offerta ed il numero delle Azioni SIAS portate in adesione durante il Periodo di Adesione.

L'Offerente ritirerà indistintamente da ciascun Aderente un numero di Azioni SIAS dato dal prodotto tra il numero di Azioni portate in adesione durante il Periodo di Adesione e il Coefficiente di Riparto, arrotondando per difetto al numero intero di Azioni più vicino.

Le Azioni SIAS risultanti in eccedenza a seguito del Riparto verranno rimesse a disposizione degli Aderenti attraverso gli Intermediari Depositari entro il Giorno di Borsa Aperta successivo al Comunicato sui Risultati Definitivi dell'Offerta con il quale sarà altresì reso noto il Coefficiente di Riparto definitivo.

Si segnala altresì che l'effettuazione dell'eventuale Riparto non consentirà di revocare l'adesione.

Qualora, invece, al termine del Periodo di Adesione, il numero di Azioni SIAS portate in adesione all'Offerta risulti inferiore al numero massimo di Azioni Oggetto dell'Offerta (e le Condizioni dell'Offerta si siano avverate o siano rinunciate), l'Offerente ritirerà tutte le Azioni portate in adesione all'Offerta, senza effettuare la procedura di Riparto precedentemente descritta, ferma restando la possibilità di applicare il riparto nel caso di Riapertura dei Termini, secondo quanto descritto al successivo Paragrafo L.2.

L.2 MODALITÀ DEL RIPARTO DELLE AZIONI SIAS AD ESITO DELL'EVENTUALE RIAPERTURA DEI TERMINI

Qualora al termine del Periodo di Adesione, il numero di Azioni SIAS portate in adesione all'Offerta risulti inferiore al numero massimo di Azioni Oggetto dell'Offerta (e le Condizioni dell'Offerta si siano avverate o siano rinunciate), sussisteranno i presupposti per la Riapertura dei Termini ai sensi dell'art. 40-*bis*, comma 1, lett. a), del Regolamento Emittenti. Il numero di Azioni Oggetto della Riapertura dei Termini sarà pari al numero di Azioni Oggetto dell'Offerta dedotto il numero di Azioni portate in adesione all'Offerta durante il Periodo di Adesione.

Inoltre, ove ad esito della Riapertura dei Termini il numero di Azioni portate in adesione risulti eccedente il numero di Azioni Oggetto della Riapertura dei Termini, alla Riapertura dei Termini sarà applicato il Riparto secondo il metodo del "*pro-rata*" in virtù del quale l'Offerente acquisterà da tutti gli azionisti che abbiano aderito all'Offerta durante la Riapertura dei Termini la stessa proporzione delle Azioni da essi apportate all'Offerta.

Entro la sera dell'ultimo giorno del periodo di Riapertura dei Termini o, comunque, entro le ore 7.59 del primo Giorno di Borsa Aperta successivo al termine del periodo di Riapertura dei Termini, l'Offerente verificherà i risultati provvisori della Riapertura dei Termini e calcolerà l'eventuale Coefficiente di Riparto provvisorio. La percentuale di Riparto definitiva sarà stabilita entro il Giorno di Borsa Aperta antecedente la Data di Pagamento ad esito della Riapertura dei Termini in base al rapporto tra il numero delle Azioni Oggetto della Riapertura dei Termini ed il numero delle Azioni SIAS portate in adesione durante il periodo di Riapertura dei Termini.

In tale ipotesi, il Coefficiente di Riparto sarà pari al rapporto tra il numero di Azioni Oggetto della Riapertura dei Termini ed il numero di Azioni portate in adesione durante la Riapertura dei Termini. L'Offerente ritirerà indistintamente da ciascun Aderente nell'ambito della Riapertura dei Termini un numero di Azioni SIAS dato dal prodotto tra il numero di Azioni portate in adesione durante il periodo

di Riapertura dei Termini e il Coefficiente di Riparto, arrotondando per difetto al numero intero di Azioni più vicino.

Le Azioni in eccedenza a seguito dell'eventuale Riparto verranno rimesse a disposizione degli Aderenti attraverso gli Intermediari Depositari entro il Giorno di Borsa Aperta successivo al comunicato con il quale saranno resi noti i risultati definitivi dell'Offerta ad esito della Riapertura dei Termini ed il relativo Coefficiente di Riparto.

Si segnala altresì che l'effettuazione dell'eventuale Riparto non consentirà di revocare l'adesione.

Qualora, invece, a seguito della Riapertura dei Termini, il numero di Azioni portate in adesione risulti inferiore al numero massimo di Azioni Oggetto della Riapertura dei Termini, l'Offerente ritirerà tutte le Azioni portate in adesione alla Riapertura dei Termini, senza effettuare il Riparto precedentemente descritto.

La tabella seguente riporta, a titolo meramente esemplificativo, una simulazione numerica della procedura descritta nella presente Sezione.

Periodo di Adesione					
Azioni Oggetto dell'Offerta	11.377.108	11.377.108	11.377.108	11.377.108	11.377.108
Azioni portate in adesione	-	6.826.265	11.377.108	18.203.373	66.177.479
in % sul capitale sociale di SIAS	*0,0%*	*3,0%*	*5,0%*	8,0%	29,1%
in % sul numero di Azioni Oggetto dell'Offerta	-	*60,0%*	*100,0%*	160,0%	581,7%
Azioni ritirate (*)	-	6.826.265	11.377.108	11.377.108	11.377.108
Procedura di Riparto	NO	NO	NO	SI	SI
Coefficiente di Riparto	-	-	-	62,5%	17,2%
Azioni in eccedenza	-	-	-	6.826.265	54.800.371
Eventuale Riapertura dei Termini	SI	SI	NO	NO	NO
Riapertura dei Termini					
Azioni Oggetto della Riapertura dei Termini	11.377.108	4.550.843			
Azioni portate in adesione	5.000.000	5.000.000			
in % sul capitale sociale di SIAS	*2,2%*	*2,2%*			
in % sul numero di Azioni Oggetto della Riapertura dei Termini	*43,9%*	*109,9%*			
Azioni ritirate	5.000.000	4.550.843			
Procedura di Riparto	NO	SI			
Coefficiente di Riparto	-	*91,0%*			
Azioni in eccedenza	-	449.157			

(*) Tale simulazione non tiene conto di eventuali arrotondamenti per difetto che potranno rendersi necessari in ragione dell'applicazione del meccanismo di Riparto.

M. APPENDICI

M.1 Comunicato dell'Offerente

ASTM

OFFERTA PUBBLICA DI ACQUISTO VOLONTARIA PARZIALE PROMOSSA DA

ASTM S.P.A. SU N. 11.377.108 AZIONI DI SOCIETÀ INIZIATIVE AUTOSTRADALI E SERVIZI S.P.A.

CORRISPONDENTI AL 5% DEL CAPITALE SOCIALE

* * *

COMUNICAZIONE AI SENSI DELL'ART. 102 DEL D.LGS. 24 FEBBRAIO 1998, N. 58, E DELL'ART. 37 DEL REGOLAMENTO ADOTTATO DALLA CONSOB CON DELIBERA N. 11971 DEL 14 MAGGIO 1999.

Torino, 13 giugno 2019 – Ai sensi dell'art. 102 del d.lgs. 24 febbraio 1998, n. 58, come successivamente modificato (il "**TUF**"), e dell'art. 37 del Regolamento adottato dalla Consob con delibera n. 11971 del 14 maggio 1999, come successivamente modificato (il "**Regolamento Emittenti**"), ASTM S.p.A. (l'"**Offerente**" o "**ASTM**") comunica la propria decisione di promuovere un'offerta pubblica di acquisto volontaria parziale (l'"**Offerta**") avente ad oggetto n. 11.377.108 azioni di Società Iniziative Autostradali e Servizi S.p.A. (l'"**Emittente**" o "**SIAS**"), pari al 5% del capitale sociale sottoscritto e versato dell'Emittente.

L'Offerta rientra nell'ambito della più ampia operazione di integrazione tra ASTM e SIAS da realizzarsi attraverso la fusione per incorporazione dell'Emittente nell'Offerente (la "**Fusione**"), che sarà sottoposta all'approvazione delle assemblee straordinarie di ASTM e SIAS convocate per il giorno 16 ottobre 2019. Si precisa che ai titolari di azioni ordinarie ASTM che non abbiano concorso all'approvazione del progetto di fusione spetterà il diritto di recesso ai sensi dell'art. 2437, comma 1, lett. a) cod. civ., a fronte del pagamento del valore di liquidazione pari a Euro 21,76 per azione ASTM.

Di seguito sono indicati i presupposti giuridici e gli elementi essenziali dell'Offerta. Per una completa descrizione e valutazione dell'Offerta, si rinvia al documento di offerta che sarà reso disponibile dall'Offerente nei modi e nei tempi previsti dalla normativa applicabile (il "**Documento di Offerta**").

1. OFFERENTE E SOGGETTI CONTROLLANTI

L'Offerente è ASTM S.p.A., società per azioni di diritto italiano, con sede legale in Torino, Corso Regina Margherita n. 165, numero di iscrizione al Registro delle Imprese di Torino, codice fiscale e partita IVA 00488270018, soggetta all'attività di direzione e coordinamento di Nuova Argo Finanziaria S.p.A.

Alla data odierna, il capitale sociale di ASTM è pari a Euro 49.499.300,00, suddiviso in n. 98.998.600 azioni prive di valore nominale, quotate sul Mercato Telematico Azionario ("**MTA**") organizzato e gestito da Borsa Italiana S.p.A. ("**Borsa Italiana**").

Sempre alla data odierna, l'Offerente detiene n. 7.652.828 azioni proprie (pari al 7,730% del capitale sociale), delle quali n. 21.500 (pari allo 0,022% del capitale sociale) per il tramite della società a controllo congiunto ATIVA S.p.A.

Si riportano di seguito i dati relativi ai principali azionisti di ASTM alla data del presente comunicato, secondo quanto risulta dalle comunicazioni ricevute ai sensi dell'articolo 120 del TUF e sulla base delle altre comunicazioni disponibili:

Dichiarante	Azionista diretto	Numero di azioni detenute	% del capitale sociale
Aurelia S.r.l.	Nuova Argo Finanziaria S.p.A.	56.231.982	56,801%
	Nuova Codelfa S.p.A.	1.947.740	1,967%
	Aurelia S.r.l.	347.673	0,351%

Nuova Argo Finanziaria S.p.A., società di diritto italiano, con sede in Tortona (AL), Corso Romita n. 10, capitale sociale di Euro 30.000.000, numero di iscrizione al Registro delle Imprese di Alessandria, codice fiscale e partita IVA 02580070064 ("**Nuova Argo Finanziaria**"), detiene, direttamente, n. 56.231.982 azioni di ASTM, pari al 56,801% del capitale sociale, e indirettamente, tramite Nuova Codelfa S.p.A., di cui Nuova Argo Finanziaria detiene l'83,577% del capitale sociale, n. 1.947.740 azioni di ASTM, pari all'1,967% del capitale sociale.

Il capitale sociale di Nuova Argo Finanziaria è posseduto:

- quanto al 60%, da Aurelia S.r.l., società di diritto italiano, con sede in Tortona (AL), Corso Romita n. 10, capitale sociale di Euro 20.000.000, numero di iscrizione al Registro delle Imprese di Alessandria, codice fiscale e partita IVA n. 01126060068 ("**Aurelia**"), e

- quanto al restante 40%, da Mercure Investment S.à r.l. ("**Mercure Investment**"), società di diritto lussemburghese interamente controllata da Mercure Holding SCA, a sua volta controllata dai fondi di investimento Ardian Infrastructure Fund IV SCA, SICAR, e Ardian Infrastructure Fund IV SCA, SICAR B, entrambi gestiti dal *General Partner* Ardian Infrastructure IV S.à r.l., società di diritto lussemburghese, controllata da Ardian S.A.S.

Alla data odierna, l'Offerente è dunque indirettamente controllato da Aurelia per il tramite di Nuova Argo Finanziaria.

Si segnala, inoltre, che in data 27 settembre 2018 Aurelia e Mercure Investment hanno sottoscritto un patto parasociale (il "**Patto Parasociale**") avente ad oggetto le partecipazioni detenute, direttamente e indirettamente, in Nuova Argo Finanziaria, ASTM e SIAS e che, in data odierna, Aurelia e Mercure Investment hanno sottoscritto un atto modificativo al Patto Parasociale – che, ad eccezione di alcune limitate previsioni che entreranno in vigore alla data odierna, sarà efficace solo subordinatamente e a decorrere dalla data di efficacia della Fusione – avente ad oggetto talune modifiche alle pattuizioni parasociali che si rendono necessarie e opportune in considerazione della Fusione. Sempre in data odierna Aurelia, Nuova Argo Finanziaria e Mercure Investment hanno sottoscritto un patto parasociale – anch'esso efficace solo subordinatamente e a decorrere dalla data di efficacia della Fusione – sindacando una quota della partecipazione che sarà detenuta direttamente da Aurelia nella società risultante dalla Fusione tale per cui le azioni complessivamente sindacate, insieme alle azioni detenute (indirettamente e direttamente) da Nuova Argo Finanziaria, rappresentino di volta in volta il 50% più 1 dei diritti di voto della società risultante dalla Fusione (il "**Nuovo Patto Parasociale**"). Per maggiori informazioni in merito alle previsioni del Patto Parasociale e del Nuovo Patto Parasociale, si rinvia alle informazioni essenziali che saranno pubblicate sul sito *internet* della Consob (*www.consob.it*) e dell'Offerente (*www.astm.it*) ai sensi di legge e regolamento.

2. PERSONE CHE AGISCONO DI CONCERTO CON L'OFFERENTE IN RELAZIONE ALL'OFFERTA

In virtù dei rapporti sopra descritti, Aurelia e Nuova Argo Finanziaria si considerano persone che agiscono di concerto con l'Offerente ai sensi e per gli effetti di cui all'art. 101-*bis*, comma 4-*bis*, lett. b), TUF, in quanto controllano – direttamente o indirettamente – il medesimo Offerente.

Inoltre, in ragione della stipula del Patto Parasociale e del Nuovo Patto Parasociale, Mercure Investment risulta essere una persona che agisce di concerto con l'Offerente ai sensi e per gli effetti di cui all'art. 101-*bis*, comma 4-*bis*, lett. a), TUF.

L'Offerente sarà il solo soggetto a rendersi acquirente delle azioni dell'Emittente portate in adesione all'Offerta, e ad assumere obblighi e responsabilità connessi.

3. L'EMITTENTE

L'Emittente è Società Iniziative Autostradali e Servizi S.p.A., società per azioni di diritto italiano, con sede legale in Torino, Via Bonzanigo n. 22, numero di iscrizione al Registro delle Imprese di Torino, codice fiscale e partita IVA 08381620015, soggetta all'attività di direzione e coordinamento di Nuova Argo Finanziaria.

Alla data odierna, il capitale sociale dell'Emittente è pari a Euro 113.771.078,00, suddiviso in n. 227.542.156 azioni del valore nominale di Euro 0,50 ciascuna, quotate sul MTA.

Alla data odierna, l'Emittente non detiene azioni proprie. Si riportano di seguito i dati relativi ai principali azionisti di SIAS alla data del presente comunicato, secondo quanto risulta dalle comunicazioni ricevute ai sensi dell'art. 120 del TUF e sulla base delle altre comunicazioni disponibili:

Dichiarante	Azionista diretto	Numero di azioni detenute	% del capitale sociale
Aurelia S.r.l.	Aurelia S.r.l.	15.571.998	6,844%
	Nuova Argo Finanziaria S.p.A.	1.506.477	0,662%
	ASTM S.p.A.	140.378.186	61,693%
	S.I.N.A. (1)	3.908.016	1,717%

(1) Società interamente controllata da ASTM.

Alla data odierna, l'Offerente controlla di diritto l'Emittente in quanto titolare – direttamente e indirettamente – di una partecipazione pari al 63,411% del capitale sociale di SIAS.

4. CATEGORIA E QUANTITATIVO DEGLI STRUMENTI FINANZIARI OGGETTO DELL'OFFERTA

L'Offerta è rivolta, indistintamente e a parità di condizioni, a tutti gli azionisti dell'Emittente e ha ad oggetto n. 11.377.108 azioni SIAS, del valore nominale di Euro 0,50 ciascuna, che rappresentano il 5% del capitale sociale sottoscritto e versato dell'Emittente. L'efficacia dell'Offerta è subordinata, tra l'altro, alla condizione, rinunciabile da parte di ASTM, che l'Offerente venga a detenere direttamente, per effetto dell'Offerta o di eventuali acquisti effettuati al di fuori dell'Offerta nel rispetto della normativa applicabile, una partecipazione complessiva di almeno 151.755.294 azioni SIAS, rappresentative del 66,693% del capitale sociale dell'Emittente (la "**Partecipazione**"). Per maggiori informazioni sulle condizioni dell'Offerta si rinvia al successivo paragrafo 9.

Qualora il numero di azioni SIAS portate in adesione all'Offerta sia superiore a 11.377.108, vale a dire al numero di azioni oggetto dell'Offerta, alle azioni portate in adesione verrà applicato il riparto secondo il metodo del "*pro-rata*" in virtù del quale l'Offerente acquisterà da tutti gli azionisti la stessa proporzione delle azioni da essi apportate all'Offerta. Per maggiori dettagli sulle modalità del riparto si rinvia al Documento di Offerta.

Le azioni SIAS portate in adesione all'Offerta dovranno essere libere da vincoli di ogni genere e natura – reali, obbligatori e/o personali – oltreché liberamente trasferibili all'Offerente e con godimento regolare.

L'Offerta non ha ad oggetto strumenti finanziari diversi dalle azioni SIAS.

All'esito della presente comunicazione, nonché durante il Periodo di Adesione (come *infra* definito), così come eventualmente riaperto ad esito della Riapertura dei Termini (come *infra* definita) o prorogato, l'Offerente si riserva il diritto di acquistare azioni dell'Emittente al di fuori dell'Offerta, nel rispetto di quanto disposto dalla normativa applicabile e fermo restando che tali acquisti non verrebbero computati a decremento del numero di azioni oggetto dell'Offerta. Eventuali acquisti compiuti al di fuori dell'Offerta saranno effettuati a prezzi non superiori al Corrispettivo dell'Offerta (come di seguito definito) e resi noti al mercato ai sensi dell'art. 41, comma 2, lett. c) del Regolamento Emittenti.

5. CORRISPETTIVO UNITARIO E CONTROVALORE COMPLESSIVO DELL'OFFERTA

L'Offerente riconoscerà a ciascun aderente all'Offerta un corrispettivo in contanti pari a Euro 17,50 per ciascuna azione portata in adesione all'Offerta e acquistata dall'Offerente (il "**Corrispettivo**").

Il Corrispettivo si intende al netto di bolli, commissioni e spese, che restano a carico dell'Offerente. L'imposta

sostitutiva sulle plusvalenze, ove dovuta, sarà a carico degli aderenti all'Offerta.

Il Corrispettivo, determinato attraverso l'utilizzo di metodologie quantitative ed empiriche coerenti con quelle utilizzate per la determinazione del rapporto di cambio della Fusione (metodo delle quotazioni di borsa, analisi dei prezzi *target* delle azioni SIAS, metodo del *discounted cash flow* con approccio a somma delle parti), incorpora un premio del 2,715% rispetto al prezzo ufficiale delle azioni SIAS registrato il 12 giugno 2019, giorno di borsa aperta antecedente la data della presente comunicazione, pari a Euro 17,04, nonché i seguenti premi rispetto alla media ponderata per i volumi dei prezzi ufficiali delle azioni SIAS nei periodi di riferimento *infra* considerati:

Periodo	Prezzo medio ponderato (€)	Premio (%)
1 mese	15,53	12,651
3 mesi	15,14	15,562
6 mesi	13,97	25,299

Il controvalore complessivo massimo dell'Offerta, in caso di integrale adesione, è pari a Euro 199.099.390,00 (l'"**Esborso Massimo**").

L'Offerente intende far fronte alla copertura dell'Esborso Massimo mediante l'utilizzo di parte delle risorse derivanti da un finanziamento "*term loan*" (il "**Finanziamento**"), che UniCredit S.p.A. si è impegnata a mettere a disposizione (eventualmente con altri istituti di credito a cui tale Finanziamento potrà essere sindacato).

L'Offerente dichiara, ai sensi dell'articolo 37-*bis* del Regolamento Emittenti, di essersi messo in condizione di poter far fronte pienamente ad ogni impegno di pagamento del Corrispettivo e a tal proposito si comunica che UniCredit S.p.A. si è impegnata ad emettere, ai termini ed alle condizioni di cui alla documentazione che regola il Finanziamento, la garanzia del corretto adempimento degli obblighi di pagamento connessi all'Offerta, prevista ai sensi e per gli effetti dell'articolo 37-*bis*, comma 3, del Regolamento Emittenti.

6. PERIODO DI ADESIONE

Il periodo di adesione dell'Offerta (il "**Periodo di Adesione**") sarà concordato con Borsa Italiana nel rispetto dei termini previsti dall'art. 40 del Regolamento Emittenti e avrà una durata compresa fra un minimo di quindici giorni e un massimo di quaranta giorni di borsa aperta, salvo proroga o eventuale riapertura dei termini ai sensi dell'art. 40-*bis* del Regolamento Emittenti (la "**Riapertura dei Termini**").

Le azioni portate in adesione all'Offerta resteranno vincolate a servizio della medesima sino alla data di pagamento del Corrispettivo e gli aderenti potranno esercitare tutti i diritti patrimoniali ed amministrativi pertinenti a dette azioni, ma non potranno cedere, in tutto o in parte, o comunque effettuare atti di disposizione (ivi inclusi pegni o altri gravami o vincoli) aventi ad oggetto le azioni portate in adesione all'Offerta. Nel corso del medesimo periodo non saranno dovuti da parte dell'Offerente interessi sul Corrispettivo.

7. PRESUPPOSTI GIURIDICI E MOTIVAZIONI DELL'OFFERTA

7.1 Presupposti giuridici dell'Offerta

L'Offerta rappresenta un'offerta pubblica di acquisto volontaria parziale promossa ai sensi e per gli effetti dell'art. 102, comma 1, del TUF e delle disposizioni di attuazione contenute nel Regolamento Emittenti.

7.2 Motivazioni dell'Offerta

L'Offerta si inserisce nel contesto della più ampia operazione di integrazione tra l'Offerente e l'Emittente, che sarà realizzata mediante la Fusione per incorporazione di SIAS in ASTM, volta a perseguire i seguenti principali obiettivi:

(i) dare vita ad un'unica *holding* industriale quotata che, agendo come "*one company*", sia in grado di esprimere specifiche competenze nei settori delle concessioni autostradali, delle costruzioni, dell'ingegneria e dell'innovazione tecnologica;

(ii) realizzare un accorciamento della catena di controllo rispetto alle società operative, in linea con le prassi nazionale e internazionale e con le aspettative del mercato per una semplificazione della struttura societaria del gruppo, con ricadute positive per quanto concerne l'accesso a *cash flows* e di conseguenza al mercato dei capitali;

(iii) creare una nuova realtà industriale che possa crescere in modo efficiente e competitivo sia sui mercati nazionali sia sui mercati internazionali, anche con ricorso al mercato mediante operazioni di rafforzamento del capitale alla luce del nuovo piano strategico che verrà presentato al Consiglio di Amministrazione successivamente alla Fusione;

(iv) favorire la creazione di un emittente quotato che per dimensione e liquidità possa ambire a proporsi tra le società di primaria importanza del mercato borsistico italiano;

(v) razionalizzare la struttura societaria con conseguente riduzione dei costi di *holding* ed ulteriore rafforzamento delle sinergie industriali e miglioramento dei risultati operativi.

In particolare, la decisione di promuovere l'Offerta è riconducibile alla volontà dell'Offerente di consolidare la partecipazione detenuta in SIAS per mitigare gli effetti diluitivi derivanti dalla Fusione e di ottimizzare l'impatto finanziario dell'operazione di Fusione nel suo complesso.

Inoltre, l'Offerta consente agli azionisti dell'Emittente, che non intendano mantenere il proprio investimento nella società risultante dalla Fusione, di liquidare – almeno in parte – la loro partecipazione con un premio rispetto al prezzo di mercato delle azioni SIAS.

8. INTENZIONE DI REVOCARE LE AZIONI SIAS DALLA NEGOZIAZIONE

L'Offerta non è finalizzata alla revoca delle azioni SIAS dalla quotazione sul MTA.

8.1 Azioni ASTM emesse a servizio della Fusione

Si segnala che in data odierna i Consigli di Amministrazione di ASTM e di SIAS hanno approvato il progetto di fusione per incorporazione di SIAS in ASTM e hanno sottoscritto un accordo quadro disciplinante termini e condizioni dell'operazione nel suo complesso (l'"**Accordo Quadro**"). Il perfezionamento dell'operazione di Fusione è subordinato all'avveramento (ovvero, ove consentito, alla rinuncia) delle condizioni sospensive ovvero al mancato avveramento (ovvero, ove consentito, alla rinuncia) delle condizioni risolutive previste nel progetto di fusione, tra cui la circostanza che ASTM venga a detenere, per effetto dell'Offerta o di acquisti effettuati al di fuori dell'Offerta nel rispetto della normativa applicabile, la Partecipazione.

Subordinatamente al perfezionamento della Fusione, tutte le azioni di SIAS verranno annullate e concambiate con azioni ASTM, ad eccezione delle azioni dell'Emittente di proprietà dell'Offerente, che verranno annullate senza concambio.

Per servire il concambio, il Consiglio di Amministrazione di ASTM, in data odierna, ha approvato la proposta di sottoporre all'Assemblea degli azionisti dell'Offerente, convocata per il 16 ottobre 2019, un aumento del proprio capitale sociale per massimi nominali Euro 23.970.091,50 mediante emissione di massime n. 47.940.183 nuove azioni prive del valore nominale. Le azioni ASTM di nuova emissione assegnate in concambio saranno quotate al pari delle azioni ASTM già in circolazione, nonché soggette alla gestione accentrata di Monte Titoli S.p.A. in regime di dematerializzazione.

9. CONDIZIONI DI EFFICACIA DELL'OFFERTA

L'efficacia dell'Offerta è condizionata al verificarsi di ciascuna delle seguenti condizioni, entrambe da accertarsi entro il secondo giorno lavorativo antecedente la data di pagamento del Corrispettivo (le "**Condizioni dell'Offerta**"):

(i) l'Offerente venga a detenere direttamente, per effetto dell'Offerta o di eventuali acquisti effettuati al di fuori dell'Offerta nel rispetto della normativa applicabile, una partecipazione complessiva di almeno 151.755.294 azioni SIAS rappresentative del 66,693% del capitale sociale di SIAS pari ad almeno il 66,693% (la "**Condizione Soglia**");

(ii) non si siano verificati fatti, eventi o circostanze al di fuori della sfera di controllo di ASTM e SIAS che incidano negativamente, in modo significativo e imprevedibile alla data odierna, sui rapporti giuridici, sulla situazione economica, patrimoniale, finanziaria e/o sulle prospettive reddituali di una delle predette società e siano tali da alterare in misura rilevante le valutazioni poste alla base della determinazione del rapporto di cambio della Fusione come individuato dagli organi amministrativi dell'Offerente e dell'Emittente.

L'Offerente si riserva la facoltà di rinunciare a una o più delle Condizioni dell'Offerta. Si precisa che, ai fini della Fusione, la rinuncia della Condizione Soglia non determina la rinuncia della condizione risolutiva relativa al raggiungimento della Partecipazione, cui è subordinato il perfezionamento della Fusione e che potrà essere rinunciata congiuntamente da ASTM e SIAS, previa comunicazione a Nuova Argo Finanziaria la quale provvederà ad assumere ogni deliberazione in merito al proprio supporto all'operazione. Conseguentemente, qualora tale condizione risolutiva della Fusione non sia rinunciata da ASTM e SIAS, verrà revocata la convocazione delle assemblee di approvazione del progetto di Fusione o, qualora tali assemblee si siano già tenute e abbiano deliberato di approvare il progetto di Fusione, verranno nuovamente convocate apposite assemblee straordinarie di ASTM e SIAS per approvare la revoca delle deliberazioni di Fusione.

L'Offerente darà notizia dell'avveramento o del mancato avveramento delle Condizioni dell'Offerta ovvero, nel caso in cui tali Condizione dell'Offerta non si siano verificate, dell'eventuale rinuncia alle stesse, dandone comunicazione con le modalità di cui all'art. 36 del Regolamento Emittenti.

In caso di mancato avveramento anche di una sola delle Condizioni dell'Offerta e di mancato esercizio da parte dell'Offerente della facoltà di rinunziarvi, l'Offerta non si perfezionerà. In tal caso, le azioni eventualmente portate in adesione all'Offerta saranno rimesse a disposizione degli aderenti, entro il giorno di borsa aperto successivo alla data in cui sarà dichiarata l'inefficacia dell'Offerta: le azioni ritorneranno quindi nella disponibilità degli aderenti per il tramite degli intermediari depositari, senza addebito di oneri o spese a loro carico.

10. MERCATI NEI QUALI È PROMOSSA L'OFFERTA

L'Offerta è promossa esclusivamente in Italia, in quanto le azioni di SIAS sono quotate sul MTA, ed è rivolta, indistintamente e a parità di condizioni, a tutti gli azionisti dell'Emittente.

L'Offerta non sarà promossa né diffusa, direttamente o indirettamente, negli Stati Uniti d'America, in Australia, Canada, Giappone o in qualsiasi altro Paese nel quale l'Offerta non sia consentita in assenza di autorizzazione da parte delle competenti autorità locali o sia in violazione di norme o regolamenti (gli "**Altri Paesi**"), né utilizzando strumenti di comunicazione o commercio internazionale (ivi inclusi, a titolo esemplificativo, la rete postale, il *fax*, il *telex*, la posta elettronica, il telefono ed *internet*) degli Stati Uniti d'America, Australia, Canada, Giappone o degli Altri Paesi, né qualsivoglia struttura di alcuno degli intermediari finanziari degli Stati Uniti d'America, Australia, Canada, Giappone o degli Altri Paesi, né in alcun altro modo.

Copia della presente comunicazione, del Documento di Offerta, o di porzioni dello stesso, così come copia di qualsiasi documento relativo all'Offerta, non sono e non dovranno essere inviati, né in qualsiasi modo trasmessi, o comunque distribuiti, direttamente o indirettamente, negli Stati Uniti d'America, in Australia, in

Canada, in Giappone o negli Altri Paesi. Chiunque riceva i suddetti documenti non dovrà distribuirli, inviarli o spedirli (né a mezzo di posta né attraverso alcun altro mezzo o strumento di comunicazione o commercio internazionale) negli Stati Uniti d'America, in Australia, in Canada, in Giappone o negli Altri Paesi.

La presente comunicazione, il Documento di Offerta, così come ogni altro documento relativo all'Offerta, non costituiscono e non potranno essere interpretati quale offerta di strumenti finanziari rivolta a soggetti domiciliati e/o residenti negli Stati Uniti d'America, Canada, Giappone, Australia o negli Altri Paesi. Nessuno strumento può essere offerto o compravenduto negli Stati Uniti d'America, Australia, Canada, Giappone o negli Altri Paesi in assenza di specifica autorizzazione in conformità alle applicabili disposizioni della legge locale di detti stati o degli Altri Paesi ovvero di deroga rispetto alle medesime disposizioni.

L'adesione all'Offerta da parte di soggetti residenti in paesi diversi dall'Italia può essere soggetta a specifici obblighi o restrizioni previsti da disposizioni di legge o regolamentari. È esclusiva responsabilità dei destinatari dell'Offerta conformarsi a tali norme e, pertanto, prima di aderire all'Offerta, verificarne l'esistenza e l'applicabilità, rivolgendosi ai propri consulenti. Non saranno accettate eventuali adesioni all'Offerta conseguenti ad attività di sollecitazione poste in essere in violazione delle limitazioni di cui sopra.

11. PARTECIPAZIONI DETENUTE DALL'OFFERENTE E DALLE PERSONE CHE AGISCONO DI CONCERTO

Alla data odierna, l'Offerente detiene, direttamente, n. 140.378.186 azioni di SIAS, pari al 61,693% del capitale sociale dell'Emittente, e, indirettamente, tramite la società controllata S.I.N.A. – Società Iniziative Nazionali Autostradali S.p.A., n. 3.908.016 azioni di SIAS, pari all'1,717% del capitale sociale dell'Emittente.

Inoltre, alla data della presente comunicazione: *(i)* Aurelia detiene direttamente n. 15.571.998 azioni SIAS, rappresentanti circa il 6,844% del capitale sociale dell'Emittente, e *(ii)* Nuova Argo Finanziaria detiene direttamente n. 1.506.477 azioni SIAS, rappresentanti di circa lo 0,662% del capitale sociale dell'Emittente.

ASTM e – per quanto a conoscenza dell'Offerente – le persone che agiscono di concerto con l'Offerente non detengono ulteriori azioni SIAS o strumenti finanziari derivati che conferiscono una posizione lunga nell'Emittente.

Si precisa che, al solo scopo di assicurare il raggiungimento della Partecipazione, Aurelia avrà la facoltà di apportare all'Offerta e/o cedere ad ASTM al di fuori dell'Offerta un massimo di n. 4.277.108 azioni SIAS, pari all'1,880% del capitale sociale dell'Emittente, ad un prezzo unitario pari al Corrispettivo.

12. COMUNICAZIONI E AUTORIZZAZIONI PER LO SVOLGIMENTO DELL'OFFERTA

La promozione dell'Offerta non è soggetta all'ottenimento di alcuna autorizzazione.

13. PUBBLICAZIONE DEI COMUNICATI E DEI DOCUMENTI RELATIVI ALL'OFFERTA

Il Documento di Offerta, i comunicati e tutti i documenti relativi all'Offerta saranno disponibili, tra l'altro, sul sito internet dell'Offerente, all'indirizzo www.astm.it.

14. CONSULENTI

Ai fini dell'Offerta, l'Offerente è assistito dallo studio legale Chiomenti, in qualità di consulente legale, e da J.P. Morgan e UniCredit, che agiscono in qualità di *advisor* finanziari.

M.2 Comunicato dell'Emittente

SIAS

COMUNICATO DELL'EMITTENTE

AI SENSI DELL'ART. 103, COMMA 3, DEL D. LGS. 24 FEBBRAIO 1998, N. 58, E DELL'ART. 39 DEL REGOLAMENTO ADOTTATO DALLA CONSOB CON DELIBERA N. 11971 DEL 14 MAGGIO 1999

Comunicato del Consiglio di Amministrazione di Società Iniziative Autostradali e Servizi S.p.A., con sede legale in Torino, via Bonzanigo n. 22, iscritta presso il Registro delle Imprese di Torino al n. 08381620015, con capitale sociale pari a Euro 113.771.078,00, interamente versato, suddiviso in 227.542.156 azioni ordinarie del valore nominale di Euro 0,50 cadauna, ai sensi dell'art. 103, comma 3, del D. Lgs. 24 febbraio 1998, n. 58 e s.m.i., e dell'art. 39 del Regolamento adottato dalla CONSOB con delibera n. 11971 del 14 maggio 1999 e s.m.i., relativo all'offerta pubblica di acquisto volontaria parziale promossa da ASTM S.p.A., ai sensi degli articoli 102 del Decreto Legislativo del 24 febbraio 1998, n. 58, come successivamente modificato e integrato, e avente ad oggetto massime n. 11.377.108 azioni ordinarie di Società Iniziative Autostradali e Servizi S.p.A.

1

INDICE

DEFINIZIONI 3

PREMESSA 8

1 Descrizione della riunione del Consiglio di Amministrazione dell'Emittente che ha approvato il Comunicato dell'Emittente 12

1.1 Partecipanti alla riunione e specificazione degli interessi rilevanti ai sensi degli artt. 2391 del Codice Civile e 39, comma 1, lett. b), del Regolamento Emittenti 12

1.2 Composizione del Consiglio di Amministrazione 13

1.3 Informazioni a disposizione dei Consiglieri e documentazione esaminata 16

1.4 Esito della votazione 17

2 Dati ed elementi utili per l'apprezzamento dell'Offerta contenuti nel Documento di Offerta 17

3 Valutazioni del Consiglio di Amministrazione dell'Emittente sull'Offerta e sulla congruità del Corrispettivo da un punto di vista finanziario 18

3.1 Elementi considerati dal Consiglio di Amministrazione nelle proprie valutazioni 18

3.2 Valutazione in merito alle motivazioni dell'Offerta e ai programmi futuri dell'Offerente 18

3.3 Valutazione in merito al Corrispettivo dell'Offerta 21

3.3.1 Principali informazioni sul Corrispettivo contenute nel Documento di Offerta *21*

3.3.2 Parere degli Amministratori Indipendenti e Parere dell'Esperto Indipendente *23*

3.3.3 Valutazioni del Consiglio di Amministrazione in merito alla congruità del Corrispettivo da un punto di vista finanziario *25*

4 Indicazione in merito alla partecipazione dei membri del Consiglio di Amministrazione dell'Emittente alle trattative per la definizione dell'Operazione 26

5 Aggiornamento delle informazioni a disposizioni del pubblico e comunicazione dei fatti di rilievo ai sensi dell'art. 39 del Regolamento Emittenti 26

5.1 Informazioni sui fatti di rilievo successivi all'approvazione dell'ultimo bilancio o dell'ultima situazione contabile infrannuale periodica pubblicata 26

5.2 Andamento recente e prospettive dell'Emittente, ove non riportate nel Documento di Offerta 27

6 Informazioni sull'indebitamento finanziario della società risultante dalla Fusione 27

7 Conclusioni del Consiglio di Amministrazione 28

DEFINIZIONI

Si riporta di seguito un elenco delle principali definizioni e dei termini utilizzati all'interno del presente documento. Tali definizioni e termini, salvo ove diversamente specificato, hanno il significato di seguito indicato.

I termini definiti al singolare si intendono anche al plurale, e viceversa, ove il contesto lo richieda.

Accordo Quadro	L'accordo quadro sottoscritto in data 13 giugno 2019 tra ASTM e SIAS che disciplina, tra le altre cose, le attività propedeutiche e funzionali alla realizzazione della Fusione e dell'Offerta, nonché la relativa tempistica, la gestione interinale delle Società, alcuni aspetti di *governance* relativi alla società risultante dalla Fusione e le condizioni e modalità di esecuzione dell'Operazione.
Amministratori Indipendenti	Gli amministratori indipendenti dell'Emittente, alla Data del Comunicato, che non siano parti correlate dell'Offerente ai sensi dell'articolo 39-*bis*, comma 2, del Regolamento Emittenti, ovverosia, Franco Moscetti, Stefano Caselli, Sergio De Luca, Giuseppe Garofano, Saskia Elisabeth Christina Kunst, Frances V. Ouseley, Andrea Pellegrini, Valentina Mele, Antonio Segni, Paolo Simioni e Micaela Vescia.
Aurelia	Aurelia S.r.l., con sede in Tortona (AL), Corso Romita n. 10, numero di iscrizione al Registro delle Imprese di Alessandria, codice fiscale e partita IVA n. 01126060068, capitale sociale di Euro 20.000.000,00.
Azioni SIAS	Ciascuna delle (ovvero al plurale, secondo il contesto, tutte le o parte delle) massime n. 227.542.156 azioni ordinarie di SIAS, con valore nominale pari ad Euro 0,50 ciascuna, godimento regolare e interamente sottoscritte, quotate sul Mercato Telematico Azionario, rappresentative del 100% del capitale sociale dell'Emittente alla Data del Comunicato.
Azioni Oggetto dell'Offerta	Ciascuna delle (ovvero al plurale, secondo il contesto, tutte le o parte delle) massime n. 11.377.108 Azioni SIAS, rappresentative del 5% del capitale sociale dell'Emittente alla Data del Comunicato.
Borsa Italiana	Borsa Italiana S.p.A., con sede legale in Milano, Piazza degli Affari n. 6.
Codice Civile	Il codice civile italiano, approvato con Regio Decreto n. 262 del 16 marzo 1942, come successivamente integrato e modificato.
Comunicato dell'Emittente	Il presente comunicato del Consiglio di Amministrazione dell'Emittente, redatto ai sensi degli artt. 103, comma 3, del TUF e 39 del Regolamento Emittenti.
Condizione MAC	La condizione di efficacia dell'Offerta, rinunciabile da parte di

	ASTM previo consenso scritto di UniCredit S.p.A, avente ad oggetto il mancato verificarsi di fatti, eventi o circostanze al di fuori della sfera di controllo di ASTM e SIAS e imprevedibili alla data del 13 giugno 2019 (data in cui l'Offerta è stata comunicata al pubblico ai sensi dell'art. 102, comma 1, del TUF e dell'art. 37 del Regolamento Emittenti), che incidano negativamente, in modo significativo, sui rapporti giuridici, sulla situazione economica, patrimoniale, finanziaria risultante dal più recente documento contabile approvato da ciascuna Società e/o sulle prospettive reddituali di una delle predette società e siano tali da alterare in misura rilevante le valutazioni poste alla base della determinazione del rapporto di cambio della Fusione come individuato dagli organi amministrativi dell'Offerente e dell'Emittente.
Condizione Soglia	La condizione di efficacia dell'Offerta, rinunciabile da parte di ASTM, avente ad oggetto il verificarsi della circostanza che l'Offerente venga a detenere direttamente, per effetto dell'Offerta e/o di eventuali acquisti effettuati al di fuori dell'Offerta nel rispetto della normativa applicabile, la Partecipazione.
Condizioni dell'Offerta	La Condizione Soglia e la Condizione MAC, congiuntamente considerate, al cui verificarsi è condizionata l'efficacia dell'Offerta.
CONSOB	La Commissione Nazionale per le Società e la Borsa, con sede in Roma, via G.B. Martini n. 3.
Corrispettivo	Il corrispettivo offerto dall'Offerente per ciascuna Azione portata in adesione all'Offerta e acquistata dall'Offerente, pari a Euro 17,50.
Data del Comunicato	La data di approvazione da parte del Consiglio di Amministrazione dell'Emittente del presente Comunicato dell'Emittente ovverosia il 4 luglio 2019.
Data del Documento d'Offerta	La data di pubblicazione del Documento di Offerta.
Data di Efficacia della Fusione	La data di efficacia civilistica della Fusione, cioè la data dell'ultima delle iscrizioni presso il Registro delle Imprese di Torino prescritte dall'art. 2504-*bis* del Codice Civile, ovvero la data successiva indicata nell'atto di Fusione.
Documento di Offerta	Il documento di offerta relativo all'Offerta, ai sensi degli artt. 102 del TUF e 38 del Regolamento Emittenti.
Emittente *ovvero* **Società** *ovvero* **SIAS**	Società Iniziative Autostradali e Servizi S.p.A., con sede legale in Torino, via Bonzanigo n. 22, numero di iscrizione al Registro delle Imprese di Torino, codice fiscale e partita IVA 08381620015, capitale sociale pari a Euro 113.771.078,00 i.v., suddiviso in n. 227.542.156 Azioni SIAS del valore nominale di Euro 0,50 ciascuna, quotate sul MTA. SIAS è soggetta alla attività di direzione e

	coordinamento esercitata da Nuova Argo ai sensi degli artt. 2497 ss del Codice Civile.
Esperto Indipendente	Il prof. Enrico Laghi.
Fusione	La fusione per incorporazione di SIAS in ASTM, il cui perfezionamento è subordinato, *inter alia*, alla condizione - rinunciabile da parte di ASTM e SIAS congiuntamente - che l'Offerente venga a detenere la Partecipazione per effetto dell'Offerta e/o di acquisti effettuati al di fuori dell'Offerta nel rispetto della normativa applicabile.
Giorno di Borsa Aperta	Ciascun giorno di apertura dei mercati regolamentati italiani secondo il calendario di negoziazione stabilito annualmente da Borsa Italiana.
Mercato Telematico Azionario *ovvero* **MTA**	Il Mercato Telematico Azionario organizzato e gestito da Borsa Italiana.
Mercure Investment	Mercure Investment S.à r.l., società di diritto lussemburghese, con sede in Lussemburgo, avenue Emile Reuter, L-2420, numero di iscrizione al Registro delle Imprese di Lussemburgo n. B226156, interamente controllata da Mercure Holding SCA, a sua volta controllata dai fondi di investimento Ardian Infrastructure Fund IV SCA, SICAR, e Ardian Infrastructure Fund IV SCA, SICAR B, entrambi gestiti dal *General Partner* Ardian Infrastructure IV S.à r.l., società di diritto lussemburghese, controllata da Ardian S.A.S.
Nuova Argo	Nuova Argo Finanziaria S.p.A., con sede in Tortona (AL), Corso Romita n. 10, numero di iscrizione al Registro delle Imprese di Alessandria, codice fiscale e partita IVA 02580070064, capitale sociale di Euro 30.000.000,00.
Nuovo Patto Parasociale	Il nuovo patto parasociale sottoscritto in data 13 giugno 2019 da Aurelia, Mercure Investment e Nuova Argo, efficace solo subordinatamente e a decorrere dalla Data di Efficacia della Fusione, volto a disciplinare (i) il trasferimento delle azioni ASTM e l'esercizio dei diritti societari (diversi dai diritti patrimoniali) relativi a un numero di azioni ASTM direttamente detenute da Aurelia tale per cui, sommando questo numero alle azioni ASTM complessivamente detenute direttamente e indirettamente da Nuova Argo, rappresenti di volta in volta il 50% più un'azione del capitale sociale costituito da azioni con diritto di voto (e pertanto escludendo le azioni proprie di volta in volta detenute da ASTM) e (ii) il trasferimento delle azioni ASTM direttamente detenute da Aurelia che, di volta in volta, eccedano la partecipazione di cui al precedente punto (i).
Offerente *ovvero* **ASTM**	ASTM S.p.A., con sede legale in Torino, Corso Regina Margherita n. 165, numero di iscrizione al Registro delle Imprese di Torino,

	codice fiscale e partita IVA 00488270018, capitale sociale pari a Euro 49.499.300,00 i.v., suddiviso in n. 98.998.600 azioni ordinarie prive di valore nominale, quotate sul MTA. ASTM è soggetta alla attività di direzione e coordinamento esercitata da Nuova Argo ai sensi degli artt. 2497 ss del Codice Civile.
Offerta	L'offerta pubblica di acquisto volontaria parziale promossa ai sensi degli articoli 102 del Testo Unico della Finanza, nonché delle applicabili disposizioni di attuazione contenute nel Regolamento Emittenti, da ASTM, come meglio descritta nel Documento di Offerta.
Operazione	La Fusione e l'Offerta, congiuntamente considerate.
Parere degli Amministratori Indipendenti	Il parere motivato contenente le valutazioni sull'Offerta e sulla congruità del Corrispettivo rilasciato dagli Amministratori Indipendenti in data 4 luglio 2019, ai sensi dell'articolo 39-*bis* del Regolamento Emittenti, accluso al presente Comunicato dell'Emittente *sub* Allegato A.
Parere dell'Esperto Indipendente	La *fairness opinion* rilasciata dall'Esperto Indipendente in data 3 luglio 2019 e allegata al Parere degli Amministratori Indipendenti.
Partecipazione	La partecipazione complessiva pari ad almeno n. 151.755.294 Azioni SIAS, rappresentative del 66,693% del capitale sociale dell'Emittente.
Patto Parasociale	Il patto parasociale sottoscritto in data 27 settembre 2018, tra Aurelia e Mercure Investment, e successivamente integrato e modificato in data 13 giugno 2019, volto a regolare i termini e le condizioni del loro rapporto quali soci di Nuova Argo ed avente ad oggetto, tra l'altro, la *governance* e i trasferimenti di azioni di Nuova Argo, ASTM e SIAS. Le modifiche e integrazioni apportate al Patto Parasociale entreranno in vigore solo subordinatamente e a decorrere dalla Data di Efficacia della Fusione, ad eccezione di alcune limitate previsioni che sono entrate in vigore a partire dal 13 giugno 2019.
Persone Che Agiscono di Concerto	I soggetti che agiscono di concerto con l'Offerente ai sensi dell'art. 101-*bis*, commi 4 e 4-*bis*, del TUF.
Procedura OPC	La "*Procedura relativa alle operazioni con parti correlate*" adottata da SIAS in data 26 novembre 2010, come successivamente modificata e integrata.
Progetto di Fusione	Il progetto di Fusione approvato dai Consigli di Amministrazione delle Società, ai sensi e per gli effetti dell'art. 2501-*ter* del Codice Civile, in data 13 giugno 2019.
Regolamento Emittenti	Il Regolamento di attuazione del TUF "*concernente la disciplina degli emittenti*", adottato dalla CONSOB con delibera n. 11971 del 14

	maggio 1999 e come successivamente modificato e integrato.
Regolamento OPC	Il Regolamento "*recante disposizioni in materia di operazioni con parti correlate*" adottato dalla CONSOB con delibera n. 17221 del 12 marzo 2010 e come successivamente modificato e integrato.
Società	Congiuntamente, le società ASTM e SIAS.
TUF	Il Decreto Legislativo 24 febbraio 1998, n. 58, come successivamente modificato e integrato.

PREMESSA

In data 13 giugno 2019, il Consiglio di Amministrazione di ASTM ha deliberato di promuovere, ai sensi dell'art. 102 del TUF, un'offerta pubblica di acquisto volontaria parziale avente ad oggetto massime n. 11.377.108 Azioni SIAS, pari al 5,00% del capitale sociale dell'Emittente (*i.e.* l'Offerta).

ASTM e SIAS sono parti correlate, essendo la prima controllante della seconda ed essendo entrambe le Società, rispettivamente, in via diretta e indiretta, soggette al controllo di Nuova Argo, il cui capitale sociale è detenuto per il 60% da Aurelia e per il restante 40% da Mercure Investment.

Più in dettaglio:

- in data odierna l'Offerente detiene direttamente n. 140.681.186 Azioni SIAS, pari al 61,826% del capitale sociale dell'Emittente [1], e indirettamente, tramite la società interamente controllata S.I.N.A. – Società Iniziative Nazionali Autostradali S.p.A., n. 3.908.016 Azioni SIAS, pari al 1,717% del capitale sociale dell'Emittente; pertanto, l'Offerente controlla di diritto l'Emittente, in forza della titolarità di una partecipazione complessiva rappresentativa del 63,544% del capitale sociale di SIAS;

- Aurelia e Nuova Argo sono qualificabili come Persone Che Agiscono di Concerto con l'Offerente ai sensi e per gli effetti di cui all'art. 101-*bis*, comma 4-*bis*, lett. b), del TUF in quanto controllano – rispettivamente, indirettamente e direttamente – il medesimo Offerente. Inoltre, Aurelia e Nuova Argo detengono in data odierna, rispettivamente e direttamente, n. 15.571.998 Azioni SIAS, pari al 6,844% del capitale sociale dell'Emittente, e n. 1.506.477 Azioni SIAS, pari allo 0,662% del capitale sociale dell'Emittente;

- Mercure Investment è qualificabile come Persona che Agisce di Concerto con l'Offerente ai sensi e per gli effetti di cui all'art. 101-*bis*, comma 4-*bis*, lett. a), del TUF in ragione della sottoscrizione del Patto Parasociale e del Nuovo Patto Parasociale dal momento che sono parti di tali patti, rispettivamente, Aurelia e Aurelia e Nuova Argo le quali, indirettamente e direttamente, controllano l'Offerente. In data odierna, Mercure Investment non detiene direttamente e/o indirettamente Azioni SIAS.

Come indicato nella Sezione B, Paragrafo B.1.10, del Documento di Offerta, l'Offerente sarà il solo soggetto a rendersi acquirente delle Azioni SIAS, portate in adesione all'Offerta, e ad assumere obblighi e responsabilità connessi.

L'Offerta

Il perfezionamento dell'Offerta è subordinato al verificarsi (ovvero alla rinuncia da parte di ASTM[2]) delle seguenti condizioni:

- la Condizione Soglia (*i.e.* la circostanza che l'Offerente venga a detenere direttamente, per effetto dell'Offerta e/o di eventuali acquisti effettuati al di fuori della stessa nel rispetto

[1] Come reso noto al mercato in conformità a quanto previsto dall'art. 41, comma 2, lett. c) del Regolamento Emittenti, ASTM ha acquistato al di fuori dell'Offerta n. 110.000 Azioni SIAS in data 14 giugno 2019, n. 151.000 Azioni SIAS in data 19 giugno 2019, n. 10.000 Azioni SIAS in data 21 giugno 2019, n. 20.000 Azioni SIAS in data 24 giugno 2019 e n. 12.000 Azioni SIAS in data 25 giugno 2019.

[2] La Condizione MAC può essere rinunciata da ASTM solo previo consenso scritto di UniCredit S.p.A.

della normativa applicabile, la Partecipazione, pari al 66,693% del capitale sociale dell'Emittente), e

- la Condizione MAC (*i.e.* la circostanza che non si siano verificati fatti, eventi o circostanze al di fuori della sfera di controllo di ASTM e SIAS e imprevedibili alla data del 13 giugno 2019 (data in cui l'Offerta è stata comunicata al pubblico ai sensi dell'art. 102, comma 1, del TUF e dell'art. 37 del Regolamento Emittenti), che incidano negativamente, in modo significativo, sui rapporti giuridici, sulla situazione economica, patrimoniale, finanziaria risultante dal più recente documento contabile approvato da ciascuna Società e/o sulle prospettive reddituali di una delle predette società e siano tali da alterare in misura rilevante le valutazioni poste alla base della determinazione del rapporto di cambio della Fusione come individuato dagli organi amministrativi dell'Offerente e dell'Emittente).

L'Offerta, promossa esclusivamente in Italia, è rivolta indistintamente e a parità di condizioni a tutti i titolari di Azioni SIAS, non ha ad oggetto strumenti finanziari diversi dalle Azioni SIAS e non è soggetta all'ottenimento di alcuna autorizzazione.

Trattandosi di un'offerta volontaria parziale, in caso di adesioni all'Offerta durante il periodo di adesione (così come eventualmente riaperto ad esito della riapertura dei termini o prorogato) per quantitativi superiori al numero di Azioni Oggetto dell'Offerta, alle Azioni SIAS portate in adesione verrà applicato il riparto secondo il metodo del "pro-rata" in virtù del quale l'Offerente acquisterà da tutti gli azionisti che abbiano aderito all'Offerta durante il periodo di adesione la stessa proporzione di Azioni da essi apportate all'Offerta.

L'Offerta rientra nell'ambito di applicazione dell'articolo 39-*bis*, comma 1, lett. a), del Regolamento Emittenti, con conseguente necessità di acquisire un parere motivato contenente le valutazioni sull'Offerta e sulla congruità del Corrispettivo rilasciato dagli Amministratori Indipendenti.

L'Offerta non è finalizzata al, ne potrà determinare il, superamento da parte dell'Offerente della soglia del 90% del capitale dell'Emittente o la revoca dalla quotazione delle Azioni SIAS dal MTA.

Il presente Comunicato viene rilasciato in relazione a un'offerta pubblica di acquisto promossa da un soggetto che detiene la maggioranza dei diritti di voto esercitabili nell'Assemblea ordinaria dell'Emittente e, dunque, ai sensi dell'art. 101-*bis*, comma 3, del TUF non trovano applicazione gli artt. 102, commi 2 e 5, 103, comma 3-*bis*, 104, 104-*bis* e 104-*ter* del TUF, nonché ogni altra disposizione del TUF e del Regolamento Emittenti che prevede obblighi informativi nei confronti dei dipendenti e dei loro rappresentanti.

Come indicato nella Premessa e nella Sezione C, Paragrafo C.1, del Documento di Offerta, durante il periodo di adesione all'Offerta, così come eventualmente riaperto ad esito della riapertura dei termini o prorogato, ASTM si riserva il diritto di acquistare ulteriori Azioni SIAS al di fuori dell'Offerta, nel rispetto di quanto disposto dalla normativa applicabile e fermo restando che tali acquisti non verranno computati a decremento del numero di Azioni Oggetto dell'Offerta. Eventuali acquisti compiuti al di fuori dell'Offerta saranno effettuati a prezzi non superiori al Corrispettivo e resi noti al mercato ai sensi dell'art. 41, comma 2, lett. c) del Regolamento Emittenti. A tal proposito, si rinvia alla Premessa e alla Sezione G, Paragrafo G.2.1, del Documento di Offerta, con riferimento alla possibilità che Aurelia – successivamente alla chiusura dell'Offerta e quindi senza aderire alla stessa – ceda ad ASTM un massimo di n.

4.277.108 Azioni SIAS, pari all'1,880% del capitale sociale dell'Emittente, ad un prezzo unitario pari al Corrispettivo (V. *infra*).

La Fusione

Come già comunicato al mercato nonché illustrato nella Premessa e nella Sezione G, Paragrafo G 2.1, del Documento d'Offerta, l'Offerta si inserisce nel contesto nella più ampia Operazione di integrazione tra l'Offerente e l'Emittente, che sarà realizzata mediante la Fusione per incorporazione di SIAS in ASTM, il cui perfezionamento è subordinato – oltre che all'approvazione del Progetto di Fusione da parte delle Assemblee straordinarie di ASTM e SIAS, convocate per il 16 ottobre 2019 – al verificarsi di alcune condizioni previste nel Progetto di Fusione, tra cui il raggiungimento (ovvero la rinuncia da parte di ASTM e SIAS congiuntamente a tale condizione), per effetto dell'Offerta e/o di acquisti effettuati al di fuori dell'Offerta nel rispetto della normativa applicabile, della Partecipazione da parte di ASTM entro il giorno antecedente alla data di stipula dell'atto di Fusione [3]. Si precisa che tale condizione al perfezionamento della Fusione potrà essere rinunciata congiuntamente da ASTM e SIAS, previa comunicazione a Nuova Argo la quale provvederà ad assumere ogni deliberazione in merito al proprio supporto all'operazione.

A tal proposito, si evidenzia che, come precisato nella Premessa e nella Sezione G, Paragrafo G.2.1, del Documento di Offerta, con lettera del 20 giugno 2019 Aurelia ha comunicato ad ASTM che, al solo fine di assicurare il raggiungimento della Partecipazione da parte di ASTM, cui è subordinato il perfezionamento della Fusione, la stessa si riserva la facoltà di valutare – successivamente alla chiusura dell'Offerta e quindi senza aderire alla stessa – la cessione ad ASTM di un massimo di n. 4.277.108 Azioni SIAS, pari all'1,880% del capitale sociale dell'Emittente, ad un prezzo unitario pari al Corrispettivo.

Come già comunicato al mercato, assumendo l'avveramento delle condizioni sospensive e il mancato avveramento delle condizioni risolutive apposte al perfezionamento della Fusione nonché l'assenza di eventi al di fuori della sfera di controllo di ASTM e di SIAS e che potrebbero causare un ritardo nelle attività, le Società prevedono di perfezionare l'Operazione entro la fine del 2019.

Con riferimento all'*iter* deliberativo della Fusione, si precisa che, in data 13 giugno 2019, ASTM e SIAS hanno sottoscritto l'Accordo Quadro e i Consigli di Amministrazione delle Società, previo parere favorevole rilasciato dai rispettivi Comitati competenti in materia di operazioni con parti correlate[4], hanno approvato, ciascuno per quanto di rispettiva competenza, il Progetto di Fusione

[3] Si precisa che, ai fini della Fusione, la rinuncia della Condizione Soglia non determina la rinuncia della condizione relativa al raggiungimento della Partecipazione, cui è subordinato il perfezionamento della Fusione e che potrà essere rinunciata congiuntamente da ASTM e SIAS, previa comunicazione a Nuova Argo, la quale provvederà ad assumere ogni deliberazione in merito al proprio supporto all'Operazione.
Pertanto, ove l'Offerente per effetto dell'Offerta e/o di eventuali acquisti effettuati al di fuori della stessa, non raggiunga la Partecipazione: (i) entro il termine del periodo di adesione, l'Offerta non si perfezionerà salvo che ASTM rinunci alla Condizione Soglia; (ii) entro il giorno antecedente la data di stipula dell'atto di Fusione, la Fusione non si perfezionerà, fatta salva l'eventuale rinuncia da parte di ASTM e SIAS congiuntamente alla condizione risolutiva apposta al Progetto di Fusione (rinuncia che si renderà necessaria anche qualora ASTM abbia precedentemente rinunciato alla Condizione Soglia nell'ambito dell'Offerta).

[4] La Fusione è qualificabile come "*operazione con parti correlate*" di maggiore rilevanza ai sensi del Regolamento OPC e della Procedura OPC in quanto (i) SIAS è parte correlate di ASTM in conseguenza del fatto che quest'ultima controlla l'Emittente, ai sensi e per gli effetti degli artt. 2359 comma 1, n. 1, del Codice Civile e 93 del TUF e (ii) il controvalore complessivo della Fusione supera la soglia del 2,5% della capitalizzazione di SIAS al 31 dicembre 2018.

e hanno altresì convocato, per il giorno 16 ottobre 2019, le rispettive Assemblee straordinarie[5] che saranno chiamate ad approvare il Progetto di Fusione. Si precisa che l'eventuale approvazione della delibera di Fusione non darà luogo ad alcuna ipotesi di diritto di recesso in favore degli azionisti di SIAS, non ricorrendo alcuno dei presupposti previsti dall'art. 2437 del Codice Civile o da altre disposizioni di legge, mentre gli azionisti di ASTM che non concorrano all'approvazione della Fusione avranno un diritto di recesso a fronte della corresponsione di un valore di liquidazione pari a Euro 21,76 per azione.

Sempre in data 13 giugno 2019, Nuova Argo, nella sua qualità di società esercente l'attività di direzione e coordinamento su ASTM e su SIAS, ai sensi del regolamento di gruppo ha esaminato e approvato quanto comunicato dagli Amministratori Delegati di entrambe le Società in merito ai termini e condizioni della proposta Operazione e ha conseguentemente deliberato di garantire il proprio supporto alla medesima a condizione che ASTM venga a detenere, direttamente e indirettamente, una partecipazione in SIAS tale per cui, ad esito della Fusione, la partecipazione di Nuova Argo in ASTM sia pari almeno al 45% più un'azione del suo capitale sociale rappresentato da azioni con diritto di voto.

Subordinatamente al perfezionamento della Fusione, tutte le Azioni SIAS verranno annullate e concambiate con azioni ASTM, ad eccezione delle Azioni SIAS di proprietà dell'Offerente, che verranno annullate senza concambio.

In tale contesto, la decisione di promuovere l'Offerta, prevedendo un quantitativo massimo di Azioni Oggetto dell'Offerta pari al 5% del capitale sociale di SIAS e subordinandone l'efficacia alla Condizione Soglia (comunque rinunciabile da parte dell'Offerente), è riconducibile alla volontà dell'Offerente di consolidare la partecipazione detenuta in SIAS per mitigare gli effetti diluitivi derivanti dalla Fusione. In particolare, come illustrato nella Premessa del Documento di Offerta, l'Offerente ha determinato il quantitativo massimo di Azioni Oggetto dell'Offerta (pari al 5% del capitale sociale dell'Emittente) al fine di raggiungere una partecipazione almeno pari al 66,693% del capitale sociale di SIAS che (i) consentirebbe ad ASTM di disporre di Azioni SIAS sufficienti ad ottenere l'approvazione delle deliberazioni di competenza dell'Assemblea straordinaria di SIAS, ivi inclusa l'approvazione del Progetto di Fusione, e (ii) favorirebbe la stabilità degli assetti di governo societario della società risultante dalla Fusione in quanto – tenuto conto degli effetti diluitivi dell'aumento di capitale a servizio del concambio e dell'entrata in vigore del Nuovo Patto Parasociale – consentirebbe ad Aurelia, anche per il tramite di Nuova Argo, di detenere oltre il 50% dei diritti di voto nelle Assemblee di ASTM e, pertanto, di mantenere il controllo solitario sulla società risultante dalla Fusione.

***

Il Consiglio di Amministrazione dell'Emittente, acquisiti il Parere degli Amministratori Indipendenti e tenuto conto del Parere dell'Esperto Indipendente, si è riunito in data 4 luglio 2019, alle ore 16:00, per esaminare l'Offerta e il Parere degli Amministratori Indipendenti, nonché per deliberare in merito all'approvazione del Comunicato dell'Emittente, contenente, tra l'altro, la valutazione motivata del

[5] Gli avvisi di convocazione delle Assemblee convocate per il 16 ottobre 2019, prevedono espressamente che, in caso di avveramento (ovvero, ove consentito, mancata rinuncia) anche di una sola delle condizioni risolutive oppure di mancato avveramento (ovvero, ove consentito, mancata rinuncia) anche di una sola delle condizioni sospensive di Progetto di Fusione, i Consigli di Amministrazione di ASTM e SIAS, a seconda del caso (i) revocheranno la convocazione delle rispettive Assemblee con riferimento al punto all'ordine del giorno avente ad oggetto l'approvazione del Progetto di Fusione e delibere ad esso connesse ovvero (ii) convocheranno le rispettive assemblee per deliberare in merito alla revoca della delibera assembleare di approvazione del Progetto di Fusione e delibere ad esso connesse.

Consiglio di Amministrazione dell'Emittente medesimo sull'Offerta e sulla congruità del Corrispettivo, secondo quanto previsto dall'articolo 103, comma 3, del TUF e dall'articolo 39 del Regolamento Emittenti.

Per maggiori informazioni in merito alla Fusione e alla qualificazione della stessa quale "*operazione con parti correlate*" si rinvia al Progetto di Fusione e al documento informativo predisposto da SIAS con riferimento alla Fusione quale operazioni di maggiore rilevanza con parti correlate ai sensi dell'art. 5 del Regolamento OPC, messi a disposizione del pubblico in data 20 giugno 2019.

Resta inteso che, per una compiuta e integrale conoscenza di tutti i termini e condizioni dell'Offerta occorre fare riferimento esclusivo al Documento di Offerta, reso pubblico dell'Offerente secondo le norme di legge e regolamentari applicabili.

1 Descrizione della riunione del Consiglio di Amministrazione dell'Emittente che ha approvato il Comunicato dell'Emittente

1.1 Partecipanti alla riunione e specificazione degli interessi rilevanti ai sensi degli artt. 2391 del Codice Civile e 39, comma 1, lett. b), del Regolamento Emittenti

Alla riunione del Consiglio di Amministrazione di SIAS del 4 luglio 2019 hanno partecipato, presenti di persona o in audio conferenza, i seguenti Amministratori:

- Paolo Pierantoni (Presidente esecutivo);
- Franco Moscetti (Vice-Presidente indipendente);
- Stefania Bariatti (Vice-Presidente non esecutivo);
- Umberto Tosoni (Amministratore Delegato);
- Stefano Caselli (Amministratore indipendente);
- Sergio De Luca (Amministratore indipendente);
- Giuseppe Garofano (Amministratore indipendente);
- Saskia Elisabeth Kunst (Amministratore indipendente);
- Rosario Mazza (Amministratore non esecutivo);
- Frances Vyvyen Onseley (Amministratore indipendente);
- Andrea Pellegrini (Amministratore indipendente);
- Valentina Mele (Amministratore indipendente);
- Antonio Segni (Amministratore indipendente);
- Paolo Simioni (Amministratore indipendente); e
- Micaela Vescia (Amministratore indipendente).

Erano inoltre presenti, di persona o in audio conferenza i seguenti componenti del Collegio Sindacale di SIAS:

- Daniela Elvira Bruno (Presidente);
- Annalisa Donesana;
- Pasquale Formica.

Nel contesto della riunione del Consiglio di Amministrazione di SIAS del 4 luglio 2019, anche ai sensi dell'art. 2391 del Codice Civile e dell'art. 39, comma 1, lett. b) del Regolamento Emittenti:

- il Presidente ing. Paolo Pierantoni ha informato di essere portatore di un interesse per conto proprio in quanto titolare, in proprio, di n. 3.300 Azioni SIAS. L'ing. Paolo Pierantoni ha, inoltre, reso noto che il proprio coniuge è titolare di n. 1.750 Azioni SIAS;
- il Consigliere dott.ssa Saskia Elisabeth Christina Kunst ha informato di essere portatore di un interesse per conto proprio in quanto titolare, in proprio, di n. 2.000 Azioni SIAS;
- il Consigliere ing. Rosario Mazza ha informato di essere portatore di un interesse per conto di terzi in quanto ricopre la carica di consigliere di Nuova Argo e di *non executive board member* di Ardian Italy S.r.l., società del gruppo facente capo ad Ardian SAS, società che a sua volta controlla il soggetto che gestisce i fondi di investimento che controllano Mercure Investment.

Nel contesto della riunione del Consiglio di Amministrazione di SIAS del 4 luglio 2019, la dott.ssa Annalisa Donesana, Sindaco Effettivo, ha dichiarato di rivestire la carica di Sindaco Supplente di ASTM.

Con riferimento alla partecipazione dei membri del Consiglio di Amministrazione dell'Emittente alle trattative per la definizione dell'operazione, si veda il successivo Paragrafo 4.

1.2 Composizione del Consiglio di Amministrazione

Alla Data del Comunicato, il Consiglio di Amministrazione di SIAS è composto da n. 15 membri, come illustrato nella tabella che segue:

Nome e cognome	Carica	Note
Paolo Pierantoni	Presidente esecutivo	Nominato dall'Assemblea del 27 aprile 2017. Nominato Presidente del Consiglio di Amministrazione in data 14 novembre 2018.

Franco Moscetti	Vice-presidente indipendente	Nominato per cooptazione in data 14 novembre 2018 e successivamente confermato dall'Assemblea del 15 maggio 2019. Nominato Vice-Presidente del Consiglio di Amministrazione in data 14 novembre 2018 2018 e successivamente confermato dal Consiglio di Amministrazione del 15 maggio 2019.
Stefania Bariatti	Vice-presidente non esecutivo	Nominata dall'Assemblea del 27 aprile 2017. Nominata Vice-Presidente del Consiglio di Amministrazione in data 14 novembre 2018.
Umberto Tosoni	Amministratore Delegato	Nominato per cooptazione in data 14 novembre 2018 e successivamente confermato dall'Assemblea del 15 maggio 2019. Nominato Amministratore Delegato in data 14 novembre 2018 e successivamente confermato dal Consiglio di Amministrazione del 15 maggio 2019.
Stefano Caselli	Consigliere indipendente	Nominato dall'Assemblea del 27 aprile 2017.
Sergio De Luca	Consigliere indipendente	Nominato dall'Assemblea del 27 aprile 2017.
Giuseppe Gazofano	Consigliere indipendente	Nominato dall'Assemblea del 15 maggio 2019 in sostituzione di un Amministratore precedentemente dimessosi.
Saskia Elisabeth Christina Kunst	Consigliere indipendente	Nominata dall'Assemblea del 27 aprile 2017.
Rosario Mazza	Consigliere non esecutivo	Nominato per cooptazione in data 27 settembre 2018 e successivamente confermato dall'Assemblea del 15 maggio 2019.
Valentina Mele	Consigliere indipendente	Nominata dall'Assemblea del 15 maggio 2019 in sostituzione di un Amministratore precedentemente dimessosi.
Frances V. Ouseley	Consigliere indipendente	Nominato per cooptazione in data 14 novembre 2018 e successivamente confermato dall'Assemblea del 15 maggio 2019.

Andrea Giovanni Francesco Pellegrini	Consigliere indipendente	Nominato dall'Assemblea del 27 aprile 2017.
Antonio Segni	Consigliere indipendente	Nominato dall'Assemblea del 27 aprile 2017.
Paolo Simioni	Consigliere indipendente	Nominato dall'Assemblea del 27 aprile 2017.
Micaela Vescia	Consigliere indipendente	Nominata per cooptazione in data 14 novembre 2018 e successivamente confermata dall'Assemblea del 15 maggio 2019.

Si segnala che, come comunicato prima d'ora dall'Emittente al mercato:

- il Consiglio di Amministrazione di SIAS attualmente in carica è stato nominato in data 27 aprile 2017 dall'Assemblea degli azionisti, che ha determinato in 15 il numero dei suoi componenti e ha stabilito la durata in carica dello stesso per gli esercizi 2017, 2018, 2019 e, quindi, fino all'approvazione del bilancio d'esercizio al 31 dicembre 2019. La medesima Assemblea ha, inoltre, nominato Stefania Bariatti Presidente del Consiglio di Amministrazione. In tale data il Consiglio di Amministrazione di SIAS risultava composto da: Stefania Bariatti (Presidente del Consiglio di Amministrazione), Stefano Caselli, Daniela Gavio, Beniamino Gavio, Giovanni Angioni, , Edda Gandossi, Licia Mattioli, Andrea Pellegrini, Ferruccio Piantini, Paolo Pierantoni, Giovanni Quaglia e Antonio Segni, Sergio De Luca, Saskia Elisabeth Christina Kunst e Paolo Simioni;

- in data 12 marzo 2018, Giovanni Angioni ha rassegnato le proprie dimissioni dalla carica di Consigliere e il Consiglio di Amministrazione ha ritenuto di non procedere a cooptazione, demandando la sostituzione del Consigliere dimissionario alla prossima Assemblea;

- in data 23 marzo 2018, Edda Gandossi ha rassegnato le proprie dimissioni dalla carica di Consigliere;

- in data 19 aprile 2018, l'Assemblea degli azionisti ha deliberato di nominare quale nuovo Consigliere, in sostituzione di Giovanni Angioni, Francesco Gatti fino all'approvazione del bilancio d'esercizio al 31 dicembre 2019;

- in data 19 giugno 2018, il Consiglio di Amministrazione, ai sensi dell'art. 2386 del Codice Civile, ha provveduto alla cooptazione, in sostituzione di Edda Gandossi, di un nuovo Amministratore nella persona di Marianna Galli;

- in data 27 settembre 2018, Beniamino Gavio ha rassegnato le proprie dimissioni dalla carica di Consigliere e, in pari data, il Consiglio di Amministrazione, ai sensi dell'art. 2386 del Codice Civile, ha provveduto alla cooptazione, in sostituzione di Beniamino Gavio, di un nuovo Amministratore nella persona di Rosario Mazza. In pari data, Daniela Gavio e Ferruccio Piantini hanno rassegnato le proprie dimissioni dalla carica, rispettivamente, di Vice Presidente del Consiglio di Amministrazione e Consigliere nonché di Consigliere, con decorrenza dalla data della successiva riunione del Consiglio di Amministrazione chiamata a provvedere alla cooptazione dei nuovi Consiglieri, ai sensi dell'art. 2386 del Codice Civile;

- in data 14 novembre 2018, Francesco Gatti e Licia Mattioli hanno rassegnato le proprie dimissioni dalla carica di Consigliere. In pari data, il Consiglio di Amministrazione, ai sensi dell'art. 2386 del Codice Civile, ha provveduto alla cooptazione, in sostituzione di Daniela Gavio, Ferruccio Piantini, Francesco Gatti e Licia Mattioli, di quattro nuovi Amministratori nelle persone di Franco Moscetti, Frances V. Ouseley, Umberto Tosoni e Micaela Vescia. Sempre nel corso di tale riunione consiliare – nell'ambito di una ridefinizione dei poteri del Presidente del Consiglio di Amministrazione e della riorganizzazione dei vertici aziendali – (i) Stefania Bariatti ha rassegnato le proprie dimissioni dalla carica di Presidente del Consiglio di Amministrazione e Paolo Pierantoni ha rimesso al Consiglio le deleghe conferitegli nella propria qualità di Amministratore Delegato; e (ii) l'organo amministrativo di SIAS ha provveduto a nominare (a) Paolo Pierantoni come Presidente del Consiglio di Amministrazione; (b) Stefania Bariatti e Franco Moscetti come Vice Presidenti della Società e (c) Umberto Tosoni come Amministratore Delegato e Direttore Generale;

- in data 29 aprile 2019, Giovanni Quaglia ha rassegnato le proprie dimissioni dalla carica di Consigliere con effetto dalla data dell'Assemblea degli azionisti del 15 maggio 2019;

- in data 15 maggio 2019, Marianna Galli è cessata dalla propria carica di Consigliere con efficacia in pari data e l'Assemblea degli azionisti ha deliberato di (i) nominare quali nuovi Consiglieri – in sostituzione di Giovanni Quaglia e di Marianna Galli – Valentina Mele e Giuseppe Garofano fino all'approvazione del bilancio d'esercizio al 31 dicembre 2019; e (ii) ha confermato i Consiglieri cooptati Rosario Mazza, Franco Moscetti, Frances V. Ouseley, Umberto Tosoni e Micaela Vescia fino all'approvazione del bilancio d'esercizio al 31 dicembre 2019. In pari data il Consiglio di Amministrazione di SIAS, riunitosi a valle dell'Assemblea, ha confermato Umberto Tosoni quale Amministratore Delegato di SIAS e Franco Moscetti quale Vice-Presidente del Consiglio di Amministrazione.

Inoltre, come illustrato nella Sezione G, Paragrafo G.2.3, del Documento di Offerta nonché nel seguente Paragrafo 3.2, nel contesto della Fusione è previsto, a partire dalla Data di Efficacia della Fusione, l'inserimento all'interno dello statuto sociale dell'Offerente (in qualità di società risultante dalla Fusione), *inter alia*, di una clausola transitoria in forza della quale la Fusione determinerà la scadenza anticipata del Consiglio di Amministrazione di ASTM in carica alla Data di Efficacia della Fusione, consentendo così alla nuova compagine azionaria di esprimersi sulla composizione dell'organo amministrativo della società risultante dalla Fusione. La cessazione degli Amministratori avrà effetto dal momento in cui il Consiglio di Amministrazione sarà ricostituito dall'Assemblea degli azionisti, che si esprimerà secondo il meccanismo del voto di lista e nel rispetto del principio della necessaria rappresentatività delle minoranze.

1.3 Informazioni a disposizione dei Consiglieri e documentazione esaminata

Ai fini della valutazione relativa all'Offerta contenuta, ai sensi dell'art. 103, comma 3 del TUF, nel presente Comunicato dell'Emittente, il Consiglio di Amministrazione ha esaminato e valutato:

- la comunicazione effettuata dall'Offerente, ai sensi dell'art. 102, comma 1, del TUF e dell'art. 37 del Regolamento Emittenti, in data 13 giugno 2019, con la quale lo stesso ha reso noto al mercato la propria decisione di promuovere l'Offerta;

- il Documento di Offerta, presentato dall'Offerente a CONSOB in data 20 giugno 2019 e trasmesso all'Emittente in pari data, nonché da ultimo in data 2 luglio 2019 come modificato per effetto dell'istruttoria di CONSOB;
- il Parere degli Amministratori Indipendenti, rilasciato in data 4 luglio 2019; e
- il Parere dell'Esperto Indipendente, allegato al Parere degli Amministratori Indipendenti, reso in data 3 luglio 2019 dal Prof. Enrico Laghi, designato dagli Amministratori Indipendenti.

Ai fini della propria valutazione sull'Offerta e sulla congruità del Corrispettivo, il Consiglio di Amministrazione dell'Emittente non si è avvalso di pareri di esperti indipendenti o di documenti di valutazione, diversi o ulteriori rispetto a quelli sopra indicati.

1.4 Esito della votazione

A esito dell'adunanza consiliare del 4 luglio 2019, il Consiglio di Amministrazione di SIAS ha approvato il presente Comunicato dell'Emittente all'unanimità, conferendo mandato al Presidente del Consiglio di Amministrazione, ing. Paolo Pierantoni, e all'Amministratore Delegato ing. Umberto Tosoni, con facoltà di sub-delega a terzi, per procedere alla trasmissione del Comunicato medesimo all'Offerente, per provvedere alla relativa pubblicazione e, se del caso, per apportare al Comunicato dell'Emittente le modifiche e le integrazioni che venissero richieste da CONSOB o da ogni altra autorità competente, ovvero per effettuare gli aggiornamenti che, ai sensi dell'art. 39, comma 4, del Regolamento Emittenti, si rendessero necessari in ragione della variazione delle informazioni riportate nel presente Comunicato.

2 Dati ed elementi utili per l'apprezzamento dell'Offerta contenuti nel Documento di Offerta

Il presente Comunicato viene diffuso congiuntamente con il Documento di Offerta depositato dall'Offerente, quale allegato del medesimo (come Appendice M.2), d'intesa con lo stesso Offerente. Pertanto, per una completa e analitica conoscenza di tutti i termini e condizioni dell'Offerta, si rinvia al contenuto del Documento di Offerta e, in particolare, ai Paragrafi di seguito indicati:

- Avvertenze: Sezione A del Documento di Offerta, con particolare riguardo ai seguenti paragrafi:
  - (a) Paragrafo A.1 (*Condizioni di Efficacia dell'Offerta*);
  - (b) Paragrafo A.3 (*Riparto delle Azioni SIAS ad esito del Periodo di Adesione*);
  - (c) Paragrafo A.4 (*Riparto delle Azioni SIAS ad esito dell'eventuale Riapertura dei Termini*);
  - (d) Paragrafo A.5 (*Sintesi dei programmi futuri dell'Offerente*);
  - (e) Paragrafo A.6 (*Parti Correlate*);
  - (f) Paragrafo A.7 (*Informazioni relative al finanziamento dell'Offerta*);
  - (g) Paragrafo A.11 (*Potenziale conflitto di interesse tra i soggetti coinvolti nell'Offerta*);

(h) Paragrafo A.12 (*Alternative per gli azionisti destinatari dell'Offerta*);

- Informazioni relative all'Offerente: Sezione B, Paragrafo B.1, del Documento di Offerta;
- Informazioni relative all'andamento recente e prospettive dell'Emittente: Sezione B, Paragrafo B.2.6, del Documento di Offerta;
- Categoria degli strumenti finanziari oggetto dell'Offerta e relative quantità: Sezione C, Paragrafo C.1, del Documento di Offerta;
- Corrispettivo unitario per gli strumenti finanziari e sua giustificazione: Sezione E del Documento di Offerta;
- Modalità e termini stabiliti per l'adesione all'Offerta: Sezione F, Paragrafo F.1, del Documento di Offerta;
- Data e modalità di pagamento del Corrispettivo: Sezione F, Paragrafi F.5 e F.6, del Documento di Offerta;
- Modalità e termini di restituzione delle Azioni SIAS nel caso di inefficacia dell'Offerta e/o di riparto: Sezione F, Paragrafo F.8 del Documento di Offerta;
- Modalità di finanziamento e garanzie di esatto adempimento relative all'operazione: Sezione G, Paragrafo G.1, del Documento di Offerta;
- Motivazioni dell'operazione e programmi futuri elaborati dall'Offerente: Sezione G, Paragrafo G.2, del Documento di Offerta;
- Modalità di riparto delle Azioni SIAS: Sezione L, Paragrafi L.1 e L.2, del Documento di Offerta.

3 Valutazioni del Consiglio di Amministrazione dell'Emittente sull'Offerta e sulla congruità del Corrispettivo da un punto di vista finanziario

3.1 Elementi considerati dal Consiglio di Amministrazione nelle proprie valutazioni

Nell'esprimere la propria valutazione sull'Offerta e sulla congruità, da un punto di vista finanziario, del Corrispettivo, il Consiglio di Amministrazione dell'Emittente ha considerato, tra l'altro, (i) gli elementi informativi sul Corrispettivo contenuti nel Documento di Offerta; (ii) il Parere degli Amministratori Indipendenti reso ai sensi dell'art. 39-*bis* del Regolamento Emittenti; e (iii) il Parere dell'Esperto Indipendente.

Si precisa, inoltre, che il Consiglio di Amministrazione di SIAS non ha nominato un proprio esperto indipendente ai sensi dell'art. 39, comma 1, lett. d), del Regolamento Emittenti, ritenendo di potersi avvalere – ai fini delle proprie valutazioni sulla congruità del Corrispettivo – del supporto dell'Esperto Indipendente designato dagli Amministratori Indipendenti ai sensi dell'art. 39-*bis*, comma 2, del Regolamento Emittenti.

3.2 Valutazione in merito alle motivazioni dell'Offerta e ai programmi futuri dell'Offerente

Il Consiglio di Amministrazione ha preso, altresì, atto delle motivazioni dell'Offerta e dei programmi futuri elaborati dall'Offerente, come illustrati nella Sezione G, Paragrafo G.2, del Documento di Offerta.

A tale riguardo l'Offerente ha, tra l'altro, precisato nella Sezione G, Paragrafo G.2.1 del Documento di Offerta che:

A. l'Offerta si inserisce nel contesto nella più ampia Operazione di integrazione tra l'Offerente e l'Emittente, che sarà realizzata mediante la Fusione per incorporazione di SIAS in ASTM, la quale è volta a perseguire i seguenti principali obiettivi:

   i. dare vita ad un'unica *holding* industriale quotata che, agendo come "*one company*", sia in grado di esprimere specifiche competenze nei settori delle concessioni autostradali, delle costruzioni, dell'ingegneria e dell'innovazione tecnologica;

   ii. realizzare un accorciamento della catena di controllo rispetto alle società operative, in linea con le prassi nazionale e internazionale e con le aspettative del mercato per una semplificazione della struttura societaria del gruppo, con ricadute positive per quanto concerne l'accesso ai *cash flows* e di conseguenza al mercato dei capitali;

   iii. creare una nuova realtà industriale che possa crescere in modo efficiente e competitivo sia sui mercati nazionali sia sui mercati internazionali, anche con ricorso al mercato mediante operazioni di rafforzamento del capitale alla luce del nuovo piano strategico che verrà presentato al Consiglio di Amministrazione successivamente alla Fusione;

   iv. favorire la creazione di un emittente quotato che per dimensione e liquidità possa ambire a proporsi tra le società di primaria importanza del mercato borsistico italiano;

   v. razionalizzare la struttura societaria con conseguente riduzione dei costi di *holding* ed ulteriore rafforzamento delle sinergie industriali e miglioramento dei risultati operativi;

B. la decisione di promuovere l'Offerta è riconducibile alla volontà dell'Offerente di consolidare la partecipazione detenuta in SIAS per mitigare gli effetti diluitivi derivanti dalla Fusione e di ottimizzare l'impatto finanziario dell'operazione di Fusione nel suo complesso, sia in termini di accrescimento (*accretion*) dell'utile per azione sia in termini di potenziale incremento di valore per gli azionisti di ASTM che si determinerebbe qualora, a seguito della Fusione, il valore di mercato delle azioni dell'Offerente – che alla data di annuncio dell'Offerta incorporava uno "sconto di *holding*" – si riallineasse verso il relativo valore fondamentale; e

C. l'Offerta consente agli azionisti dell'Emittente, che non intendano mantenere il proprio investimento nella società risultante dalla Fusione, di liquidare – almeno in parte – la loro partecipazione con un premio rispetto al prezzo di mercato delle Azioni SIAS.

Con particolare riguardo agli investimenti futuri, nella Sezione G, Paragrafo G.2.2 del Documento di Offerta è indicato che l'Offerente non ha elaborato programmi relativi agli investimenti da attuare in caso di esito positivo dell'Offerta ed alle relative forme di finanziamento.

Come indicato nella Sezione G, Paragrafo G.2.3 del Documento di Offerta, non sono previste modifiche allo statuto sociale dell'Emittente. Il Consiglio di Amministrazione di SIAS ha, tuttavia, preso atto della circostanza che nel contesto della Fusione, a partire dalla Data di Efficacia della Fusione, lo statuto dell'Offerente subirebbe, tra l'altro, le seguenti modifiche:

i. modifica dell'art. 3 dello statuto («*Oggetto*»), al fine di modificare l'oggetto sociale di ASTM inserendovi l'oggetto sociale di SIAS;

ii. modifica dell'art. 5 dello statuto («*Misura del Capitale*») per riflettere l'aumento del capitale sociale di ASTM a servizio del rapporto di cambio;

iii. modifica dell'art. 16 dello statuto («*Consiglio di Amministrazione*») al fine di: (aa) assicurare che il Consiglio di Amministrazione sia costituito per almeno un terzo da amministratori del genere meno rappresentato e, in tal modo, superare la transitorietà delle disposizioni introdotte dalla Legge 12 luglio 2011, n. 120 in materia di parità tra i generi, e (bb) prevedere che la perdita in corso di mandato dei requisiti di indipendenza non comporti la decadenza del consigliere indipendente interessato, purché tali requisiti permangono in capo al numero minimo di consiglieri previsto dalla vigente normativa;

iv. modifica dell'art. 19 dello statuto («*Riunioni del Consiglio*») per consentire che, anche in difetto di formale convocazione, il Consiglio di Amministrazione si reputi regolarmente costituito qualora siano presenti all'adunanza tutti gli Amministratori in carica e tutti i Sindaci Effettivi;

v. modifica dell'art. 27 dello statuto («*Nomine*») al fine di assicurare nella composizione del Collegio Sindacale la presenza di almeno un terzo di membri del genere meno rappresentato e, in tal modo, superare la transitorietà delle disposizioni introdotte dalla Legge 12 luglio 2011, n. 120 in materia di parità tra i generi; e

vi. inserimento di una clausola transitoria in forza della quale la Fusione determinerà la scadenza anticipata del Consiglio di Amministrazione di ASTM in carica alla Data di Efficacia della Fusione, consentendo così alla nuova compagine azionaria di esprimersi sulla composizione dell'organo amministrativo della società risultante dalla Fusione. La cessazione degli Amministratori avrà effetto dal momento in cui il Consiglio di Amministrazione sarà ricostituito dall'Assemblea degli azionisti, che si esprimerà secondo il meccanismo del voto di lista e nel rispetto del principio della necessaria rappresentatività delle minoranze.

L'Offerente ha infine precisato, nella Sezione G, Paragrafo G.2.4, del Documento di Offerta, che, a seguito dell'eventuale positivo esito dell'Offerta, egli non intende assumere alcuna decisione in merito ad eventuali modifiche della composizione degli organi di amministrazione e controllo e dei relativi emolumenti, salvo quanto sopra previsto in merito alla scadenza anticipata del Consiglio di Amministrazione di ASTM per effetto della Fusione.

Si precisa infine che l'Offerta, come indicato nella Premessa e nella Sezione G, Paragrafo G.3, del Documento di Offerta, non è finalizzata alla, né potrà determinare la, revoca delle Azioni SIAS dalla quotazione dal MTA (c.d. *delisting*). In considerazione della natura dell'Offerta, che è appunto un'offerta pubblica di acquisto volontaria parziale, la stessa in quanto tale non potrà in alcun caso portare l'Offerente a detenere una partecipazione complessiva superiore al 90% del

capitale sociale ordinario dell'Emittente e, pertanto, non sussistono i presupposti né per il diritto di acquisto, né per l'obbligo di acquisto ai sensi degli artt. 111 e 108 del TUF.

3.3 Valutazione in merito al Corrispettivo dell'Offerta

3.3.1 Principali informazioni sul Corrispettivo contenute nel Documento di Offerta

Il Corrispettivo, come indicato nella Sezione E del Documento di Offerta, è fissato in Euro 17,50 per ciascuna Azione portata in adesione all'Offerta. Il controvalore massimo complessivo dell'Offerta in caso di adesione alla stessa da parte di tutti i detentori delle Azioni SIAS, calcolato sulla base del Corrispettivo e del numero di Azioni Oggetto dell'Offerta alla data di pubblicazione del Documento di Offerta, è pari a Euro 199.099.390,00.

Nel Documento di Offerta si precisa, inoltre, che il Corrispettivo si intende al netto dei bolli, in quanto dovuti, e dei compensi, provvigioni e spese che rimarranno a carico dell'Offerente, mentre l'imposta sostitutiva sulle plusvalenze, qualora dovuta, resterà a carico degli aderenti all'Offerta.

Il Consiglio di Amministrazione dell'Emittente rileva che il Corrispettivo, determinato attraverso l'utilizzo di metodologie quantitative ed empiriche coerenti con quelle utilizzate per la determinazione del rapporto di cambio della Fusione (metodo delle quotazioni di Borsa, analisi dei prezzi *target* delle Azioni SIAS, metodo del *discounted cash flow* con approccio a somma delle parti), incorpora un premio del 2,715% rispetto al prezzo ufficiale delle Azioni SIAS registrato il 12 giugno 2019, Giorno di Borsa Aperta antecedente la data di annuncio della decisione dell'Offerente di promuovere l'Offerta, pari a Euro 17,04.

Per un confronto del Corrispettivo con alcuni indicatori relativi all'Emittente si rinvia alla Sezione E, Paragrafo E.3, del Documento di Offerta.

Secondo quanto indicato nella Sezione E, Paragrafo E.4, del Documento di Offerta, di seguito si riportano in forma tabellare le medie ponderate mensili per i volumi giornalieri di scambio dei prezzi ufficiali delle Azioni SIAS registrati in ciascuno dei dodici mesi antecedenti l'ultima rilevazione precedente la data dell'annuncio da parte dell'Offerente della decisione di promuovere l'Offerta (*i.e.* il 13 giugno 2019, escluso).

Periodo di riferimento	Prezzo medio ponderato *(Euro)*	Volumi totali *(azioni)*	Controvalori totali *(Euro)*
01 giugno - 12 giugno 2019	16,25	2.269.881	36.894.735
mag-19	14,73	2.993.516	44.107.446
apr-19	14,84	3.062.284	45.444.330
mar-19	14,96	3.209.046	48.005.915
feb-19	14,30	3.860.195	55.192.438
gen-19	12,74	6.002.310	76.485.634
dic-18	11,39	4.211.750	47.992.178
nov-18	12,33	3.032.989	37.395.719
ott-18	12,40	4.512.426	55.942.386
set-18	13,02	5.322.910	69.310.513
ago-18	12,74	8.582.931	109.375.079
lug-18	13,56	6.865.508	92.063.944

13 giugno - 30 giugno 2018	13,02	4.492.015	58.496.886
Fonte: FactSet			

Si riporta di seguito il grafico rappresentativo dell'andamento del prezzo ufficiale delle Azioni SIAS relativo ai 12 mesi antecedenti l'ultima rilevazione precedente il 13 giugno 2019 (escluso), data di annuncio della decisione dell'Offerente di promuovere l'Offerta.

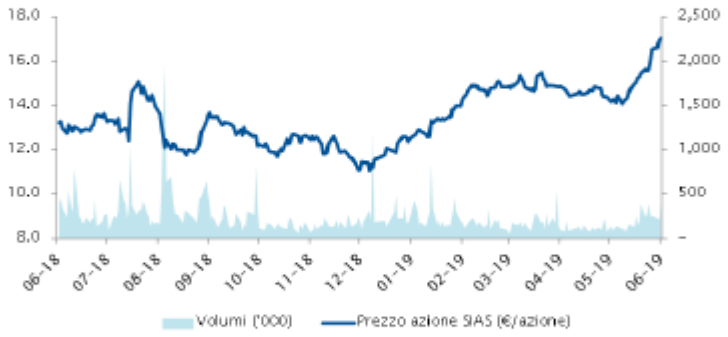

Fonte: FactSet

Nell'arco dei 12 mesi antecedenti l'annuncio dell'Offerta, il titolo dell'Emittente ha registrato un prezzo ufficiale minimo di Euro 11,05 (rilevato il 12 dicembre 2018) ed un massimo di Euro 17,04 (rilevato il 12 giugno 2019) (Fonte: FactSet).

Sempre secondo quanto indicato nella Sezione E, Paragrafo E.4, del Documento di Offerta, di seguito è riepilogato, in forma tabellare, il confronto tra il Corrispettivo e le medie ponderate per i volumi dei prezzi ufficiali relative a 1, 3, 6 mesi e a 1 anno precedenti la data di annuncio della decisione dell'Offerente di promuovere l'Offerta (*i.e.* il 13 giugno 2019).

Riferimento	Corrispettivo e Prezzo medio ponderato (Euro)	Premio / (sconto) implicito nel Corrispettivo (%)
Corrispettivo offerto	17,50	
Prezzo ufficiale al 12 giugno 2019	17,04	2,715
Media prezzi a 1 settimana	16,68	4,942
Media prezzi a 1 mese	15,53	12,651
Media prezzi a 3 mesi	15,14	15,562
Media prezzi a 6 mesi	13,97	25,299
Media prezzi a 1 anno	13,31	31,452
Fonte: FactSet		

Il Documento di Offerta, alla Sezione E, Paragrafo E.4, precisa inoltre che nei 12 mesi anteriori alla data di annuncio della decisione dell'Offerente di promuovere l'Offerta (*i.e.* 13 giugno 2019), l'Offerente e (per quanto a conoscenza dell'Offerente) le Persone Che Agiscono di Concerto con l'Offerente non hanno effettuato operazioni di acquisto ovvero di vendita aventi ad oggetto le Azioni SIAS, salvo quanto di seguito indicato:

- nel mese di agosto 2018: Aurelia ha acquistato n. 401.042 Azioni SIAS a un prezzo medio unitario di Euro 12,00;

- nel mese di settembre 2018: Aurelia ha acquistato n. 47.102 Azioni SIAS a un prezzo medio unitario di Euro 11,98;

- nel mese di settembre 2018: le predette Azioni SIAS, pari a n. 448.144 Azioni, sono state oggetto di apporto a patrimonio da parte di Aurelia in favore di Nuova Argo; ai fini della costituzione della corrispondente riserva di patrimonio netto nel bilancio di Nuova Argo a tali Azioni SIAS è stato attribuito un valore unitario pari a Euro 14,28;

- nel mese di dicembre 2018: Nuova Argo ha acquistato n. 640.000 Azioni SIAS a un prezzo medio unitario di Euro 11,17; e

- nel mese di gennaio 2019: Nuova Argo ha acquistato n. 65.000 Azioni SIAS a un prezzo medio unitario di Euro 11,98.

Quanto alle fonti di finanziamento, l'Offerente ha dichiarato che il pagamento del Corrispettivo verrà effettuato mediante l'utilizzo di parte delle risorse derivanti da un finanziamento di importo massimo pari a Euro 300.000.000,00, messo a disposizione dell'Offerente da parte di UniCredit S.p.A e destinato, tra l'altro, a finanziare i costi connessi all'Operazione e, in particolare, l'acquisto delle Azioni SIAS nell'ambito dell'Offerta e il pagamento del valore di liquidazione delle azioni ASTM oggetto dell'eventuale esercizio del diritto di recesso da parte degli azionisti di ASTM che non concorrano all'approvazione del Progetto di Fusione. Per ulteriori informazioni sul predetto finanziamento si rinvia alla Sezione G, Paragrafo G.1.1, del Documento di Offerta.

Per ulteriori informazioni sul Corrispettivo, si rinvia alla Sezione E del Documento di Offerta.

3.3.2 Parere degli Amministratori Indipendenti e Parere dell'Esperto Indipendente

In data 4 luglio 2019, gli Amministratori Indipendenti hanno reso, ai sensi dell'art. 39-*bis* del Regolamento Emittenti, il Parere degli Amministratori Indipendenti accluso al presente Comunicato *sub* Allegato A, cui si rimanda per un'analisi delle considerazioni svolte.

Avvalendosi della facoltà prevista dall'art. 39-*bis*, comma 2, del Regolamento Emittenti, in data 6 giugno 2019, il Prof. Enrico Laghi, su indicazione degli Amministratori Indipendenti, è stato incaricato di valutare la congruità, da un punto di vista finanziario, del Corrispettivo. In data 3 luglio 2019, l'Esperto Indipendente ha rilasciato il Parere dell'Esperto Indipendente, le cui valutazioni e conclusioni sono state esaminate e considerate, oltre che dagli Amministratori Indipendenti al fine di predisporre il proprio parere, anche dal Consiglio di Amministrazione ai fini delle proprie autonome determinazioni contenute nel presente Comunicato.

Copia del Parere dell'Esperto Indipendente è acclusa al Parere degli Amministratori Indipendenti.

Ferme restando le assunzioni così come meglio descritte nel Parere dell'Esperto Indipendente, le metodologie di valutazione ed i criteri utilizzati dall'Esperto Indipendente nell'ambito dell'analisi della congruità del Corrispettivo, corrispondenti a quelli usualmente adottati per valutazioni analoghe, possono essere riassunti come segue:

A. <u>metodo dei premi d'OPA</u>: sono stati analizzati i premi implicitamente riconosciuti rispetto ai prezzi medi ponderati degli ultimi 3, 6 e 12 mesi antecedenti alla data dell'annuncio dell'offerta nelle offerte pubbliche di acquisto volontarie realizzate a partire dall'anno 2010 sul mercato borsistico italiano da parte di soggetti offerenti che, *ante* operazione, già detenevano una quota di partecipazione nella società *target* (emittente) superiore al 50%.

Sono state, tuttavia, escluse le operazioni caratterizzate da una società *target* operante nel settore finanziario e/o assicurativo;

B. metodo delle quotazioni di Borsa: è stato fatto riferimento all'andamento delle quotazioni del titolo azionario di SIAS negli ultimi anni al fine di tenere conto dei *trend* del mercato e di SIAS e sono state individuate le medie ponderate per l'ammontare dei volumi di negoziazione giornalieri relative a periodi di diversa ampiezza antecedenti all'annuncio dell'Offerta;

C. metodo del *Net Asset Value* (NAV): il metodo del *Net Asset Value* è stato utilizzato sviluppando una valutazione di tipo finanziario in ottica *stand-alone* per ciascuna delle aree di *business*/aree geografiche in cui opera SIAS sulla base dei rispettivi piani industriali elaborati dalle parti e determinando poi il valore complessivo di SIAS quale somma del valore stimato delle aree di *business*/ aree geografiche rientranti nei rispettivi perimetri di attività ("*Sum of The Parts*" o SOP). In particolare, ai fini valutativi, sono stati identificati tre principali grandezze che concorrono alla determinazione del valore di SIAS:

i. l'insieme di *asset* e passività che costituiscono l'attività operativa dell'Emittente e nello specifico: il *business* delle concessioni autostradali, il *business* delle costruzioni/ingegneria e il *business* dei *software* infrastrutturali. Tale componente è stata valutata mediante l'applicazione di una pluralità di metodologie di stima, tra le quali:

- il metodo del *Discount Cash Flow* ("**DCF**"): la stima è stata svolta adottando un *entity approach to evaluation* basato sull'attualizzazione dei flussi di cassa operativi previsti dai piani economico-finanziari (*business plan*) elaborati dal *management* di SIAS relativi a ciascuna delle aree geografiche/aree di *business* in cui opera SIAS, nonché gli ulteriori dati di *input* trasmessi dal *management* di SIAS ai fini della stima delle relative grandezze economiche, finanziarie e patrimoniali prospettiche considerate (le "**Proiezioni**"). Le grandezze economiche, finanziarie e patrimoniali prospettiche sono state determinate sulla base delle Proiezioni, mentre i tassi di sconto utilizzati per attualizzare i flussi di cassa sono stati oggetto di stima sulla base di un'analisi dei titoli azionari e del mercato di riferimento di ciascuna area di *business*/ area geografica in cui opera SIAS;

- il metodo del *book value*: la valutazione è stata svolta adottando un *equity approach to evaluation* basato sull'individuazione del patrimonio netto contabile alla data del 31 dicembre 2018;

ii. le partecipazioni non afferenti le attività operative di SIAS. Tale componente di valore è stata stimata avendo riferimento: (x) per le società partecipate quotate alla capitalizzazione di Borsa e (y) per le altre partecipate al patrimonio netto contabile alla data del 31 dicembre 2018;

iii. la posizione finanziaria netta rettificata (o *adjusted*): la stima di tale grandezza è stata effettuata sommando algebricamente le disponibilità liquide e i debiti di natura finanziaria, nonché talune altre partite di natura patrimoniale non considerate nella valorizzazione delle aree di *business*/aree geografiche rientranti nei rispettivi perimetri di attività di SIAS. Tale grandezza è stata determinata avendo riferimento alla data

del 31 dicembre 2018, operando altresì talune rettifiche di entità contenuta volte a tenere conto anche degli eventi e delle operazioni societarie (rilevanti ai fini del calcolo della PFN *adjusted*) avvenute successivamente alla data del 31 dicembre 2018.

Nella stima del NAV è stato tenuto conto anche del c.d. "*holding costs*", ovvero del valore capitalizzato in perpetuo dei costi medi di *holding* sostenuti da SIAS al netto del beneficio fiscale in essi incorporato.

Per una dettagliata descrizione circa i presupposti, le limitazioni, la natura nonché il funzionamento delle metodologie di valutazione e dei criteri utilizzati dall'Esperto Indipendente, si rinvia al Parere dell'Esperto Indipendente, accluso al Parere degli Amministratori Indipendenti.

Dall'applicazione delle metodologie di valutazione ed dei criteri sopra esposti, è stato concluso dall'Esperto che:

i) il premio implicito dell'Offerta risulta sostanzialmente in linea, in termini percentuali, rispetto al premio medio/mediano riconosciuto nell'ambito del paniere di offerte pubbliche di acquisto volontarie totalitarie realizzate in Italia oggetto di esame. Più precisamente, il premio implicito dell'Offerta risulta superiore rispetto ai valori medi/mediani dei premi delle offerte pubbliche di acquisto riferiti agli intervalli temporali (6 mesi e 12 mesi) e lievemente inferiore rispetto ai valori medi/mediani dei premi delle offerte pubbliche di acquisto riferiti agli intervalli temporali (1 mese e 3 mesi);

ii) il Corrispettivo è superiore rispetto al valore di SIAS desumibile dall'analisi dei prezzi medi ponderati per i volumi delle quotazioni di Borsa del relativo titolo azionario riferite agli ultimi uno, tre e sei mesi;

iii) il Corrispettivo risulta superiore al valore medio fondamentale di SIAS espresso in termini di *Net Asset Value* (NAV) e ricompreso nell'intervallo di valori di NAV considerati ai fini dell'analisi.

Nel rinviare al Parere dell'Esperto Indipendente, accluso al Parere degli Amministratori Indipendenti per tutti gli elementi di ulteriore dettaglio, si evidenzia che il Prof. Enrico Laghi ha concluso precisando che "*tenuto conto delle caratteristiche dell'Offerta, delle risultanze delle metodologie valutative adottate e delle analisi effettuate, è opinione di chi scrive che l'Offerta secondo i termini del Documento di Offerta sia ragionevolmente congrua dal punto di vista finanziario.*"

A seguito delle proprie autonome valutazioni, gli Amministratori Indipendenti, facendo proprie le conclusioni dell'Esperto Indipendente, hanno ritenuto di valutare, all'unanimità, che (i) l'Offerta risulta conforme alle prescrizioni dettate dalla normativa di legge e regolamentare *pro-tempore* vigente, non contenendo elementi accessori o accidentali che influiscono sul suo contenuto essenziale, e (ii) il Corrispettivo per gli azionisti dell'Emittente sia, da un punto di vista finanziario, congruo.

3.3.3 Valutazioni del Consiglio di Amministrazione in merito alla congruità del Corrispettivo da un punto di vista finanziario

Il Consiglio di Amministrazione di SIAS ha preso atto di quanto indicato nel Documento di Offerta, delle valutazioni espresse dagli Amministratori Indipendenti e dei contenuti del Parere dell'Esperto Indipendente dei quali ha valutato metodo, assunzioni e considerazioni conclusive.

In particolare, il Consiglio di Amministrazione di SIAS ritiene, per quanto a propria miglior conoscenza, le impostazioni metodologiche contenute, rispettivamente, nel Parere dell'Esperto Indipendente coerenti con la prassi di mercato e idonee a consentire lo svolgimento dell'attività valutativa.

Pertanto, in linea con le risultanze del Parere dell'Esperto Indipendente, il Consiglio di Amministrazione di SIAS reputa a sua volta congruo da un punto di vista finanziario il Corrispettivo offerto dall'Offerente.

4 Indicazione in merito alla partecipazione dei membri del Consiglio di Amministrazione dell'Emittente alle trattative per la definizione dell'Operazione

Con riferimento alla partecipazione dei membri del Consiglio di Amministrazione dell'Emittente alle trattative per la definizione dell'Operazione, si segnala che:

(i) l'ing. Umberto Tosoni ha partecipato alle trattative per la definizione dell'Accordo Quadro;

(ii) l'ing. Umberto Tosoni ha partecipato alle trattative relative alla determinazione del rapporto di cambio della Fusione nell'ambito del *range* di valori individuato dal Consiglio di Amministrazione;

(iii) in attuazione della procedura per le operazioni con parti correlate adottata da SIAS, il Comitato Controllo Rischi e Sostenibilità di SIAS, competente in materia di operazioni con parti correlate e composto dagli amministratori indipendenti Andrea Pellegrini (Presidente), Sergio De Luca e Franco Moscetti (a) è stato prontamente informato della Fusione ed è stato coinvolto anche nella fase delle trattative e nella fase istruttoria della stessa attraverso la ricezione di un flusso informativo completo e tempestivo; (b) ha richiesto e ricevuto informazioni dai soggetti incaricati della conduzione delle trattative relative alla Fusione; (c) ha svolto proprie analisi con il supporto di propri consulenti finanziari e legali e in data 13 giugno 2019 ha espresso, all'unanimità, parere favorevole sull'interesse di SIAS al compimento della Fusione nonché sulla convenienza e correttezza procedimentale e sostanziale dell'operazione di Fusione medesima.

5 Aggiornamento delle informazioni a disposizioni del pubblico e comunicazione dei fatti di rilievo ai sensi dell'art. 39 del Regolamento Emittenti

5.1 Informazioni sui fatti di rilievo successivi all'approvazione dell'ultimo bilancio o dell'ultima situazione contabile infrannuale periodica pubblicata

Come reso noto al mercato in data 14 maggio 2019, il Consiglio di Amministrazione di SIAS ha approvato le informazioni finanziarie periodiche *infra*-annuali del gruppo SIAS al 31 marzo 2019, da cui emerge una crescita dei ricavi del settore autostradale pari al 7,09% (+3,14% su base omogenea, al netto della variazione dei ricavi relativi alla tratta Piacenza-Cremona-Brescia, la cui concessione in capo alla controllata Società di Progetto Autovia Padana S.p.A. è divenuta efficace dal 1° marzo 2018) e un indebitamento finanziario netto rettificato pari a 1.180,3 milioni di Euro (in miglioramento di 58,8 milioni di Euro rispetto al 31 dicembre 2018).

Rispetto a quanto indicato nel presente documento, non vi sono fatti di rilievo successivi al 14 maggio 2019 da segnalare.

In data 2 agosto 2019 sarà approvata la relazione finanziaria semestrale al 30 giugno 2019.

5.2 Andamento recente e prospettive dell'Emittente, ove non riportate nel Documento di Offerta

Non vi sono informazioni ulteriori sull'andamento recente e sulle prospettive future dell'Emittente rispetto a quanto indicato nella Sezione B, Paragrafo B.2.6, del Documento di Offerta e nel precedente Paragrafo 5.1.

6 Informazioni sull'indebitamento finanziario della società risultante dalla Fusione

In caso di perfezionamento della Fusione: (i) ASTM subentrerà in tutti i rapporti giuridici, attivi e passivi, di SIAS; e (ii) l'indebitamento finanziario della società risultante dalla Fusione sarebbe quello esistente in capo all'Emittente (società incorporanda) e all'Offerente (società incorporante) alla Data di Efficacia della Fusione (con esclusione dell'eventuale indebitamento finanziario riferito a obbligazioni in essere tra Emittente e Offerente, che si estinguerebbero per effetto della Fusione).

A tale riguardo:

(a) per quanto riguarda l'Emittente, si segnala che:

- SIAS ha emesso, alla Data del Comunicato, n. 3 prestiti obbligazionari non convertibili aventi durata decennale, regolati dalla legge inglese e negoziati presso la Borsa d'Irlanda, e in particolare: (i) il "prestito obbligazionario SIAS 2010-2020", per un importo di Euro 500 milioni, avente una cedola pari al 4,50% annuo lordo e con rimborso previsto in un'unica soluzione alla data di scadenza (*i.e.* 26 ottobre 2020); (ii) il "prestito obbligazionario SIAS 2014-2024", per un importo di Euro 500 milioni, avente una cedola pari al 3,375% annuo lordo e con rimborso previsto in un'unica soluzione alla data di scadenza (*i.e.* 13 febbraio 2024) e (iii) il "prestito obbligazionario SIAS 2018-2028", per un importo di Euro 550 milioni, avente una cedola pari al 1,625% annuo lordo e con rimborso previsto in un'unica soluzione alla data di scadenza (*i.e.* 8 febbraio 2028);

- SIAS ha in essere, al 30 giugno 2019, alcuni finanziamenti bancari per un importo complessivo pari a Euro 545.500.000 (per maggiori dettagli, si rinvia alla relazione finanziaria annuale al 31 dicembre 2018);

(b) per quanto riguarda l'Offerente: si rinvia alla Sezione B, Paragrafo B.1.8, del Documento di Offerta.

Richiamato quanto precede, si precisa che alcuni contratti di finanziamento bancario e alcuni contratti di *hedging*, di cui sono parte l'Emittente e alcune sue controllate, prevedono il rilascio del consenso alla Fusione da parte dei relativi istituti di credito. L'Emittente ha già provveduto a presentare le richieste di rilascio del consenso agli istituti di credito interessati.

Ciò premesso, si precisa che l'Operazione non comporta la necessità di stipulare nuovi contratti di finanziamento.

7 Conclusioni del Consiglio di Amministrazione

Con riferimento al Corrispettivo, il Consiglio di Amministrazione, alla luce delle proprie valutazioni, anche tenuto conto di quanto espresso dagli Amministratori Indipendenti e dal Parere dell'Esperto Indipendente, ritiene che lo stesso sia congruo da un punto di vista finanziario.

In aggiunta a quanto precede, si ritiene che ciascun azionista destinatario dell'Offerta, al fine di effettuare le proprie valutazioni, dovrebbe considerare quanto segue:

- in caso di adesioni all'Offerta durante il periodo di adesione (così come eventualmente riaperto ad esito della riapertura dei termini o prorogato) per quantitativi superiori al numero di Azioni Oggetto dell'Offerta, alle Azioni SIAS portate in adesione verrà applicato il riparto secondo il metodo del "*pro-rata*" in virtù del quale l'Offerente acquisterà da tutti gli azionisti che abbiano aderito all'Offerta la stessa proporzione di Azioni da essi apportate all'Offerta;

- l'Offerta si inserisce nel contesto nella più ampia Operazione di integrazione tra l'Offerente e l'Emittente, che sarà realizzata mediante la Fusione per incorporazione di SIAS in ASTM. Pertanto gli oblati, nel decidere se aderire o meno all'Offerta, dovranno altresì considerare il possibile perfezionamento della Fusione (a sua volta subordinato all'avveramento di alcune condizioni) e, conseguentemente, le seguenti circostanze:

  (a) che, in caso di perfezionamento della Fusione, alla Data di Efficacia della Fusione le Azioni SIAS di cui saranno titolari a tale data saranno concambiate in azioni ordinarie ASTM ai sensi del progetto di Fusione, anch'esse quotate sul Mercato Telematico Azionario;

  (b) che qualora l'Offerente entro il termine del periodo di adesione all'Offerta non abbia raggiunto la Partecipazione e non abbia rinunciato alla Condizione Soglia, l'Offerta non si perfezionerà ma la Fusione potrebbe comunque completarsi in caso di acquisto – dopo l'Offerta – da parte di ASTM di un numero di Azioni SIAS tale da consentire il raggiungimento della Partecipazione ovvero in caso di rinuncia a tale condizione risolutiva della Fusione da parte di ASTM e SIAS congiuntamente. A tal proposito, si ricorda che (i) Aurelia ha comunicato ad ASTM che, al solo fine di assicurare il raggiungimento della Partecipazione da parte di ASTM, cui è subordinato il perfezionamento della Fusione, la stessa si riserva la facoltà di valutare – successivamente alla chiusura dell'Offerta e quindi senza aderire alla stessa – la cessione ad ASTM di un massimo di n. 4.277.108 Azioni SIAS, pari all'1,880% del capitale sociale dell'Emittente, ad un prezzo unitario pari al Corrispettivo; e (ii) la condizione al perfezionamento della Fusione relativa al raggiungimento della Partecipazione da parte di ASTM potrà essere rinunciata congiuntamente da ASTM e SIAS, solo previa comunicazione a Nuova Argo la quale provvederà ad assumere ogni deliberazione in merito al proprio supporto all'operazione;

  (c) che qualora l'Offerente entro il termine del periodo di adesione all'Offerta non abbia raggiunto la Partecipazione e abbia rinunciato alla Condizione Soglia, l'Offerta si

perfezionerà ma la Fusione potrebbe comunque non completarsi in caso di mancato acquisto – dopo l'Offerta – da parte di ASTM di un numero di Azioni SIAS tale da consentire il raggiungimento della Partecipazione e di mancata rinuncia a tale condizione risolutiva della Fusione da parte di ASTM e SIAS congiuntamente;

- i "*programmi relativi alla gestione delle attività*" delineati dall'Offerente, da quanto possibile desumere dalla Sezione G, Paragrafo G.2.1 del Documento di Offerta, si pongono in continuità con le scelte strategiche effettuate dal *management* di SIAS;

- l'Offerta non è finalizzata alla, né potrà determinare la, revoca delle Azioni SIAS dalla quotazione dal MTA (c.d. *delisting*); pertanto, ad esito dell'Offerta, le Azioni SIAS continueranno a essere quotate sul Mercato Telematico Azionario e, in caso di perfezionamento della Fusione, le medesime azioni saranno concambiate con azioni di ASTM, anch'esse quotate sul Mercato Telematico Azionario. Alla luce di ciò, gli oblati, nel decidere se aderire o meno all'Offerta, dovranno altresì considerare il possibile andamento futuro dei mercati azionari e, in particolare, l'impatto che l'Operazione potrà determinare sul corso borsistico del titolo SIAS e, successivamente all'eventuale perfezionamento della Fusione, del titolo ASTM.

Si precisa, in ogni caso, che la convenienza economica dell'adesione all'Offerta dovrà essere valutata dal singolo azionista all'atto dell'adesione, tenuto conto di tutto quanto sopra esposto, del Parere degli Amministratori Indipendenti, del Parere dell'Esperto Indipendente, dell'andamento del titolo e delle dichiarazioni dell'Offerente e, in particolare, delle informazioni contenute nel Documento di Offerta.

***

Il presente Comunicato dell'Emittente, unitamente ai suoi allegati, è pubblicato sul sito *internet* dell'Emittente all'indirizzo www.gruppoasias.it, Sezione "*Investor Center*", "*O.P.A. Parziale SIAS – Offerente: ASTM S.p.A.*"

***

Tortona (AL), 5 luglio 2019

Per il Consiglio di Amministrazione

Il Presidente del Consiglio di Amministrazione

(*ing. Paolo Pierantoni*)

Allegati

Allegato A - Parere rilasciato dagli Amministratori Indipendenti

SIAS –

Società Iniziative Autostradali e Servizi S.p.A.

Via Bonzanigo, 22

10144 Torino – Italia

Capitale Sociale € 113.771.078,00

Registro delle Imprese di Torino,

C.F. e P.IVA IT 08381620015

---

www.grupposias.it

PARERE DEGLI AMMINISTRATORI INDIPENDENTI AI SENSI DELL'ART. 39-BIS DEL REGOLAMENTO EMANATO DA CONSOB CON DELIBERAZIONE N. 11971 DEL 1999 (REGOLAMENTO EMITTENTI) RELATIVO ALL'OFFERTA PUBBLICA DI ACQUISTO VOLONTARIA PARZIALE PROMOSSA DA ASTM S.P.A. – AI SENSI DELL'ARTT. 102 DEL DECRETO LEGISLATIVO 24 FEBBRAIO 1998, N. 58. – AVENTE AD OGGETTO N. 11.377.108 AZIONI DI SIAS - SOCIETÀ INIZIATIVE AUTOSTRADALI E SERVIZI S.P.A., PARI AL 5% DEL CAPITALE SOCIALE SOTTOSCRITTO E VERSATO.

– 4 luglio 2019 –

INDICE

INDICE 2

DEFINIZIONI 3

1. OGGETTO. 6

2. FINALITÀ E LIMITAZIONI. 7

3. PROCESSO VALUTATIVO: SCELTA E NOMINA DEGLI ESPERTI INDIPENDENTI. 7

3.1. Documentazione esaminata ed attività svolte. 8

4. VALUTAZIONE SULL'OFFERTA 8

4.1. L'Offerta: natura e verifica di conformità 8

4.2. Considerazioni sugli scenari successivi all'Offerta e programmi futuri 12

5. VALUTAZIONI SULLA CONGRUITÀ DELL'OFFERTA. 15

5.1. Il Corrispettivo dell'Offerta 15

5.2. La fairness opinion 15

6. CONCLUSIONI 17

DEFINIZIONI

Si riporta di seguito un elenco delle principali definizioni, sostanzialmente corrispondenti anche a quelle utilizzate nel Documento di Offerta. Ove il contesto lo richieda, i termini al singolare mantengono il medesimo significato anche al plurale e viceversa.

Accordo Quadro: L'accordo quadro sottoscritto in data 13 giugno 2019 tra ASTM e SIAS relativo alla Fusione, che disciplina, tra le altre cose, le attività propedeutiche e funzionali alla realizzazione della Fusione e dell'Offerta, nonché la relativa tempistica, la gestione interinale delle Società, alcuni aspetti di governance relativi alla società risultante dalla Fusione e le condizioni e modalità di esecuzione dell'operazione.

Acquirente: ASTM S.p.A., società per azioni di diritto italiano società per azioni di diritto italiano, con sede legale in Torino, Corso Regina Margherita n. 165, numero di iscrizione al Registro delle Imprese di Torino, codice fiscale e partita IVA 00488270018, soggetta all'attività di direzione e coordinamento di Nuova Argo Finanziaria S.p.A.

Amministratori: i componenti del Consiglio di Amministrazione di SIAS.

Amministratori Indipendenti: gli Amministratori non esecutivi e non correlati all'Offerente, tutti in possesso dei requisiti di indipendenza previsti dal Codice di Autodisciplina delle società quotate promosso da Borsa Italiana S.p.A. a cui SIAS ha integralmente aderito e dall'art. 147-*ter*, comma 4, del TUF.

Aurelia: Aurelia S.r.l., società di diritto italiano, con sede in Tortona (AL), Corso Romita n. 10, capitale sociale di Euro 20.000.000, numero di iscrizione al Registro delle Imprese di Alessandria, codice fiscale e partita IVA n. 01126060068, che detiene: (a) direttamente il 60% del capitale di Nuova Argo Finanziaria; (b) direttamente n. 347.673 azioni di ASTM, pari al 0,351% del capitale sociale; (c) direttamente n. 15.571.998 azioni di SIAS, pari al 6,844% del capitale sociale

Azione o Azioni: ciascuna delle (ovvero, al plurale, secondo il contesto, tutte le, o parte delle) n. 227.542.156 azioni ordinarie rappresentative del capitale sociale di SIAS, del valore nominale di Euro 0,50 ciascuna e quotate sul MTA.

Azioni oggetto dell'Offerta: Le massime n. 11.377.108 Azioni SIAS oggetto dell'Offerta, pari al 5% del capitale sociale dell'Emittente.

Borsa: Borsa Italiana S.p.A., con sede in Milano, Piazza Affari 6.

Comunicato dell'Emittente: il comunicato redatto dal Consiglio di Amministrazione dell'Emittente, ai sensi del combinato disposto degli artt. 103, comma 3 e comma 3-*bis*, del TUF e 39 del Regolamento Emittenti.

Comunicato dell'Offerente: la comunicazione dell'Offerente prevista dagli artt. 102, comma 1, del TUF e 37 del Regolamento Emittenti, resa pubblica in data 13 giugno 2019.

Consiglio di Amministrazione/Consiglio: il Consiglio di Amministrazione di SIAS.

Consob: la Commissione Nazionale per le Società e la Borsa con sede in Roma, Via G. B. Martini 3.

Corrispettivo: l'importo di Euro 17,50 per Azione oggetto dell'Offerta che sarà pagato dall'Offerente agli azionisti aderenti per ciascuna Azione portata in adesione all'Offerta e acquistata dall'Offerente. Il Corrispettivo si intende al netto di bolli, commissioni e spese, che restano a carico dell'Offerente. L'imposta sostitutiva sulle plusvalenze, ove dovuta, sarà a carico degli aderenti all'Offerta.

Data del Documento di Offerta: la data di pubblicazione del Documento di Offerta ai sensi dell'art. 38, comma 2, del Regolamento Emittenti.

Documento di Offerta: il documento di offerta predisposto dall'Offerente ai sensi dell'art. 102 del TUF, depositato in Consob dall'Offerente e destinato alla pubblicazione, relativo all'Offerta avente ad oggetto massime n. 11.377.108 azioni di SIAS - Società Iniziative Autostradali e Servizi S.p.A., pari al 5% del capitale sociale sottoscritto e versato.

Emittente: SIAS o la Società.

Esborso Massimo: il controvalore massimo complessivo dell'Offerta, in caso di totale adesione all'Offerta stessa e calcolato sulla base del Corrispettivo pari a Euro 17,50 per Azione e del numero massimo complessivo di Azioni oggetto dell'Offerta, pari a Euro 199.099.390,00.

Finanziamento: il finanziamento "term loan", che UniCredit si è impegnata a mettere a disposizione (eventualmente con altri istituti di credito a cui tale Finanziamento potrà essere sindacato) dell'Offerente per far fronte, *inter alia*, alla copertura dell'Esborso Massimo.

Fusione: la fusione per incorporazione di SIAS nell'Offerente che sarà sottoposta all'approvazione delle assemblee straordinarie di ASTM e SIAS convocate per il giorno 16 ottobre 2019.

Giorno di Borsa Aperta: ciascun giorno di apertura dei mercati regolamentati italiani secondo il calendario di negoziazione stabilito annualmente da Borsa.

Mercure Investment: Mercure Investment S.à r.l., società di diritto lussemburghese interamente controllata da Mercure Holding SCA, a sua volta controllata dai fondi di investimento Ardian Infrastructure Fund IV SCA, SICAR, e Ardian Infrastructure Fund IV SCA, SICAR B, entrambi gestiti dal General Partner Ardian Infrastructure IV S.à r.l., società di diritto

lussemburghese, controllata da Ardian S.A.S.

Nuova Argo Finanziaria: Nuova Argo Finanziaria S.p.A., società di diritto italiano, con sede in Tortona (AL), Corso Romita n. 10, capitale sociale di Euro 30.000.000, numero di iscrizione al Registro delle Imprese di Alessandria, codice fiscale e partita IVA 02580070064 che detiene: (a) direttamente n. 56.231.982 azioni di ASTM, pari al 56,801% del capitale sociale, e indirettamente, tramite Nuova Codelfa S.p.A., di cui Nuova Argo Finanziaria detiene l'83,577% del capitale sociale, n. 1.947.740 azioni di ASTM, pari all'1,967% del capitale sociale; (b) direttamente n. 1.506.477 azioni di SIAS, pari al 0,662% del capitale sociale.

Nuovo Patto Parasociale: patto parasociale in data 13 giugno 2019 tra Aurelia, Nuova Argo Finanziaria e Mercure Investment, efficace solo subordinatamente e a decorrere dalla data di efficacia della Fusione, con il quale le parti hanno sindacato una quota della partecipazione che sarà detenuta direttamente da Aurelia nella società risultante dalla Fusione tale per cui le azioni complessivamente sindacate, insieme alle azioni detenute (indirettamente e direttamente) da Nuova Argo Finanziaria, rappresentino di volta in volta il 50% più 1 dei diritti di voto della società risultante dalla Fusione (le relative informazioni essenziali sono consultabili sul sito internet della Consob, www.consob.it, e dell'Offerente, www.astm.it, ai sensi di legge e regolamento).

Offerente: ASTM o l'Acquirente, che ha promosso l'Offerta, ai sensi di legge.

Offerta: l'offerta pubblica di acquisto volontaria parziale avente ad oggetto le Azioni, promossa dall'Offerente, ai sensi degli articoli 102 del TUF, nonché delle applicabili disposizioni di attuazione contenute nel Regolamento Emittenti, come descritto nel Documento di Offerta.

Parere: il presente parere motivato degli Amministratori Indipendenti non correlati all'Offerente contenente le valutazioni sull'Offerta e sulla congruità del Corrispettivo, redatto ai sensi dell'art. 39-*bis* del Regolamento Emittenti.

Partecipazione: la partecipazione complessiva di almeno 151.755.294 azioni SIAS, rappresentative del 66,693% del capitale sociale dell'Emittente, al raggiungimento della quale l'Offerente ha subordinato, ancorché con facoltà di rinuncia, l'efficacia dell'Offerta.

Patto Parasociale: il patto parasociale in data 27 settembre 2018 tra Aurelia e Mercure Investment avente ad oggetto le partecipazioni detenute, direttamente e indirettamente, in Nuova Argo Finanziaria, ASTM e SIAS, come successivamente modificato e in parte efficace solo subordinatamente e a decorrere dalla data di efficacia della Fusione (le relative informazioni essenziali sono consultabili sul sito internet della Consob, www.consob.it, e dell'Offerente, www.astm.it, ai sensi di legge e regolamento).

Periodo di Adesione: il periodo di adesione all'Offerta, concordato con Borsa Italiana, descritto nel Documento di Offerta.

Persone che Agiscono di Concerto: collettivamente, le persone che agiscono di concerto con l'Offerente ai sensi dell'articolo 101-*bis*, comma 4-*bis*, lett. b), del TUF, e cioè Nuova Argo Finanziaria, Aurelia e Mercure Investment.

Progetto di Fusione: Il progetto di fusione relativo alla Fusione approvato dai Consigli di Amministrazione delle Società in data 13 giugno 2019.

Regolamento di Borsa: il Regolamento dei mercati organizzati e gestiti da Borsa Italiana S.p.A..

Regolamento Emittenti: il Regolamento concernente la disciplina degli emittenti adottato dalla Consob con delibera n. 11971 del 14 maggio 1999 e successive modifiche e integrazioni.

Riapertura dei Termini dell'Offerta: l'eventuale riapertura del Periodo di Adesione, cui si darà corso al verificarsi dei presupposti previsti dall'articolo 40-*bis* del Regolamento Emittenti, come meglio specificato nel Documento di Offerta.

Società: SIAS o l'Emittente.

Statuto: lo statuto sociale dell'Emittente.

TUF/Testo Unico della Finanza: il D.Lgs. 24 febbraio 1998, n. 58 e successive modifiche e integrazioni.

UniCredit: UniCredit S.p.A., società per azioni di diritto italiano, con sede legale in Roma, via Alessandro Specchi n. 16, iscritta al Registro delle Imprese di Roma al n. 117152.

*

1. OGGETTO.

Il presente Parere contiene le valutazioni degli Amministratori Indipendenti della Società:

1) Franco Moscetti,
2) Stefano Caselli,
3) Sergio De Luca,
4) Giuseppe Garofano,
5) Saskia Elisabeth Christina Kunst,
6) Valentina Mele
7) Frances V. Ouseley,
8) Andrea Giovanni Francesco Pellegrini,
9) Antonio Segni,

10) Paolo Simioni e

11) Micaela Vescia

sull'Offerta pubblica di acquisto volontaria parziale promossa da ASTM ai sensi di legge sul 5% del capitale sociale di SIAS e, in particolare, sulla congruità del Corrispettivo offerto nell'ambito della stessa.

Il Parere è redatto e rilasciato dagli Amministratori Indipendenti ai sensi dell'art. 39-*bis* del Regolamento Emittenti.

Per quanto occorrer possa, anche ai sensi e per gli effetti di cui all'articolo 2391 cod. civ., si precisa e si dà atto che il Consigliere Kunst ha dichiarato di essere portatrice di un potenziale interesse per conto proprio con riferimento alla prospettata Offerta, in quanto è titolare di n. 2.000 azioni della Società.

*

2. FINALITÀ E LIMITAZIONI.

La finalità del Parere è quella di contribuire all'assunzione, da parte degli azionisti di SIAS, di una scelta consapevole ed informata in relazione all'adesione all'Offerta sia dal punto di vista della valutazione di congruità che in relazione all'Offerta nel suo complesso, illustrando le valutazioni che - nei limiti e per gli effetti di cui all'art. 39-*bis* del Regolamento Emittenti – gli Amministratori Indipendenti hanno compiuto in esito alle proprie analisi, anche con l'ausilio degli esperti indipendenti dai medesimi incaricati, il Prof. Enrico Laghi, in qualità di consulente finanziario, e il Prof. Avv. Andrea Zoppini, in qualità di consulente legale.

Il Parere è messo a disposizione del Consiglio di Amministrazione dell'Emittente in relazione al rilascio del Comunicato dell'Emittente da parte dello stesso Consiglio, cui il Parere è allegato.

Si precisa che il Parere non costituisce in alcun modo, né può essere inteso come, una raccomandazione ad aderire o a non aderire all'Offerta e non sostituisce il giudizio che ciascun azionista deve effettuare personalmente in relazione all'adesione all'Offerta stessa.

*

3. PROCESSO VALUTATIVO: SCELTA E NOMINA DEGLI ESPERTI INDIPENDENTI.

Come previsto dall'art. 39-*bis* del Regolamento Emittenti, gli Amministratori Indipendenti hanno ritenuto di avvalersi, a spese della Società, del supporto di esperti indipendenti (non correlati all'Offerente) dagli stessi individuati.

Gli Amministratori Indipendenti, al termine di un processo di selezione e valutazione condiviso e tenuto conto delle dichiarazioni di assenza di relazioni tali da poter incidere sulla loro indipendenza e autonomia di giudizio, hanno

individuato il Prof. Enrico Laghi e il Prof. Avv. Andrea Zoppini quali loro *advisor* ed esperti indipendenti (cfr. comunicato stampa del 13 giugno 2019).

Obiettivo dell'incarico affidato al Prof. Laghi è stato quello di fornire una *fairness opinion* in merito alla congruità, da un punto di vista finanziario, del Corrispettivo dell'Offerta, ai sensi dell'art. 39-*bis* del Regolamento Emittenti.

Obiettivo dell'incarico affidato al Prof. Avv. Andrea Zoppini è stato quello di assistere gli Amministratori Indipendenti nell'insieme delle attività effettuate ai fini del rilascio del presente parere.

*

3.1. Documentazione esaminata ed attività svolte.

Gli Amministratori Indipendenti hanno esaminato il Documento di Offerta – come presentato dall'Offerente alla Consob in data 20 giugno 2019 e, nella sua versione aggiornata, in data 2 luglio ed hanno potuto progressivamente analizzare tutti i Comunicati Stampa pubblicati, rispettivamente ovvero congiuntamente, dall'Emittente e dall'Offerente con riferimento all' Offerta o, comunque, ad essa connessi.

Con decorrenza dal conferimento dell'incarico, gli Amministratori Indipendenti hanno intrattenuto continui rapporti con il Prof. Laghi e con il Prof. Avv. Andrea Zoppini e, in particolare:

- nella riunione del 21 giugno 2019, hanno ricevuto una preliminare illustrazione delle metodologie di valutazione e dei criteri adottati, condividendo il relativo approccio nonché alcune preliminari indicazioni valutative, in vista della formulazione della *fairness opinion* contenente la valutazione di congruità del Corrispettivo;
- nella riunione del 1° luglio 2019, hanno ricevuto una analitica ed esaustiva illustrazione dell'attività svolta ed approfondito le metodologie ed i criteri di valutazione applicati nonché le relative risultanze.
- nella riunione del 4 luglio 2019, il Prof. Laghi ha, infine, esposto agli Amministratori Indipendenti, e questi ultimi hanno condiviso, le conclusioni della sua *fairness opinion* rilasciata in data 3 luglio 2019, riferendo conseguentemente al Consiglio di Amministrazione della Società in pari data.

*

4. VALUTAZIONE SULL'OFFERTA

4.1. L'Offerta: natura e verifica di conformità

L'operazione descritta nel Documento di Offerta rappresenta un'offerta pubblica di acquisto volontaria parziale promossa da ASTM – ai sensi e per gli effetti dell'articolo 102 del TUF e delle disposizioni di attuazione contenute nel

Regolamento Emittenti – su massime n. 11.377.108 Azioni SIAS pari al 5% del capitale sociale sottoscritto e versato dell'Emittente.

La promozione dell'Offerta è stata annunciata nel comunicato diffuso in data 13 giugno 2019 ai sensi dell'art. 102 del TUF e dell'art. 37 del Regolamento Emittenti.

L'Offerta è rivolta indistintamente e a parità di condizioni a tutti gli azionisti dell'Emittente e ha ad oggetto massime n. 11.377.108 Azioni SIAS, del valore nominale di Euro 0,50 ciascuna, che rappresentano il 5% del capitale sociale sottoscritto e versato dell'Emittente, quotate sul MTA.

L'Offerta si inserisce nel contesto della più ampia operazione di integrazione tra l'Offerente e l'Emittente, da realizzarsi mediante la Fusione di SIAS in ASTM, approvata dai rispettivi Consigli di Amministrazione in data 13 giugno 2019, il cui perfezionamento è subordinato, tra l'altro, al raggiungimento - per effetto dell'Offerta o di acquisti effettuati al di fuori dell'Offerta - della Partecipazione da parte di ASTM, salva la facoltà di rinunciare a tale condizione da parte di ASTM e SIAS congiuntamente.

In particolare, la decisione di promuovere l'Offerta è riconducibile alla volontà dell'Offerente di consolidare la partecipazione detenuta in SIAS per mitigare gli effetti diluitivi derivanti dalla Fusione e di ottimizzare l'impatto finanziario dell'operazione di Fusione nel suo complesso, sia in termini di accrescimento (*accretion*) dell'utile per azione sia in termini di potenziale incremento di valore per gli azionisti di ASTM che si determinerebbe qualora, a seguito della Fusione, il valore di mercato delle azioni dell'Offerente - che alla data di annuncio dell'Offerta incorporava uno "sconto di holding " – si riallineasse verso il relativo valore fondamentale. Inoltre, l'Offerta consente allo stesso tempo agli azionisti dell'Emittente, che non intendano mantenere il proprio investimento nella società risultante dalla Fusione, di liquidare – almeno in parte – la loro partecipazione con un premio rispetto al prezzo di mercato delle Azioni SIAS.

Si precisa inoltre che, in data 13 giugno 2019, Nuova Argo Finanziaria, nella sua qualità di società esercente l'attività di direzione e coordinamento su ASTM e su SIAS, ai sensi del regolamento di gruppo ha esaminato e approvato la proposta operazione e ha conseguentemente deliberato di garantire il proprio supporto alla medesima a condizione che per effetto della Fusione la partecipazione di Nuova Argo Finanziaria in ASTM post-fusione sia pari almeno al 45% più un'azione del capitale sociale rappresentato da azioni con diritto di voto.

Inoltre, sempre in data 13 giugno 2019, Mercure Investment, Nuova Argo Finanziaria e Aurelia – società che detiene n. 347.673 azioni ASTM (rappresentative di circa lo 0,351% del capitale sociale) e n. 15.571.998 azioni SIAS (rappresentative di circa il 6,844% del capitale sociale) - hanno sottoscritto, con efficacia dalla data di efficacia della Fusione, il Nuovo Patto Parasociale, volto a disciplinare il trasferimento delle azioni ASTM e l'esercizio dei diritti

societari (diversi dai diritti patrimoniali) relativi a un numero di azioni ASTM direttamente detenute da Aurelia tale per cui, sommando questo numero alle azioni ASTM detenute direttamente e indirettamente da Nuova Argo Finanziaria, sia rappresentato di volta in volta il 50% più un'azione del capitale sociale costituito da azioni con diritto di voto (e pertanto escludendo le azioni proprie di volta in volta detenute da ASTM).

Durante il Periodo di Adesione, così come eventualmente riaperto ad esito della Riapertura dei Termini o prorogato, ASTM si riserva il diritto di acquistare ulteriori azioni dell'Emittente al di fuori dell'Offerta, nel rispetto di quanto disposto dalla normativa applicabile e fermo restando che tali acquisti non verranno computati a decremento del numero di azioni oggetto dell'Offerta. Eventuali acquisti compiuti al di fuori dell'Offerta saranno effettuati a prezzi non superiori al Corrispettivo e resi noti al mercato ai sensi dell'art. 41, comma 2, lett. c) del Regolamento Emittenti.

L'Offerta non è finalizzata alla, né potrà determinare la, revoca delle Azioni SIAS dalla quotazione dal MTA (c.d. delisting). In considerazione della natura dell'Offerta, che è appunto un'offerta pubblica di acquisto volontaria parziale, l'Offerta in quanto tale non potrà in alcun caso portare l'Offerente a detenere una partecipazione complessiva superiore al 90% del capitale sociale ordinario dell'Emittente; pertanto, non sussistono i presupposti né per il diritto di acquisto, né per l'obbligo di acquisto ai sensi degli artt. 111 e 108 del TUF.

L'efficacia dell'Offerta è condizionata al verificarsi di ciascuna delle seguenti condizioni (le "Condizioni dell'Offerta"):

(i) l'Offerente venga a detenere direttamente, per effetto dell'Offerta o di eventuali acquisti effettuati al di fuori dell'Offerta nel rispetto della normativa applicabile, una partecipazione complessiva di almeno n. 151.755.294 Azioni SIAS rappresentative del 66,693% del capitale sociale di SIAS ("Condizione Soglia");

(ii) non si siano verificati fatti, eventi o circostanze al di fuori della sfera di controllo di ASTM e SIAS e imprevedibili alla data del 13 giugno 2019 (data in cui l'Offerta è stata comunicata al pubblico ai sensi dell'art. 102, comma 1, del TUF e dell'art. 37 del Regolamento Emittenti), che incidano negativamente, in modo significativo, sui rapporti giuridici, sulla situazione economica, patrimoniale, finanziaria risultante dal più recente documento contabile approvato da ciascuna Società e/o sulle prospettive reddituali di una delle predette società e siano tali da alterare in misura rilevante le valutazioni poste alla base della determinazione del rapporto di cambio della Fusione come individuato dagli organi amministrativi dell'Offerente e dell'Emittente ("Condizione MAC").

L'Offerente si riserva la facoltà di rinunciare a una o più delle Condizioni dell'Offerta. Si precisa che, ai fini della Fusione, la rinuncia della Condizione

Soglia non determina la rinuncia della condizione risolutiva relativa al raggiungimento della Partecipazione, cui è subordinato il perfezionamento della Fusione e che potrà essere rinunciata congiuntamente da ASTM e SIAS, previa comunicazione a Nuova Argo Finanziaria la quale provvederà ad assumere ogni deliberazione in merito al proprio supporto all'operazione. Conseguentemente, qualora tale condizione risolutiva della Fusione non sia rinunciata da ASTM e SIAS, verrà revocata la convocazione delle assemblee di approvazione del progetto di Fusione o, qualora tali assemblee si siano già tenute e abbiano deliberato di approvare il progetto di Fusione, verranno nuovamente convocate apposite assemblee straordinarie di ASTM e SIAS per approvare la revoca delle deliberazioni di Fusione.

Pertanto, ove l'Offerente per effetto dell'Offerta o di eventuali acquisti effettuati al di fuori della stessa, non raggiunga la Partecipazione:

(i) entro il termine del Periodo di Adesione, l'Offerta non si perfezionerà salvo che ASTM rinunci alla Condizione Soglia;

(ii) entro il giorno antecedente la data di stipula dell'atto di Fusione, la Fusione non si perfezionerà fatta salva l'eventuale rinuncia da parte di ASTM e SIAS alla condizione risolutiva apposta al Progetto di Fusione (rinuncia che si renderà necessaria anche qualora ASTM abbia precedentemente rinunciato alla Condizione Soglia nell'ambito dell'Offerta).

Pertanto, ove l'Offerente non abbia raggiunto la Partecipazione e, nell'ambito dell'Offerta, abbia rinunciato alla Condizione Soglia, l'Offerta si perfezionerà, fermo restando che in tale ipotesi la Fusione non si perfezionerebbe salvo l'eventuale acquisto da parte di ASTM di un numero di Azioni SIAS tale da consentire il raggiungimento della Partecipazione ovvero l'eventuale rinuncia a tale condizione risolutiva della Fusione da parte di ASTM e SIAS.

Al solo fine di assicurare il raggiungimento della Partecipazione da parte di ASTM, cui è subordinato il perfezionamento della Fusione, Aurelia si è riservata la facoltà di valutare - successivamente alla chiusura dell'Offerta e quindi senza aderire alla stessa - la cessione ad ASTM di un massimo di n. 4.277.108 Azioni SIAS, pari all'1,880% del capitale sociale dell'Emittente, ad un prezzo unitario pari al Corrispettivo.

In caso di mancato avveramento anche di una sola delle Condizioni dell'Offerta e di mancato esercizio da parte dell'Offerente della facoltà di rinunziarvi, l'Offerta non si perfezionerà. In tal caso, le azioni eventualmente portate in adesione all'Offerta saranno rimesse a disposizione degli aderenti, entro il Giorno di Borsa Aperta successivo alla data in cui sarà dichiarata l'inefficacia dell'Offerta: le Azioni ritorneranno quindi nella disponibilità degli aderenti per il tramite degli intermediari depositari, senza addebito di oneri o spese a loro carico.

*

4.2. Considerazioni sugli scenari successivi all'Offerta e programmi futuri.

Come chiarito nel Documento di Offerta, la decisione di promuovere l'Offerta, prevedendo un quantitativo massimo di Azioni Oggetto dell'Offerta pari al 5% del capitale sociale di SIAS e subordinandone l'efficacia alla Condizione Soglia, è riconducibile alla volontà dell'Offerente di consolidare la partecipazione detenuta in SIAS per mitigare gli effetti diluitivi derivanti dalla Fusione e di ottimizzare l'impatto finanziario dell'operazione di Fusione nel suo complesso.

In tale contesto, si richiama che in data 13 giugno 2019 i Consigli di Amministrazione di ASTM e di SIAS hanno approvato il Progetto di Fusione per incorporazione di SIAS in ASTM e l'Accordo Quadro. Il perfezionamento dell'operazione di Fusione è subordinato, oltre che all'approvazione da parte delle Assemblee Straordinarie di ASTM e SIAS, al verificarsi delle condizioni previste nel Progetto di Fusione e nel Documento di Offerta.

L'Offerta si inserisce nel contesto della più ampia operazione di integrazione con l'Emittente, che sarà realizzata mediante la Fusione, volta a perseguire i seguenti principali obiettivi:

(i) dare vita ad un'unica holding industriale quotata che, agendo come "one company", sia in grado di esprimere specifiche competenze nei settori delle concessioni autostradali, delle costruzioni, dell'ingegneria e dell'innovazione tecnologica;

(ii) realizzare un accorciamento della catena di controllo rispetto alle società operative, in linea con le prassi nazionale e internazionale e con le aspettative del mercato per una semplificazione della struttura societaria del gruppo, con ricadute positive per quanto concerne l'accesso a cash flows e di conseguenza al mercato dei capitali;

(iii) creare una nuova realtà industriale che possa crescere in modo efficiente e competitivo sia sui mercati nazionali sia sui mercati internazionali, anche con ricorso al mercato mediante operazioni di rafforzamento del capitale alla luce del nuovo piano strategico che verrà presentato al Consiglio di Amministrazione successivamente alla Fusione;

(iv) favorire la creazione di un emittente quotato che per dimensione e liquidità possa ambire a proporsi tra le società di primaria importanza del mercato borsistico italiano;

(v) razionalizzare la struttura societaria con conseguente riduzione dei costi di holding ed ulteriore rafforzamento delle sinergie industriali e miglioramento dei risultati operativi.

*

Si segnala che, ai sensi di legge e in particolare del regolamento recante disposizioni in materia di operazioni con parti correlate adottato dalla Consob con delibera n. 17221 del 12 marzo 2010, come successivamente modificato (il "Regolamento Parti Correlate"), l'Offerente è parte correlata dell'Emittente in quanto controlla quest'ultima.

Quanto ai soci rilevanti, diretti e indiretti, dell'Offerente, alla Data del Documento di Offerta, sono da considerarsi parti correlate dell'Emittente, ai sensi del Regolamento Parti Correlate, (i) Nuova Argo Finanziaria, che controlla indirettamente, tramite ASTM, l'Emittente e (ii) Aurelia, che controlla, indirettamente, tramite Nuova Argo Finanziaria e l'Offerente, l'Emittente.

Si segnala infine che:

• Alberto Rubegni riveste la carica di Amministratore Delegato di ASTM e di Nuova Argo Finanziaria nonché la carica di amministratore unico di Nuova Codelfa S.p.A.;

• Daniela Gavio (i) riveste la carica di Vice Presidente del Consiglio di Amministrazione di ASTM nonché di Consigliere di Nuova Argo Finanziaria e di Aurelia e (ii) detiene una partecipazione pari al 21,22% del capitale sociale di Aurelia e, in comunione indivisa per la quota di 1/3, un'ulteriore quota pari al 2,11% del capitale della stessa;

• Beniamino Gavio (i) riveste la carica di Amministratore di ASTM nonché di Presidente del Consiglio di Amministrazione di Nuova Argo Finanziaria e di Aurelia, (ii) detiene una partecipazione pari al 28,14% del capitale sociale di Aurelia e, in comunione indivisa per la quota di 1/3, un'ulteriore quota pari al 2,11% del capitale della stessa, (iii) detiene n. 5.000 azioni ASTM, e (iv) detiene n. 1.500 Azioni SIAS (di cui n. 500 azioni per il tramite del coniuge);

• Marcello Gavio (i) riveste la carica di Amministratore di ASTM e di Nuova Argo nonché di Vice Presidente del Consiglio di Amministrazione di Aurelia e (ii) detiene una partecipazione pari al 24,51% del capitale sociale di Aurelia e, in comunione indivisa per la quota di 1/2, un'ulteriore quota pari allo 0,50% del capitale della stessa;

• Annalisa Donesana riveste la carica di sindaco supplente di ASTM nonché di sindaco effettivo e componente dell'organo di vigilanza di SIAS; e

• Juan Angoitia riveste la carica di Amministratore di ASTM e di managing director di Ardian Spain S.L., società facente parte del gruppo Ardian.

*

Si richiama la circostanza che l'Esborso Massimo, in caso di integrale adesione per il quantitativo massimo di Azioni Oggetto dell'Offerta, sarà pari a Euro 199.099.390,00.

Il pagamento del Corrispettivo verrà effettuato mediante l'utilizzo di parte delle risorse derivanti dal finanziamento "term loan", di importo massimo pari a Euro 300.000.000,00, messo a disposizione dell'Offerente da Unicredit, e destinato, tra l'altro, a finanziare l'acquisto delle Azioni SIAS nell'ambito dell'Offerta.

Ai sensi del Contratto di Finanziamento, Unicredit ha messo a disposizione dell'Offerente (i) una linea di credito ("Term Tranche 1") per un importo fino a Euro 265.000.000,00, destinata, inter alia, a finanziare l'acquisto delle Azioni SIAS, nonché (ii) una linea di credito ("Term Tranche 2") per un importo fino a Euro 35.000.000,00, destinata a finanziare l'indebitamento dell'Offerente nei confronti della medesima UniCredit.

*

Come riportato nel Documento di Offerta, a fini di maggiore chiarezza, si illustrano di seguito i possibili scenari per gli attuali azionisti dell'Emittente relativamente alle ipotesi di:

(i) adesione all'Offerta durante il Periodo di Adesione o nell'ambito dell'eventuale Riapertura dei Termini.

In caso di perfezionamento dell'Offerta, gli azionisti dell'Emittente che avranno aderito all'Offerta medesima riceveranno Euro 17,50 per ogni Azione SIAS da essi detenuta e portata in adesione, fatto salvo l'eventuale Riparto che verrebbe effettuato qualora l'Offerta dovesse ricevere adesioni in misura maggiore al numero delle Azioni Oggetto dell'Offerta; in tal caso, pertanto, per le Azioni SIAS risultanti in eccedenza a seguito del Riparto che verranno rimesse a loro disposizione, nonché per le Azioni SIAS eventualmente non portate in adesione, gli azionisti di SIAS resteranno titolari di strumenti finanziari negoziati su un mercato regolamentato. In caso di mancato avveramento di una o più delle Condizioni dell'Offerta e di mancato esercizio da parte dell'Offerente della facoltà di rinunziarvi, l'Offerta non si perfezionerà. In tal caso, le Azioni eventualmente portate in adesione all'Offerta saranno rimesse a disposizione degli aderenti, entro il Giorno di Borsa Aperta successivo alla data in cui sarà dichiarata l'inefficacia dell'Offerta: le Azioni ritorneranno quindi nella disponibilità degli aderenti per il tramite degli Intermediari Depositari, senza addebito di oneri o spese a loro carico. Pertanto, nel caso di perfezionamento della Fusione, le predette Azioni SIAS saranno concambiate con le azioni ASTM nella misura di n. 0,55 azioni ASTM, prive di indicazione del valore nominale, per ogni azione SIAS del valore nominale di Euro 0,50.

(ii) non adesione all'Offerta

Nel caso di non adesione all'Offerta durante il Periodo di Adesione gli azionisti dell'Emittente resteranno titolari di tutte le Azioni SIAS dagli stessi detenute che continueranno a essere quotate sul MTA. Nel caso di perfezionamento della Fusione, le Azioni SIAS saranno concambiate con le azioni ASTM nella misura

di n. 0,55 azioni ASTM, prive di indicazione del valore nominale, per ogni Azione SIAS del valore nominale di Euro 0,50.

*

5. VALUTAZIONI SULLA CONGRUITÀ DELL'OFFERTA.

5.1. Il Corrispettivo dell'Offerta

L'Offerente ha proposto e riconoscerà a ciascun aderente all'Offerta un Corrispettivo in contanti pari a Euro 17,50 per ciascuna Azione portata in adesione all'Offerta e acquistata dall'Offerente. Il Corrispettivo si intende al netto di bolli, commissioni e spese, che restano a carico dell'Offerente. L'imposta sostitutiva sulle plusvalenze, ove dovuta, sarà a carico degli aderenti all'Offerta.

Come chiarito nel Documento di Offerta, il Corrispettivo è stato determinato attraverso l'utilizzo di metodologie quantitative ed empiriche coerenti con quelle utilizzate per la determinazione del rapporto di cambio della Fusione, e in particolare applicando il:

- metodo delle quotazioni di borsa,

- analisi dei prezzi target delle Azioni SIAS,

- metodo del discounted cash flow con approccio a somma delle parti.

Il Corrispettivo incorpora un premio del 2,715% rispetto al prezzo ufficiale delle Azioni SIAS registrato il 12 giugno 2019, Giorno di Borsa Aperta antecedente la data di annuncio della decisione dell'Offerente di promuovere l'Offerta, pari a Euro 17,04, nonché i seguenti premi rispetto alla media dei prezzi ufficiali ponderata per i volumi delle Azioni SIAS nei periodi di riferimento infra considerati:

Periodo	Prezzo medio ponderato (€)	Premio (%)
1 mese	15,53	12,651
3 mesi	15,14	15,562
6 mesi	13,97	25,299
12 mesi	13,31	31,452

*

5.2. La fairness opinion

Gli Amministratori Indipendenti si sono avvalsi, come in precedenza evidenziato, della facoltà prevista dall'art. 39-bis, comma 2, del TUF, e - in particolare - dell'ausilio del Prof. Enrico Laghi quale advisor finanziario che ha

rilasciato la propria *fairness opinion* in data 3 luglio 2019, allegata al presente Parere.

Come precisato nella *fairness opinion* si riportano di seguito - sinteticamemte - le metodologie di valutazione ed i criteri utilizzati, corrispondenti a quelli usualmente adottati per valutazioni analoghe, con le relative conclusioni:

(i) metodo dei premi d'OPA: sono stati analizzati i premi implicitamente riconosciuti rispetto ai prezzi medi ponderati degli ultimi 3, 6 e 12 mesi antecedenti alla data dell'annuncio dell'offerta nelle offerte pubbliche di acquisto volontarie realizzate a partire dall'anno 2010 sul mercato borsistico italiano da parte di soggetti offerenti che, ante operazione, già detenevano una quota di partecipazione nella società target (emittente) superiore al 50%, escludendo le operazioni caratterizzate da una società target operante nel settore finanziario o assicurativo

(ii) metodo delle quotazioni di borsa: è stato fatto riferimento all'andamento delle quotazioni del titolo azionario di SIAS negli ultimi anni al fine di tenere conto dei trend del mercato e della Società e sono state individuate le medie ponderate per l'ammontare dei volumi di negoziazione giornalieri relative a periodi di diversa ampiezza antecedenti all'annuncio dell'Offerta;

(iii) metodo del Net Asset Value (NAV): il metodo del Net Asset Value è stato utilizzato sviluppando una valutazione di tipo finanziario in ottica stand-alone per ciascuna delle aree di business/ aree geografiche in cui opera SIAS sulla base dei rispettivi piani industriali elaborati dalle Parti e determinando poi il valore complessivo di SIAS quale somma del valore stimato delle aree di business/ aree geografiche rientranti nei rispettivi perimetri di attività ("Sum of The Parts" o SOP);

Di seguito si riportano le conclusioni derivanti dall'applicazione delle metodologie sopra esposte:

i) il premio implicito dell'Offerta risulta sostanzialmente in linea, in termini percentuali, rispetto al premio medio/mediano riconosciuto nell'ambito del paniere di offerte pubbliche di acquisto volontarie totalitarie realizzate in Italia oggetto di esame. Più precisamente, il premio implicito dell'Offerta risulta superiore rispetto ai valori medi/mediani dei premi d'OPA riferiti agli intervalli temporali (6 mesi e 12 mesi) e lievemente inferiore rispetto ai valori medi/mediani dei premi d'OPA riferiti agli intervalli temporali (1 mese e 3 mesi);

ii) il Corrispettivo dell'Offerta è superiore rispetto al valore della Società desumibile dall'analisi dei prezzi medi ponderati per i volumi delle quotazioni di borsa del relativo titolo azionario riferite agli ultimi uno, tre e sei mesi;

iii) il Corrispettivo dell'Offerta risulta superiore al valore medio fondamentale della Società espresso in termini di Net Asset Value (NAV) e ricompreso nell'intervallo di valori di NAV considerati ai fini dell'analisi.

Nel rinviare alla *fairness opinion* per tutti gli elementi di ulteriore dettaglio, si evidenzia che – sulla base delle analisi e valutazioni effettuate – il Prof. Enrico Laghi ha ritenuto che il Corrispettivo dell'Offerta sia congruo da un punto di vista finanziario.

*

6. CONCLUSIONI

Fermo restando che il presente Parere non costituisce in alcun modo, né può essere inteso come, una raccomandazione ad aderire o a non aderire all'Offerta e non sostituisce il giudizio che ciascun azionista deve effettuare personalmente in relazione all'adesione all'Offerta stessa, gli Amministratori Indipendenti, tenuto conto delle analisi effettuate e della *fairness opinion*, all'unanimità ritengono in conclusione che:

(I) l'Offerta sia conforme alle prescrizioni dettate dalla normativa, di legge e regolamentare, *protempore* vigente, non contenendo elementi accessori o accidentali che influiscono sul suo contenuto essenziale;

(II) il Corrispettivo dell'Offerta sia congruo da un punto di vista finanziario.

Tortona, 4 luglio 2019

I Consiglieri Indipendenti

Franco Moscetti

Stefano Caselli

Sergio De Luca

Giuseppe Garofano

Saskia Elisabeth Christina Kunst

Valentina Mele

Frances V. Ouseley

Andrea Giovanni Francesco Pellegrini

Antonio Segni

Paolo Simioni

Micaela Vescia

******

ALLEGATO – *fairness opinion* del Prof. Enrico Laghi.

PROF. ENRICO LAGHI
ORDINARIO DI ECONOMIA AZIENDALE
UNIVERSITÀ DI ROMA "LA SAPIENZA"

Spettabile
Società Iniziative Autostradali e Servizi - SIAS S.p.A.
Via Bonzanigo, 22
10144 – Torino

Alla c.a. Amministratori Indipendenti di Società Iniziative Autostradali e Servizi (SIAS) S.p.A.

Oggetto: parere ai sensi dell'art. 39 *bis* del Regolamento Emittenti Consob n. 11971 del 14 maggio 1999 e ss.mm.ii.

Nel mese di giugno 2019 mi è stato richiesto dagli Amministratori Indipendenti di Società Iniziative Autostradali e Servizi - SIAS S.p.A. ("SIAS", la "Società" o l'"Emittente") di esprimere il parere (il "Parere") ai sensi dell'art. 39 *bis* del Regolamento Emittenti Consob n. 11971 del 14 maggio 1999 e ss.mm.ii. ("Regolamento Emittenti") sulla congruità, dal punto di vista finanziario, del prezzo di € 17,50 (il "Corrispettivo") offerto agli azionisti della Società nell'ambito dell'offerta pubblica di acquisto volontaria parziale avente ad oggetto n. 11.377.108 azioni ordinarie SIAS, corrispondenti al 5,00% del capitale sociale (l'"Offerta") comunicata in data 13 giugno 2019 (la "Data di Annuncio") ai sensi dell'articolo 102, comma 1, del Decreto Legislativo del 24 febbraio 1998, n. 58 e ss.mm.ii. ("TUF") e ai sensi dell'articolo 37, comma 1, del Regolamento Emittenti da parte di ASTM S.p.A. ("ASTM" o l'"Offerente"), secondo i termini e le condizioni specificati nella comunicazione ai sensi dell'articolo 102, comma 1, del TUF e dell'art. 37, comma 1, del Regolamento Emittenti da parte di ASTM (il "Comunicato del 13 giugno 2019") e nel documento di offerta ai sensi dell'articolo 102 del TUF nella versione del 1° luglio 2019 (il "Documento di Offerta").

L'Offerta rientra nell'ambito della più ampia operazione di integrazione tra ASTM e SIAS da realizzarsi attraverso la fusione per incorporazione dell'Emittente nell'Offerente (la "Fusione").

Il Parere è da considerarsi confidenziale e indirizzato e destinato esclusivamente agli Amministratori Indipendenti di SIAS - fermo restando che potrà essere condiviso con e destinato a, l'intero Consiglio di Amministrazione - al solo scopo di valutare i termini economici dell'operazione e non dovrà essere utilizzato come riferimento da alcun azionista della Società o altra persona, fatta esclusione per gli Amministratori Indipendenti di SIAS.

h

Lo scrivente agisce per conto degli Amministratori Indipendenti e per nessun altro in relazione all'Offerta e non sarà responsabile verso altri soggetti, fatta eccezione per gli Amministratori Indipendenti di SIAS per quanto concerne il rilascio del Parere.

Lo scrivente autorizza, sin da ora, la Società: (i) a descrivere il contenuto del Parere nel contesto del comunicato dell'Emittente relativo all'Offerta che il Consiglio di Amministrazione della Società dovrà pubblicare; (ii) ad allegare il Parere al comunicato dell'Emittente; e (iii) a trasmettere il Parere a Consob e a Borsa Italiana.

1. Lo scrivente precisa: (i) di non essere stato in alcun modo coinvolto nella strutturazione dell'Offerta, né nella determinazione del Corrispettivo o di alcun altro aspetto relativo all'Offerta; (ii) di essere stato incaricato esclusivamente di rendere il Parere agli Amministratori Indipendenti; (iii) di non avere rivestito, fino alla data odierna, alcun ruolo negli organi sociali di SIAS o di ASTM, né in alcuna delle società controllate da SIAS o da ASTM; (iv) di avere reso il parere professionale per gli Amministratori Indipendenti di SIAS sul rapporto di cambio relativo alla Fusione; (v) di non avere reso, nel corso dell'ultimo quinquennio, alcuna attività professionale a favore della Società o di ASTM, né di società controllate da SIAS o da ASTM tali da pregiudicare l'indipendenza dello scrivente.

   Lo scrivente precisa inoltre che, dopo aver svolto gli opportuni approfondimenti, alla data della presente lettera non sussistono relazioni economiche, patrimoniali e finanziarie tra lo stesso e: (i) SIAS, (ii) i soggetti che la controllano, le società controllate da SIAS o sottoposte a comune controllo, nonché gli amministratori delle società di cui ai punti (i) e (ii), che siano suscettibili di pregiudicare l'indipendenza e l'autonomia di giudizio.

2. Ai fini della redazione del Parere sono stati oggetto di esame:

   - il comunicato del 13 giugno 2019;
   - il Documento di Offerta;
   - i bilanci civilistici e consolidati di SIAS nonché le informazioni finanziarie pubblicamente disponibili relative agli ultimi 3 esercizi (2016-2018);
   - piani economico-finanziari (*business plan*) elaborati dal *management* di SIAS (il "Management") relativi a ciascuna delle aree geografiche/aree di *business* in cui opera SIAS, nonché gli ulteriori dati di *input* trasmessi dal Management ai fini della stima delle relative grandezze economiche, finanziarie e patrimoniali prospettiche considerate (le "Proiezioni");
   - i dettagli sulla posizione finanziaria netta e sul valore di altre partecipazioni non consolidate per ciascuna società oggetto di analisi;
   - dettagli relativi ai costi di *holding* di SIAS relativi al periodo 2016-2018;
   - i dati più recenti sulla struttura societaria di SIAS;
   - *equity research reports* di SIAS ed Ecorodovias, pubblicati a partire da gennaio 2019;

- documento di valutazione relativo ad Ecoporto, società del gruppo Ecorodovias, redatto dalla società di consulenza Mazars ai fini del calcolo del valore d'uso nell'ambito dell'*impairment test*, in data 19 ottobre 2018;
- documento di valutazione a supporto del *project financing* di VEMABC, redatto da Banco BTG Pactual a febbraio 2017;
- documento descrittivo delle potenziali modifiche al quadro regolatorio e tariffario applicabile alle concessionarie autostradali italiane sulla base della regolamentazione ART in fase di studio;
- l'andamento dei prezzi registrati e le attività di negoziazione del titolo azionario di SIAS negli ultimi 12 mesi;
- ulteriori dati e informazioni messi a disposizione da SIAS tramite *virtual data room;*
- approfondimenti ottenuti con il *management* di SIAS, anche tramite *conference call*, circa l'andamento dell'attività operativa delle società del gruppo, il contesto regolatorio e le dinamiche tariffarie delle concessioni e la potenziale evoluzione delle attività autostradali brasiliane;
- i premi pagati in altre offerte pubbliche di acquisto volontarie recentemente promosse in Italia ritenute significative;
- i dati e informazioni reperiti sul *database* economico-finanziario Bloomberg nonché da altre fonti pubbliche;
- ogni altra informazione o elemento ritenuto utile ai fini della redazione del Parere.

Si precisa inoltre che nel corso dello svolgimento delle attività propedeutiche al rilascio del Parere sono state effettuate *conference call* di "*Q&A*" con il *management* di SIAS volti a chiarire e/o integrare la base informativa e le assunzioni poste alla base delle Proiezioni e delle stime.

3. Il Parere è stato reso sulla base dei seguenti presupposti e limitazioni:

- i dati, le informazioni, le stime e le proiezioni considerate nel Parere non possono essere utilizzate per alcuno scopo differente da quello espressamente specificato nel Parere;
- le conclusioni alle quali lo scrivente è pervenuto nel Parere sono basate sul complesso delle valutazioni in esso contenute. Nessuna parte del Parere può essere utilizzata disgiuntamente rispetto al documento nella sua interezza e/o per scopi differenti rispetto a quelli espressamente specificati;
- la valutazione è stata effettuata sulla base delle condizioni economiche e di mercato attuali e alla luce degli elementi di previsione ragionevolmente ipotizzabili. A questo proposito non può non essere tenuta in debita considerazione la difficoltà di svolgere previsioni nell'attuale contesto economico e finanziario. Nulla di quanto esposto nel Parere può essere interpretato come una garanzia o un'opinione circa il futuro andamento delle società esaminate. Eventi che si verifichino successivamente alla data odierna

potrebbero influire sul Parere e sulle assunzioni impiegate ai fini della sua predisposizione. Lo scrivente non assume alcun obbligo di aggiornare, correggere o ribadire la propria opinione;

- il Parere non contiene valutazioni circa il prezzo al quale, in futuro, il titolo SIAS potrebbe essere scambiato;
- lo scrivente ha dato per assunto che le Proiezioni siano state formulate ragionevolmente su basi che riflettono le migliori stime in merito alla *performance* futura della Società. Le Proiezioni, essendo basate su ipotesi di eventi futuri, sono caratterizzate da connaturati elementi di soggettività e da incertezze e, in particolare, dalla rischiosità connessa al fatto che eventi preventivati e azioni dai quali traggono origine potrebbero non verificarsi o verificarsi in misura e/o con tempistica diversa da quella prospettata, così come potrebbero verificarsi eventi e azioni non prevedibili all'epoca della predisposizione delle Proiezioni. Ne consegue che potranno verificarsi scostamenti, anche significativi, tra valori consuntivi e valori preventivati;
- le informazioni che costituiscono il supporto quantitativo e qualitativo della stima sono state fornite da SIAS. Lo scrivente non avendo effettuato alcun *audit* sui dati forniti, non risponde della completezza, accuratezza, attendibilità e rappresentatività di tali dati, documenti e informazioni; resta ferma, quindi, la responsabilità della Società per qualsiasi errore od omissione concernente tali documenti, dati e informazioni e per qualsiasi errore od omissione che dovesse emergere in sede di valutazione a seguito del loro impiego;
- si è fatto affidamento, senza procedere a una verifica indipendente, sull'accuratezza e completezza delle informazioni pubblicamente disponibili ovvero che sono state fornite da SIAS;
- si è assunto che l'operazione sarà perfezionata secondo i termini e le condizioni riportate nel Comunicato del 13 giugno 2019;
- si è assunto che l'Offerente abbia i mezzi finanziari per fare fronte a una eventuale piena adesione all'Offerta;
- si è assunto parimenti che le eventuali autorizzazioni necessarie a realizzare l'operazione siano acquisite entro le tempistiche appropriate e senza alcun pregiudizio per la Società;
- si è assunto che non si sia verificato alcun cambiamento significativo nella situazione economica, patrimoniale e finanziaria della Società dopo il 31 dicembre 2018, data di più recente rilevabilità dei dati contabili;
- si è assunto che siano state messe a disposizione di chi scrive tutte le informazioni necessarie al fine di elaborare e rendere il Parere e che non vi siano fatti o circostanze non portati a conoscenza che avrebbero reso le informazioni fornite per rilasciare il Parere non accurate o fuorvianti;
- non è stata effettuata alcuna verifica indipendente di tipo legale, fiscale, contabile, attuariale o di altro tipo sulla Società e sull'Offerta, sicché non si esprime alcun parere su tali profili;
- non è stata effettuata alcuna verifica o valutazione indipendente delle attività e delle passività della Società e delle entità da essa controllate o collegate;

- il Parere è fondato sulle attuali condizioni economiche, finanziarie, di mercato e di altro tipo, nonché sulle informazioni correnti, messe a disposizione fino alla data odierna. Eventi successivi alla data odierna possono influire sul Parere e sui suoi presupposti; non si assume alcun obbligo di aggiornare, rivedere o confermare il Parere reso in data odierna;
- il Parere non contiene valutazioni di merito sull'Offerta rispetto ad altre operazioni alternative, né contiene valutazioni relative alla fattibilità o disponibilità di tali operazioni alternative. Il Parere non esamina le motivazioni industriali, strategiche, finanziarie o diverse sulla cui base l'Offerta è stata formulata e potrebbe essere approvata;
- la data convenzionale di riferimento del Parere è il 12 giugno 2019 (la "Data di Riferimento"). Rilievi, accertamenti e valutazioni debbono, pertanto, intendersi riferiti a tale data. Si precisa che la situazione economica, finanziaria e patrimoniale della Società alla Data di Riferimento è stata individuata considerando:
  - la situazione economica, finanziaria e patrimoniale della Società al 31 dicembre 2018; e
  - gli effetti dell'operazione di pagamento dei dividendi avvenuta nel mese di maggio 2019.

4. Il Parere è stato reso avendo riferimento a metodologie di analisi finanziaria e di valutazione usate nella prassi professionale. Ciascuna metodologia utilizzata presenta limiti specifici e di conseguenza il Parere è stato predisposto sulla base di un processo di valutazione complessivo e non sulla base dell'utilizzo di una sola delle diverse metodologie di analisi e valutazione adottate. In particolare, ai fini dell'elaborazione delle risultanze del Parere, determinate avendo riferimento alla Data di Riferimento (ovvero al giorno antecedente alla Data di Annuncio), sono state adottate le seguenti metodologie e analisi valutative:

i) <u>metodo dei premi d'OPA</u>: sono stati analizzati i premi implicitamente riconosciuti rispetto ai prezzi medi ponderati degli ultimi 3, 6 e 12 mesi antecedenti alla data dell'annuncio dell'offerta nelle offerte pubbliche di acquisto volontarie realizzate a partire dall'anno 2010 sul mercato borsistico italiano da parte di soggetti offerenti che, *ante* operazione, già detenevano una quota di partecipazione nella società *target* (emittente) superiore al 50%, escludendo le operazioni caratterizzate da una società *target* operante nel settore finanziario o assicurativo;

ii) <u>metodo delle quotazioni di borsa</u>: si è fatto riferimento all'andamento delle quotazioni del titolo azionario di SIAS negli ultimi anni al fine di tenere conto dei *trend* del mercato e della Società e sono state individuate le medie ponderate per l'ammontare dei volumi di negoziazione giornalieri relative a periodi di diversa ampiezza antecedenti alla Data di Annuncio. Le risultanze dell'applicazione del metodo delle quotazioni di borsa sono state analizzate anche alla luce delle evidenze risultanti dai *target price* pubblicati dagli analisti finanziari in epoca successiva alla Data di Riferimento. L'esiguità del numero di analisi priva di significatività le risultanze dell'applicazioni di tale metodo. In

ogni caso è da considerare, quale elemento meramente informativo, che le risultanze dell'applicazione dei *target price* conducono a valori di ampiezza tale da ricomprendere il Corrispettivo;

iii) metodo del *Net Asset Value* (NAV): il metodo del *Net Asset Value* è stato utilizzato sviluppando una valutazione di tipo finanziario in ottica *stand-alone* per ciascuna delle aree di *business*/ aree geografiche in cui opera SIAS sulla base dei rispettivi piani industriali elaborati dalle Parti e determinando poi il valore complessivo di SIAS quale somma del valore stimato delle aree di *business*/ aree geografiche rientranti nei rispettivi perimetri di attività ("*Sum of The Parts*" o SOP).

In particolare, ai fini valutativi, si identificano tre principali grandezze che concorrono alla determinazione del valore di SIAS:

a) l'insieme di *asset* e passività che costituiscono l'attività operativa delle Società e nello specifico: il *business* delle concessioni autostradali, il *business* delle costruzioni/ingegneria e il *business* dei *software* infrastrutturali.

Tale componente è stata valutata mediante l'applicazione di una pluralità di metodologie di stima[1], tra le quali:

- il metodo del *Discount Cash Flow* ("DCF"): la stima è stata svolta adottando un *entity approach to evaluation* basato sull'attualizzazione dei flussi di cassa operativi previsti dalle Proiezioni[2]. Le grandezze economiche, finanziarie e patrimoniali prospettiche sono state determinate sulla base delle Proiezioni, mentre i tassi di sconto utilizzati per attualizzare i flussi di cassa sono stati oggetto di stima sulla base di un'analisi dei titoli azionari e del mercato di riferimento di ciascuna area di *business*/ area geografica in cui opera SIAS;

- il metodo del *book value*: la valutazione è stata svolta adottando un *equity approach to evaluation* basato sull'individuazione del patrimonio netto contabile alla data del 31 dicembre 2018;

b) le partecipazioni non afferenti le attività operative della Società. Tale componente di valore è stata stimata avendo riferimento, per le società partecipate quotate, alla capitalizzazione di borsa, e, per le altre partecipate, al patrimonio netto contabile alla data del 31 dicembre 2018.

---

[1] La scelta delle metodologia risulta dipendere dalla presenza o meno di piani pluriennali relativi al *business* oggetto di valutazione.

[2] Si precisa che tenuto conto della data di riferimento per la valutazione le principali componenti dei flussi operativi sono state considerate per una quota pari a 9/12.

c) la posizione finanziaria netta rettificata (o *adjusted*): la stima di tale grandezza è stata effettuata sommando algebricamente le disponibilità liquide e i debiti di natura finanziaria, nonché talune altre partite di natura patrimoniale non considerate nella valorizzazione delle aree di *business*/aree geografiche rientranti nei rispettivi perimetri di attività di SIAS. Tale grandezza è stata determinata avendo riferimento alla data del 31 dicembre 2018, operando altresì talune rettifiche di entità contenuta volte a tenere conto anche degli eventi e delle operazioni societarie (rilevanti ai fini del calcolo della PFN *adjusted*) avvenute successivamente alla data del 31 dicembre 2018.

Nella stima del NAV è stato tenuto conto anche di un "*holding costs*", ovvero del valore capitalizzato in perpetuo dei costi medi di *holding* sostenuti dalla Società al netto del beneficio fiscale in essi incorporato.

Nel seguito si illustrano brevemente le principali metodologie valutative utilizzate.

- *Metodo dei premi d'OPA*. Il metodo dei premi d'OPA è finalizzato alla determinazione dei premi impliciti riconosciuti dalle società offerenti agli azionisti delle società *target* in specifiche operazioni di offerte pubbliche di acquisto. Nel caso di specie, sono state selezionate le sole operazioni di offerte pubbliche di acquisto volontarie realizzate, a partire dall'anno 2010 sul mercato borsistico italiano, da parte di soggetti offerenti che, *ante* operazione, già detenevano una quota di partecipazione nella società *target* (emittente) superiore al 50%, escludendo le operazioni caratterizzate da una società *target* operante nel settore finanziario o assicurativo. Tale selezione ha permesso l'identificazione di un campione di operazioni comparabili in relazione alle quali sono stati analizzati i premi implicitamente riconosciuti rispetto ai prezzi medi degli ultimi uno, 3, 6 e 12 mesi antecedenti alla data dell'annuncio.

- *Metodo delle quotazioni di borsa*. Il metodo delle quotazioni di borsa è finalizzato alla determinazione del valore di una società sulla base della capitalizzazione espressa con riferimento ai prezzi dei titoli rappresentativi di tale società, negoziati su mercati azionari regolamentati.

Nel caso di specie, l'analisi è stata svolta avendo riferimento all'andamento del prezzo ufficiale delle azioni ordinarie del titolo SIAS osservato nei 6 mesi antecedenti alla Data di Riferimento, ovvero a partire dal 13 dicembre 2018.

La scelta del periodo temporale di riferimento è stata effettuata considerando il *trade-off* esistente tra la necessità di attenuare l'impatto sulle statistiche di eventuali volatilità di breve periodo – che comporta l'ampliamento della finestra temporale da considerare – e la necessità di riflettere le quotazioni della società da valutare e in generale le condizioni di mercato più recenti - che comporta la riduzione della finestra temporale da considerare.

A tale criterio si è aggiunto un ulteriore vincolo – che ha comportato la riduzione della finestra temporale – costituito dalla necessità di escludere i prezzi azionari del periodo immediatamente successivo alla data del 14 agosto 2018 dove gli eventi in allora

occorsi hanno determinato uno *shock* straordinario sulle quotazioni azionarie di società che operano nel *business* delle concessioni autostradali italiane come SIAS.

Il *range* di valutazione per SIAS è stato ottenuto prendendo i valori minimi e massimi tra i prezzi di borsa ponderati per i volumi della Società osservati negli ultimi 6 mesi.

- *Metodo del NAV*.

i) Il *Discounted Cash Flow model* (DCF) è un metodo fondamentale che eguaglia il valore di un complesso aziendale al valore attuale dei flussi finanziari ottenibili dall'impresa per l'intera durata della sua vita economica stimata.

Il metodo in esame si distingue in metodo fondato sull'*equity approach to valuation* e metodo basato sull'*entity approach to valuation* a seconda che la formula di valutazione sia mirata alla stima, in via diretta e immediata, del capitale proprio investito dagli azionisti (*equity*) o del capitale investito nell'attività aziendale (*firm value* o *enterprise value*). In quest'ultimo caso, la stima del capitale della società si ottiene sottraendo al *firm value* (o *enterprise value*) il valore di mercato della posizione finanziaria netta.

La formula di valutazione del capitale di un complesso aziendale basata sul metodo fondamentale di tipo *equity* è la seguente:

$$W = \sum_{t=1}^{n} Fl_t (1+i)^{-t} + VT(1+i)^{-n}$$

dove:

W	è il valore economico del complesso aziendale oggetto di stima;
$\sum_{t=1}^{n} Fl_t (1+i)^{-t}$	è la somma del valore attuale dei flussi netti attesi (Fl_t) per il periodo di previsione esplicita (nel primo flusso è ricompreso il valore della liquidità iniziale);
$VT(1+i)^{-n}$	è il valore terminale (VT) del complesso aziendale oggetto di stima, attualizzato alla data di riferimento della valutazione;
i	è il tasso di attualizzazione dei flussi netti attesi.

La formula di valutazione del capitale economico di un complesso aziendale basata sui metodi fondamentali di tipo *entity* più diffusa è la seguente:

$$W = \sum_{t=1}^{n} Flgop_t (1+wacc)^{-t} + VT(1+wacc)^{-n} - Pfn$$

dove:

W	è il valore economico del complesso aziendale oggetto di stima;
$\sum_{t=1}^{n} \frac{Flgop_t}{(1+wacc)^t}$	è la somma del valore attuale dei flussi della gestione operativa attesi ($Flgop_t$) per il periodo di previsione esplicita;
$VT(1+wacc)^{-n}$	è il valore terminale (VT) del complesso aziendale oggetto di stima attualizzato alla data di riferimento della valutazione;
wacc	è il tasso di attualizzazione dei flussi della gestione operativa;
Pfn	è il valore di mercato della posizione finanziaria netta del complesso aziendale oggetto di stima.

La stima del valore economico di un complesso aziendale con il metodo fondamentale, sia esso di tipo *equity* oppure *entity*, richiede che siano definiti: (a) i flussi attesi finanziari relativi al periodo di previsione esplicita; (b) il tasso di attualizzazione dei flussi; (c) il valore terminale del complesso aziendale.

Per quanto attiene alla *stima dei flussi attesi per il periodo di previsione esplicita* (di cui alla lettera *a*) si fa presente che tali flussi sono stati calcolati sulla base dei dati di *input* e dei valori prospettici risultanti dalle Proiezioni riferiti a ciascuna area di *business*/area geografica in cui opera SIAS.

Alla luce delle differenze in termini di profilo di rischio/rendimento delle diverse aree di *business* /paesi in cui opera SIAS, si è ritenuto di procedere con un approccio di analisi di valutazione *Sum-of-the-Part* (ovvero valutazione per area di *business* /paese per SIAS).

Per quanto attiene alla stima del *tasso di attualizzazione* (aspetto di cui alla lettera *b*), si fa presente che i flussi stimati e il valore terminale riferiti a ciascuna area di *business* /area geografica in cui opera SIAS sono stati scontati a uno specifico costo medio ponderato del capitale (*Weighted Average Cost of Capital*, o "wacc"), calcolato in base alla seguente formula:

$$wacc = K_e \frac{E}{E+DN} + K_d(1-T)\frac{DN}{E+DN}$$

dove:

K_e	è il costo del capitale proprio o capitale di rischio (*Cost of Equity*) della specifica area di *business* /area geografica;
$\frac{E}{E+DN}$	è l'incidenza del patrimonio sul totale delle fonti di finanziamento;
$\frac{DN}{E+DN}$	è l'incidenza della posizione finanziaria netta sul totale delle fonti di finanziamento;
K_d	è il costo medio stimato del capitale di credito (*Cost of Debt*) della specifica area di *business* /area geografica;

T è l'aliquota fiscale stimata per ciascuna area di *business* /area geografica.

Il costo del capitale proprio può essere stimato secondo molteplici approcci. Tra questi, uno dei più diffusi nella prassi valutativa è il c.d. metodo del "*build up approach*" per il quale il tasso di attualizzazione è così determinato:

$$K_e = i_1 + i_2$$

dove:

K_e è il tasso di attualizzazione;

i_1 è il *risk free rate;*

i_2 è il premio per il rischio calcolato con la tecnica del CAPM (*Capital Asset Pricing Model*). Secondo tale metodica valutativa, il premio per il rischio viene determinato moltiplicando il *beta-factor* (β) (che rappresenta la misura del rischio operativo e finanziario del complesso aziendale) per il premio medio di mercato (dato dalla differenza tra il rendimento medio atteso del mercato azionario - R_m - e il rendimento medio atteso degli investimenti privi di rischio - i_1):

$$i_2 = \beta(R_m - i_1)$$

Per quanto concerne la stima del *valore terminale* (VT) del complesso aziendale (aspetto di cui alla lettera *c*), si fa presente che VT è stato determinato in funzione del settore di riferimento di ciascuna unità oggetto di valutazione.

Il *range* di valutazione per SIAS è stato ottenuto variando il valore del *wacc* stimato con riferimento a ciascuna area di *business* /area di un differenziale relativo del ±1% rispetto alle rispettive stime puntuali.

iv) Metodo del *book value*: la valutazione è stata svolta adottando un *equity approach to evaluation* basato sull'individuazione del patrimonio netto contabile alla data del 31 dicembre 2018.

5. All'esito delle analisi effettuate, risulta che:

i) il premio implicito dell'Offerta risulta sostanzialmente in linea, in termini percentuali, rispetto al premio medio/mediano riconosciuto nell'ambito del paniere di offerte pubbliche di acquisto volontarie totalitarie realizzate in Italia oggetto di esame. Più precisamente, il premio implicito dell'Offerta risulta superiore rispetto ai valori medi/mediani dei premi d'OPA riferiti agli intervalli temporali (6 mesi e 12 mesi) e lievemente inferiore rispetto ai valori medi/mediani dei premi d'OPA riferiti agli intervalli temporali (1 mese e 3 mesi);

ii) il Corrispettivo dell'Offerta è superiore rispetto al valore della Società desumibile dall'analisi dei prezzi medi ponderati per i volumi delle quotazioni di borsa del relativo titolo azionario riferite agli ultimi uno, tre e sei mesi;

iii) il Corrispettivo dell'Offerta risulta superiore al valore medio fondamentale della Società espresso in termini di *Net Asset Value* (NAV) e ricompreso nell'intervallo di valori di NAV considerati ai fini dell'analisi.

In conclusione, alla luce di quanto sopra rappresentato, tenuto conto delle caratteristiche dell'Offerta, delle risultanze delle metodologie valutative adottate e delle analisi effettuate, è opinione di chi scrive che l'Offerta secondo i termini del Documento di Offerta sia congrua dal punto di vista finanziario.

Nel ringraziare per la fiducia accordata, si porgono i migliori saluti.

Roma, 3 luglio 2019

Enrico Laghi

M.3 Estratto dei patti parasociali

Patto Parasociale

Si riportano di seguito le informazioni essenziali relative al Patto Parasociale sottoscritto in data 27 settembre 2018 tra Aurelia e Mercure Investment (come successivamente integrato e modificato in data 13 giugno 2019), avente ad oggetto – tra l'altro – la *governance* e i trasferimenti di azioni di ASTM e SIAS. Le informazioni essenziali di seguito riportate sono messe a disposizione del pubblico sul sito internet di ASTM (www.astm.it) e di Consob (www.consob.it).

Si segnala che le informazioni essenziali del Patto Parasociale sono altresì pubblicate sul sito internet di SIAS (www.grupposias.it).

Informazioni essenziali ai sensi dell'art. 122 del D.Lgs. 24 febbraio 1998, n. 58 ("TUF") e degli artt. 130 e 131 del Regolamento adottato con delibera CONSOB n. 11971 del 14 maggio 1999 come successivamente modificato e integrato ("Regolamento Emittenti")

ASTM S.p.A.

Ai sensi dell'art. 122 TUF e degli artt. 130 e 131 del Regolamento Emittenti, si rende noto quanto segue.

Premessa

(a) In data 27 settembre 2018 (la "**Data del *Closing***"), Aurelia S.r.l. ("**Aurelia**"), società il cui capitale sociale è interamente detenuto da esponenti della famiglia Gavio, e Mercure Investment S.à r.l. ("**Investitore**"), società interamente controllata da Mercure Holding SCA, a sua volta controllata dai fondi di investimento Ardian Infrastructure Fund IV SCA, SICAR, e Ardian Infrastructure Fund IV SCA, SICAR B, entrambi gestiti dal *General Partner* Ardian Infrastructure IV S.à r.l., società controllata da Ardian S.A.S., hanno sottoscritto un patto parasociale (il "**Patto Parasociale**" o "**Patto**"), contenente disposizioni rilevanti *ex* art. 122, commi 1 e 5 TUF, volto a regolare i termini e le condizioni del loro rapporto quali soci di Nuova Argo Finanziaria S.p.A. ("**Nuova Argo**") ed avente ad oggetto, tra l'altro, la *governance* e i trasferimenti di azioni di Nuova Argo, ASTM S.p.A. ("**ASTM**") e SIAS – Società Iniziative Autostradali e Servizi S.p.A. ("**SIAS**").

(b) In data 13 giugno 2019 i Consigli di Amministrazione di ASTM e di SIAS hanno approvato, ciascuno per quanto di propria competenza, un'operazione di integrazione societaria da realizzarsi mediante *(i)* la fusione per incorporazione della controllata SIAS nella controllante ASTM (la "**Fusione**") da attuarsi mediante: *(a)* l'annullamento senza concambio delle azioni SIAS che saranno nella titolarità di ASTM alla Data di Efficacia della Fusione (come *infra* definita) e *(b)* l'annullamento delle azioni SIAS che saranno nella titolarità di soci di SIAS diversi da ASTM alla Data di Efficacia della Fusione (come *infra* definita) e la contestuale assegnazione a questi ultimi di nuove azioni ASTM, emesse sulla base del rapporto di cambio determinato dai Consigli di Amministrazione delle società pari a 0,55 azioni ASTM per ciascuna azione SIAS (il "**Rapporto di Cambio**"); e *(ii)* la promozione, da parte di ASTM, di un'offerta pubblica di acquisto volontaria parziale su n. 11.377.108 azioni ordinarie SIAS, pari al 5,00% del capitale sociale (l'"**OPA**" e, congiuntamente alla Fusione, l'"**Operazione**"). L'efficacia dell'OPA è subordinata, tra l'altro, alla condizione, rinunciabile da parte di ASTM, che la stessa venga a detenere direttamente, per effetto dell'OPA o di eventuali acquisti effettuati al di fuori dell'OPA nel rispetto della normativa applicabile, una partecipazione complessiva di almeno 151.755.294 azioni SIAS, rappresentative del 66,693% del capitale sociale dell'Emittente (la "**Partecipazione**").

(c) Al 13 giugno 2019 (i) Nuova Argo deteneva, direttamente e per il tramite della controllata Nuova Codelfa S.p.A., n. 58.179.722 azioni ASTM, rappresentanti il 58,768% del capitale sociale di ASTM, nonché n. 1.506.477 azioni SIAS, rappresentanti lo 0,662% del capitale sociale di SIAS; (ii) ASTM deteneva direttamente n. 140.378.186 azioni SIAS, rappresentanti il 61,693% del capitale sociale di SIAS e indirettamente, per il tramite della società interamente controllata SINA S.p.A., n. 3.908.016 azioni SIAS, rappresentanti l'1,717% del capitale sociale di SIAS; (iii) Aurelia deteneva direttamente n. 18.000.000 azioni A di Nuova Argo, rappresentanti il 60% del capitale sociale di Nuova Argo, n. 347.673 azioni ASTM, rappresentanti lo 0,351% del capitale sociale di ASTM nonché n. 15.571.998 azioni SIAS, rappresentanti il 6,844% del capitale sociale di SIAS, e (iv) l'Investitore deteneva n. 12.000.000 azioni B di Nuova Argo, rappresentanti il 40% del capitale sociale di Nuova Argo.

(d) È previsto che la Fusione sarà efficace dalla data dell'ultima delle iscrizioni presso il Registro delle

Imprese di Torino prescritte dall'art. 2504-*bis* del Codice Civile ovvero dalla data successiva indicata nell'atto di Fusione (la "**Data di Efficacia della Fusione**").

(e) Per effetto della Fusione, a partire dalla Data di Efficacia della Fusione, ASTM modificherà la clausola dell'oggetto sociale; pertanto ai titolari di azioni ordinarie ASTM che non abbiano concorso all'approvazione della Fusione spetterà il diritto di recesso ai sensi dell'art. 2437, comma 1, lett. a) cod. civ., per il mutamento della clausola dell'oggetto sociale di ASTM (il "**Diritto di Recesso**"). L'efficacia del Diritto di Recesso è subordinata al perfezionamento della Fusione nonché alla circostanza che l'esborso complessivo a cui sarebbe tenuta ASTM a fronte dell'eventuale esercizio del Diritto di Recesso non sia superiore a Euro 50 milioni (il "**Massimo Esborso per il Recesso**").

(f) Per effetto della Fusione, a partire dalla data di efficacia della stessa, Nuova Argo subirà una diluizione della propria partecipazione in ASTM *post*-Fusione, che si ridurrà al di sotto del 50% del relativo capitale sociale.

(g) Allo scopo di mantenere, anche successivamente al perfezionamento della Fusione, un assetto proprietario e di *governance* sostanzialmente equivalente a quello attualmente in essere in ASTM, in data 13 giugno 2019, Nuova Argo, Aurelia e l'Investitore hanno sottoscritto, con efficacia dalla Data di Efficacia della Fusione, un patto parasociale volto a disciplinare *(i)* il trasferimento delle azioni ASTM e l'esercizio dei diritti societari (diversi dai diritti patrimoniali) relativi a un numero di azioni ASTM direttamente detenute da Aurelia tale per cui, sommando questo numero alle azioni ASTM complessivamente detenute direttamente e indirettamente da Nuova Argo, rappresenti di volta in volta il 50% più un'azione del capitale sociale costituito da azioni con diritto di voto (e pertanto escludendo le azioni proprie di volta in volta detenute da ASTM) (la "**Partecipazione Rilevante**") e *(ii)* il trasferimento delle azioni ASTM direttamente detenute da Aurelia che, di volta in volta, eccedano la Partecipazione Rilevante.

(h) Sempre in data 13 giugno 2019 l'Investitore e Aurelia hanno altresì sottoscritto un accordo modificativo del Patto Parasociale (l'"**Accordo Modificativo**") che integra e aggiorna il testo di alcune previsioni di tale patto, nella versione da ultimo oggetto di pubblicazione in data 1 ottobre 2018, ai sensi degli artt. 122 del TUF nonché 130 e 131 del Regolamento Emittenti. Le modifiche apportate al Patto Parasociale dall'Accordo Modificativo entreranno in vigore solo subordinatamente e a decorrere dalla Data di Efficacia della Fusione (per maggiori informazioni in merito alle modifiche al contenuto del Patto Parasociale che entreranno in vigore alla Data di Efficacia della Fusione si rinvia al seguente Paragrafo 4.2), ad eccezione di alcune limitate previsioni, relative all'esercizio dei rispettivi diritti di voto nel contesto della Fusione, che sono entrate in vigore a partire dalla data di sottoscrizione dell'Accordo Modificativo (per maggiori informazioni in merito alle modifiche al contenuto del Patto Parasociale entrate in vigore alla data di sottoscrizione dell'Accordo Modificativo si rinvia al seguente Paragrafo 4.1).

1. Tipo di accordo

Le pattuizioni parasociali contenute nel Patto Parasociale rilevano ai sensi dell'art. 122, comma 1 e comma 5, del TUF.

2. Società i cui strumenti finanziari sono oggetto del Patto Parasociale

Alla data di sottoscrizione dell'Accordo Modificativo sono oggetto del Patto Parasociale gli strumenti finanziari delle società di seguito indicate:

- ASTM S.p.A., società con sede in Torino, Corso Regina Margherita n. 165, iscritta al Registro delle Imprese di Torino al n. 00488270018, capitale sociale pari a Euro 49.499.300,00, suddiviso in n. 98.998.600 azioni, quotate sul Mercato Telematico Azionario organizzato e gestito da Borsa Italiana S.p.A.

- SIAS – Società Iniziative Autostradali e Servizi S.p.A., società con sede in Torino, via Bonzanigo n. 22, iscritta al Registro delle Imprese di Torino al n. 08381620015, capitale sociale pari a Euro 113.771.078,00, suddiviso in n. 227.542.156 azioni, quotate sul Mercato Telematico Azionario organizzato e gestito da Borsa Italiana S.p.A.

- Nuova Argo Finanziaria S.p.A., società con sede in Tortona, Corso Romita n. 10, iscritta al Registro delle Imprese di Alessandria al n. 02580070064, capitale sociale pari a Euro 30.000.000,00, le cui azioni alla data odierna risultano ripartite nelle percentuali di seguito indicate:

Azionista	Categoria di azioni	Percentuale di partecipazione del capitale sociale
Aurelia	Azioni di categoria A	60%
Investitore	Azioni di categoria B	40%

Si precisa che, alla data di sottoscrizione dell'Accordo Modificativo, Aurelia controlla ai sensi dell'art. 2359, comma 1, n. 1 c.c. Nuova Argo che, a sua volta, controlla ASTM e SIAS.

Alla Data di Efficacia della Fusione, SIAS sarà incorporata in ASTM e, pertanto, saranno oggetto del Patto Parasociale gli strumenti finanziari di ASTM e Nuova Argo. Si precisa che, alla Data di Efficacia della Fusione, Aurelia manterrà il controllo ai sensi dell'art. 2359, comma 1, n. 1 c.c. su Nuova Argo che, a sua volta, controllerà ASTM.

3. Soggetti aderenti al Patto Parasociale e strumenti finanziari oggetto del Patto Parasociale

3.1. Soggetti aderenti al Patto Parasociale

Aderiscono al Patto Parasociale le seguenti società (le "**Parti**"):

a) Aurelia S.r.l., società con sede in Tortona (AL), Corso Romita n. 10, iscritta al Registro delle Imprese di Alessandria al n. 01126060068, capitale sociale pari a Euro 20.000.000,00;

b) Mercure Investment S.à r.l., società con sede in Lussemburgo, 24, avenue Emile Reuter, L-2420, iscritta al Registro delle Imprese di Lussemburgo al n. B22156, capitale sociale pari a Euro 6.024.339,00.

3.2. Percentuali e numero di strumenti finanziari oggetto del Patto Parasociale fino alla Data di Efficacia della Fusione

Alla data di sottoscrizione dell'Accordo Modificativo, sono oggetto del Patto Parasociale le seguenti partecipazioni:

- n. 58.532.395 azioni di ASTM, rappresentative di circa il 59,124% del relativo capitale sociale, di cui (i) Aurelia detiene n. 347.673 azioni, rappresentative di circa lo 0,351% del capitale sociale, (ii) Nuova Argo detiene n. 56.231.982 azioni, rappresentative di circa il 56,801% del capitale sociale, e (iii) Nuova

Codelfa S.p.A. detiene n. 1.947.740 azioni, rappresentative di circa il 1,967% del capitale sociale e (iv) i membri della famiglia Gavio che detengono complessivamente n. 5.000 azioni;

- n. 161.366.177 azioni di SIAS, rappresentative di circa il 70,918% del relativo capitale sociale, di cui (i) Aurelia detiene n. 15.571.998 azioni, rappresentative di circa il 6,844% del capitale sociale, (ii) Nuova Argo detiene n. 1.506.477 azioni, rappresentative di circa lo 0,662% del capitale sociale, (iii) ASTM direttamente e indirettamente – tramite la controllata al 100% SINA S.p.A. – detiene n. 144.286.202 azioni, rappresentative di circa il 63,411% del capitale sociale e (iv) i membri della famiglia Gavio che detengono complessivamente n. 1.500 azioni;

- n. 30.000.000 azioni di Nuova Argo detenute da Aurelia e l'Investitore alla data odierna. La seguente tabella indica: (i) il numero di azioni detenute da Aurelia e dall'Investitore alla data odierna; (ii) il numero di azioni conferite nel Patto Parasociale, (iii) la percentuale rappresentata da tali azioni rispetto al totale delle azioni vincolate nel Patto Parasociale, e (iv) la percentuale rappresentata da tali azioni rispetto al capitale sociale di Nuova Argo:

Aderenti al Patto	n. di azioni detenute	n. di azioni vincolate nel Patto	% sul totale delle azioni vincolate nel Patto	% sul totale delle azioni emesse
Aurelia	18.000.000 azioni di categoria A	18.000.000 azioni di categoria A	60%	60%
Investitore	12.000.000 azioni di categoria B	12.000.000 azioni di categoria B	40%	40%
Totale	30.000.000	30.000.000	100%	100%

3.3. Percentuali e numero di strumenti finanziari oggetto del Patto Parasociale successivamente alla Data di Efficacia della Fusione

Alla Data di Efficacia della Fusione – assumendo che, tra la data della presente comunicazione e la Data di Efficacia della Fusione, non si verifichino modifiche al numero di azioni di SIAS e di ASTM direttamente detenute da Aurelia, da Nuova Argo, da Nuova Codelfa S.p.A. e da membri della famiglia Gavio, saranno oggetto del Patto Parasociale le seguenti partecipazioni:

- n. 58.532.395 azioni di ASTM *post* Fusione, di cui (i) n. 347.673 azioni di titolarità di Aurelia (1); (ii) n. 56.231.982 azioni di titolarità di Nuova Argo; (iii) n. 1.947.740 azioni di titolarità di Nuova Codelfa S.p.A. e (iv) 5.000 azioni di titolarità di membri della famiglia Gavio;

- tutte le azioni di ASTM *post* Fusione che saranno assegnate (i) ad Aurelia a servizio del concambio delle n. 15.571.998 azioni SIAS detenute dalla stessa alla Data di Efficacia della Fusione (2); (ii) a Nuova Argo a servizio del concambio delle n. 1.506.477 azioni SIAS detenute dalla stessa alla Data di Efficacia della Fusione, (iii) ai membri della famiglia Gavio a servizio del concambio delle n. 1.500 azioni SIAS detenute dagli stessi alla Data di Efficacia della Fusione;

- n. 30.000.000 azioni di Nuova Argo detenute da Aurelia e l'Investitore.

---

(1) La partecipazione detenuta da Aurelia sarà soggetta alle previsioni del Patto Parasociale, come modificato dall'Accordo Modificativo, esclusivamente a partire dalla data di scadenza del Nuovo Patto Parasociale e limitatamente agli obblighi informativi descritti nel successivo paragrafo 4.2 (*Impegni relativi al trasferimento della partecipazione detenuta direttamente da Aurelia in ASTM dopo la scadenza del Nuovo Patto Parasociale*).
(2) Si veda la nota n. 1.

La seguente tabella indica (i) il numero di azioni ASTM *post* Fusione oggetto del Patto Parasociale alla Data di Efficacia della Fusione e (ii) la percentuale rappresentata dalle azioni oggetto del Patto Parasociale rispetto al capitale sociale di ASTM alla Data di Efficacia della Fusione, assumendo che *(a)* tra la data della presente comunicazione e la Data di Efficacia della Fusione non si verifichino modifiche al numero di azioni di SIAS e di ASTM direttamente detenute da Aurelia; *(b)* ASTM venga a detenere direttamente, per effetto dell'OPA o di eventuali acquisti effettuati al di fuori dell'OPA, una partecipazione complessiva di 151.755.294 azioni SIAS, rappresentative del 66,693% del capitale sociale di SIAS, e *(c)* nessun azionista di ASTM eserciti il Diritto di Recesso.

azioni oggetto del Patto Parasociale	% sul capitale sociale di ASTM post fusione
67.926.381	48,284%

4. Contenuto del Patto Parasociale

4.1. Modifiche al contenuto del Patto Parasociale in vigore a partire dalla data di sottoscrizione dell'Accordo Modificativo

Ai sensi dell'art. 122 TUF e degli artt. 130 e 131 del Regolamento Emittenti, si riportano di seguito le integrazioni al contenuto del Patto Parasociale, come da ultimo descritto all'interno delle informazioni essenziali pubblicate in data 1 ottobre 2018 e allegato *sub* "A", in vigore a partire dalla data di sottoscrizione dell'Accordo Modificativo.

Pattuizioni parasociali relative all'Operazione

Aurelia e l'Investitore faranno sì che Nuova Argo supporti l'Operazione soltanto qualora la stessa sia posta in essere da ASTM e SIAS secondo i termini e alle condizioni illustrate e approvate dal consiglio di amministrazione di Nuova Argo in data 13 giugno 2019.

Nel caso in cui (i) le azioni di SIAS offerte nel contesto dell'OPA e/o acquistate da ASTM fuori dall'OPA non consentano ad ASTM di raggiungere la Partecipazione e/o (ii) il potenziale esborso di ASTM in conseguenza dell'esercizio del Diritto di Recesso da parte dei proprio azionisti sia superiore all'Esborso Massimo per il Recesso, Aurelia e l'Investitore faranno in modo che il consiglio di amministrazione di Nuova Argo deliberi – con le maggioranze di legge ma con la presenza e il voto favorevole di almeno un amministratore designato dall'Investitore e un amministratore designato da Aurelia – se confermare o meno il supporto di Nuova Argo alla Operazione. Qualora Nuova Argo non confermasse il proprio supporto all'Operazione e non fosse revocata la convocazione delle assemblee straordinarie degli azionisti di ASTM e di SIAS convocate per l'approvazione del progetto di Fusione, Aurelia e l'Investitore faranno sì che Nuova Argo (i) eserciti i propri diritti di voto nell'assemblea straordinaria di ASTM votando in senso sfavorevole all'approvazione del progetto di Fusione e (ii) faccia sì che il rappresentante di ASTM nell'assemblea straordinaria degli azionisti di SIAS voti in senso sfavorevole all'approvazione del progetto di Fusione.

Si precisa che, in deroga alle limitazioni al trasferimento della partecipazione detenuta direttamente da Aurelia in ASTM e in SIAS e agli obblighi di *standstill*, nonché ai diritti di veto dell'Investitore di cui al Patto Parasociale, Aurelia avrà diritto (ma non l'obbligo) di (i) vendere le proprie azioni in SIAS nel contesto dell'OPA o (ii) trasferire le azioni dalla stessa detenute in SIAS ad ASTM, anche al di fuori dell'OPA, in ogni caso fino ad un numero complessivo di azioni pari all'1,88% del capitale con diritto di voto di SIAS, ad una prezzo per azione pari al prezzo OPA e in entrambi i casi nella misura necessaria a consentire l'acquisto della Partecipazione e in conformità ai termini e alle condizioni previste nel progetto di Fusione.

Aurelia e l'Investitore si sono dati atto del reciproco intendimento a fare quanto possibile per identificare ogni azione ragionevole finalizzata a facilitare il successo dell'Operazione, senza tuttavia pregiudizio per le pattuizioni contenute nel Patto Parasociale.

Aurelia e l'Investitore faranno in modo che, entro quindici giorni lavorativi dalla data di stipula dell'Accordo Modificativo, l'assemblea dei soci di Nuova Argo si tenga e approvi alcune modifiche all'articolo 35.1.4 dello statuto di Nuova Argo relative alle modalità di calcolo del Rendimento Medio Annuo (come definito nello statuto di Nuova Argo) ai fini della distribuzione dei dividendi per tenere conto dei costi di transazione sostenuti da Nuova Argo nel contesto della Fusione e dell'OPA (cfr. *infra* al paragrafo 4.2, sezione "*Politica dei dividendi*").

Aurelia e l'Investitore faranno inoltre in modo che, entro 5 giorni lavorativi precedenti alla Data di Efficacia della Fusione, l'assemblea dei soci di Nuova Argo si tenga e approvi le modifiche allo statuto di Nuova Argo necessarie per riflettere, nella misura massima consentita dalla legge applicabile, le previsioni del Patto Parasociale come modificato dall'Accordo Modificativo (le cui modifiche sono sintetizzate nel successivo paragrafo 4.2). Si precisa inoltre che qualora, a seguito del perfezionamento della Operazione, fosse per qualsiasi motivo lanciata una offerta pubblica di acquisto avente ad oggetto azioni di ASTM, quale che sia il prezzo per azione offerto, e senza pregiudizio per il diritto di veto dell'Investitore sui trasferimenti di cui al punto (ix) delle Materie Consiliari Oggetto di Veto di Nuova Argo (come di seguito definite), Aurelia non avrà alcun obbligo nei confronti dell'Investitore di fare in modo che Nuova Argo porti in adesione all'offerta le proprie azioni di ASTM e, pertanto, l'Investitore non avrà alcun diritto e/o pretesa nei confronti di Aurelia in relazione alla decisione di Aurelia di non portare in adesione all'offerta le azioni di ASTM detenute da Nuova Argo.

4.2. Modifiche al contenuto del Patto Parasociale in vigore a partire dalla Data di Efficacia della Fusione

Ai sensi dell'art. 122 TUF e degli artt. 130 e 131 del Regolamento Emittenti, si riportano di seguito le modifiche e gli aggiornamenti al contenuto delle Patto Parasociale come da ultimo descritto all'interno delle informazioni essenziali pubblicate in data 1 ottobre 2018, che entreranno in vigore a partire dalla Data di Efficacia della Fusione. Si precisa che il testo delle modifiche e degli aggiornamenti è indicato in **grassetto sottolineato (per le aggiunte)** e in ~~testo barrato~~ (per le cancellazioni).

Governance di Nuova Argo~~, e ASTM e SIAS~~

Nuova Argo

Consiglio di Amministrazione di Nuova Argo

Il Consiglio di Amministrazione di Nuova Argo sarà composto da 8 membri, da designarsi come segue:

a) 5 Amministratori (compreso il Presidente) saranno designati da Aurelia; e

b) 3 Amministratori (compreso un Vicepresidente) saranno designati dall'Investitore, ai quali non saranno conferiti poteri esecutivi.

Gli Amministratori designati da Aurelia comprenderanno l'Amministratore Delegato (o almeno un rappresentante del *top management*) di ASTM.

I consiglieri di Nuova Argo saranno nominati per 3 esercizi finanziari.

Amministratore Delegato e Direttore Finanziario di Nuova Argo

Successivamente alla Data del *Closing*, il Consiglio di Amministrazione di Nuova Argo nominerà

l'Amministratore Delegato di Nuova Argo nella persona individuata dalle Parti. Qualora il primo Amministratore Delegato di Nuova Argo dovesse cessare dalla carica, un nuovo Amministratore Delegato di Nuova Argo sarà designato da Aurelia e approvato per iscritto dall'Investitore; qualora l'Investitore non approvi per due volte i candidati designati da Aurelia, Aurelia potrà designare l'Amministratore Delegato di Nuova Argo senza il preventivo consenso dell'Investitore, fermo restando che l'Amministratore Delegato dovrà essere diverso dai primi due candidati cui l'Investitore aveva negato la propria approvazione. La procedura per la designazione dell'Amministratore Delegato non troverà applicazione qualora l'Amministratore Delegato di Nuova Argo designato da Aurelia sia: (i) un azionista diretto o indiretto di Aurelia e (ii) un membro della Famiglia Gavio (nella definizione contenuta nel Patto Parasociale).

Successivamente alla Data del *Closing*, il Consiglio di Amministrazione di Nuova Argo nominerà un Direttore Finanziario nella persona che sarà individuata congiuntamente dalle Parti (ovvero, in mancanza di accordo, secondo la procedura di seguito descritta per la sostituzione del Direttore Finanziario). **Al Direttore Finanziario saranno attribuiti poteri e attribuzioni in linea con la migliore prassi di mercato tenuto conto che Nuova Argo (i) esercita dalla Data del *Closing* attività di direzione e coordinamento su ASTM e SIAS e (ii) eserciterà a seguito della Data di Efficacia della Fusione, attività di direzione e coordinamento su ASTM**. Qualora il Direttore Finanziario di Nuova Argo dovesse cessare dalla carica, quest'ultimo sarà nominato a maggioranza semplice dal Consiglio di Amministrazione, su proposta di un comitato speciale nominato dal Consiglio di Amministrazione e comprendente almeno un amministratore designato dall'Investitore.

Comitati Interni di Nuova Argo

Il Consiglio di Amministrazione di Nuova Argo non delegherà alcun potere a comitati esecutivi né a comitati strategici. L'Investitore avrà il diritto di nominare un terzo dei membri di eventuali comitati costituiti dal Consiglio di Amministrazione di Nuova Argo (diversi da comitati esecutivi o strategici).

Collegio Sindacale di Nuova Argo

Il Collegio Sindacale di Nuova Argo sarà composto da 5 componenti, da designarsi come segue:

a) 1 sindaco effettivo, che ricoprirà anche la carica di Presidente del Collegio Sindacale, e 1 sindaco supplente designati dall'Investitore; e

b) 2 sindaci effettivi e 1 sindaco supplente designati da Aurelia.

Sostituzione dei componenti degli organi sociali di Nuova Argo

Qualora, per qualsiasi motivo, uno o più consiglieri o sindaci vengano a cessare dall'incarico, Aurelia e l'Investitore si sono impegnati affinché, nei limiti consentiti dalla legge e dallo statuto, l'amministratore o il sindaco in sostituzione sia nominato nella persona designata dalla Parte che aveva in precedenza nominato il soggetto da sostituirsi.

Delibere del Consiglio di Amministrazione di Nuova Argo

Le delibere del Consiglio di Amministrazione di Nuova Argo saranno validamente approvate con le maggioranze previste dalla legge e con il voto favorevole di almeno un amministratore designato da Aurelia.

Il Patto Parasociale prevede che le seguenti materie siano riservate alla competenza esclusiva del Consiglio di Amministrazione, senza che le stesse possano essere in alcun modo delegate (le "**Materie Consiliari Riservate di Nuova Argo**"): *(i)* approvazione e/o modifica del *budget* e del *business plan* di Nuova Argo ed esercizio dell'attività di direzione e coordinamento nei confronti di ASTM~~ e SIAS~~ in relazione all'approvazione del relativo ~~rispettivo~~ *budget* e/o business *plan*; *(ii)* determinazione dei criteri per la selezione dell'~~gli~~ amministratore~~i~~ delegato~~i~~ e del *top management* di ASTM~~ e SIAS~~; *(iii)* formulazione di istruzioni di voto ai rappresentanti di

Nuova Argo nell'assemblea degli azionisti di ASTM che sia stata convocata per deliberare sulla remunerazione, sui piani di incentivazione e sulla politica di remunerazione del consiglio di amministrazione di ASTM; e *(iv)* operazioni tra Nuova Argo e le società dalla stessa controllate.

Le delibere del Consiglio di Amministrazione di Nuova Argo aventi ad oggetto – tra l'altro – le seguenti materie, e non rientranti tra le Materie Escluse (come *infra* definite), dovranno essere approvate dal Consiglio di Amministrazione con la presenza e il voto favorevole di almeno un amministratore designato dell'Investitore e un amministratore designato da Aurelia (le "**Materie Consiliari Oggetto di Veto di Nuova Argo**"): (i) ogni proposta di deliberazione nelle Materie Assembleari Oggetto di Veto di Nuova Argo (come *infra* definite) e ogni deliberazione avente ad oggetto le Materie Assembleari Oggetto di Veto di Nuova Argo qualora queste ultime non dovessero essere di competenza dell'assemblea degli azionisti; (ii) la cessazione dell'attività di direzione e coordinamento da parte di Nuova Argo nei confronti di ASTM~~ e SIAS~~; (iii) formulazione di istruzioni sulle Materie Consiliari Oggetto di Veto della~~e~~ Società Quotata~~e~~ (come *infra* definite) o sulla nomina degli amministratori e sindaci di ASTM~~, SIAS~~ e delle altre società controllate designati dall'Investitore; (iv) formulazione di istruzioni di voto ai rappresentanti di Nuova Argo nelle assemblee degli azionisti di ASTM aventi ad oggetto (aa) aumenti di capitale con esclusione del diritto di opzione, (bb) operazioni di fusione o scissione, liquidazione e/o scioglimento della società ovvero cessione di tutti, o sostanzialmente tutti, i beni della società, (cc) modifiche delle clausole dello statuto sociale di ASTM relative al numero di amministratori e sindaci, (dd) aumento di capitale con diritto di opzione, solo qualora il prezzo di sottoscrizione sia inferiore al valore di mercato delle azioni ASTM (tenuto conto dello sconto TERP normalmente applicato), (ee) emissione di titoli convertibili in azioni ASTM (limitatamente ai casi previsti dal Patto Parasociale), e (ff) distribuzioni di dividendi o riserve di importi inferiori a quelli individuati nella politica dei dividendi (cfr. *infra*) (le materie di cui alle lettere (aa) fino a (ff), le "**Materie Rilevanti**"); (v) tutte le operazioni con parti correlate di valore superiore a Euro 20.000 per singola operazione o Euro 100.000 per anno; (vi) operazioni di emissione di obbligazioni, rilascio di garanzie o assunzione di nuovo indebitamento finanziario ovvero modifica dei termini e delle condizioni dell'attuale indebitamento finanziario, che eccedano Euro 25 milioni per ciascun esercizio ovvero l'ammontare complessivo di Euro 80 milioni per ciascun periodo di cinque esercizi consecutivi, escluse le garanzie rilasciate alle autorità tributarie italiane per rimborsi di imposte; (vii) l'acquisizione o il trasferimento di società (diverse da ASTM) o aziende, o la partecipazione in *joint venture*; (viii) la sottoscrizione, modifica o risoluzione di accordi parasociali relativi ad ASTM~~ e a SIAS~~; (ix) fino al 5° anniversario della Data del *Closing*, (aa) fintanto che Nuova Argo detenga una partecipazione in ASTM inferiore al 50% più 1 azione del relativo capitale sociale, (1) qualsivoglia trasferimento di azioni ASTM e (2) qualsiasi acquisto di azioni di ASTM all'esito del quale Nuova Argo venga a detenere una partecipazione in ASTM fino ~~inferiore~~ al 50% più una azione del relativo capitale sociale, e (bb) fintanto che Nuova Argo detenga una partecipazione in ASTM almeno pari al 50% più 1 azione del relativo capitale sociale, qualsivoglia trasferimento di azioni ASTM all'esito del quale Nuova Argo venga a detenere una partecipazione in ASTM inferiore al 50% più 1 azione del relativo capitale sociale; (x) determinazione dei poteri (se non in linea con quelli previsti ai sensi del Patto Parasociale) e della procedura per la nomina del direttore finanziario di Nuova Argo, se differenti da quelli sopra indicati; e (xi) formulazione di istruzioni di voto ai rappresentanti di Nuova Argo nelle assemblee degli azionisti di Nuova Codelfa S.p.A. diverse da quelle convocate per la nomina e revoca dell'amministratore unico, per l'approvazione dei bilanci di esercizio, per la determinazione della remunerazione degli amministratori e sindaci e per deliberare circa la loro responsabilità; (xi) qualsiasi modifica al Nuovo Patto Parasociale e/o decisione concernente l'esercizio da parte di Nuova Argo di ogni diritto o pretesa derivante dal Nuovo Patto Parasociale, restando inteso che qualora un parere legale di uno Studio Legale Indipendente (nella definizione contenuta nel Patto Parasociale) confermi che una pretesa possa essere avanzata da parte di Nuova Argo contro Aurelia per violazione delle previsioni del Nuovo Patto Parasociale e sia più probabile che non che tale pretesa sia fondata (e, pertanto, sia più probabile che non che si sia verificata una violazione delle previsioni del Nuovo Patto Parasociale), gli amministratori eletti da Aurelia prenderanno parte al consiglio di amministrazione di Nuova Argo convocato per decidere sull'esercizio da parte di Nuova Argo di ogni diritto o

pretesa contro Aurelia ma si asterranno dall'esercizio dei propri diritti di voto e il consiglio di amministrazione della Società conferirà a uno o più amministratori eletti dall'Investitore ogni potere per gestire la pretesa di Nuova Argo (ivi incluso, a titolo esemplificativo, il potere di nominare consulenti legali e definire la strategia difensiva).

Ai sensi del Patto Parasociale, il termine "**Materie Escluse**" indica ogni deliberazione del Consiglio di Amministrazione ovvero delle Assemblee di Nuova Argo o, ASTM e SIAS concernenti le materie di seguito elencate: (i) delibere necessarie per rispettare le previsioni delle concessioni autostradali ovvero per adempiere a quanto richiesto da autorità governative o pubbliche o dal concedente delle concessioni autostradali; e (ii) approvazione di attività ovvero operazioni necessarie per porre rimedio a, o prevenire la violazione di, *covenant* finanziari ovvero per adempiere a disposizioni inderogabili di legge che non possono essere diversamente rispettate.

Aurelia farà in modo che Nuova Argo, nel contesto della propria attività di direzione e coordinamento su ASTM e SIAS, riceva da ASTM e SIAS un flusso informativo adeguato in relazione alle Materie Consiliari Oggetto di Veto della Società Quotata e alla nomina dei consiglieri e dei membri del collegio sindacale di designazione dell'Investitore in ASTM e SIAS e in alcune altre società controllate (tra cui Ecorodovias e Itinera S.p.A.).

Delibere dell'Assemblea di Nuova Argo

Le delibere dell'Assemblea degli azionisti di Nuova Argo aventi ad oggetto i seguenti argomenti non saranno validamente approvate senza il voto favorevole dell'Investitore (le "**Materie Assembleari Oggetto di Veto di Nuova Argo**"): (aa) aumenti di capitale con esclusione del diritto di opzione, (bb) operazioni di fusione o scissione, liquidazione e/o scioglimento della società ovvero cessione di tutti, o sostanzialmente tutti, i beni della società, non in linea con le previsioni del Patto Parasociale, (cc) modifiche significative delle clausole dello statuto sociale di Nuova Argo che pregiudichino i diritti dell'Investitore, salvo tali modifiche non siano in linea con le ulteriori previsioni del Patto Parasociale, (dd) aumento di capitale con diritto di opzione, qualora il prezzo di sottoscrizione sia inferiore al valore di mercato delle azioni di Nuova Argo, (ee) operazioni di emissione di obbligazioni convertibili e/o altri strumenti finanziari che diano il diritto di sottoscrivere o acquistare azioni di Nuova Argo, e (ff) distribuzioni di dividendi o riserve per un ammontare inferiore a quelli individuati nella politica dei dividendi (*cfr. infra*).

Società di revisione di Nuova Argo

La contabilità e il bilancio di Nuova Argo saranno soggetti alla revisione legale dei conti da parte di primarie società di revisione scelte tra le cd. "*big four*".

ASTM e SIAS

Consiglio di Amministrazione di ASTM e di SIAS

Ai sensi del Patto Parasociale Aurelia si è impegnata a far sì che, alla prima riunione successiva alla Data del *Closing*, i Consigli di Amministrazione di ASTM e di SIAS, rispettivamente: (i) nominino per cooptazione due consiglieri designati dall'Investitore (di cui uno in possesso dei requisiti di indipendenza previsti ai sensi di legge e dalle previsioni del codice di autodisciplina adottato dal *Comitato per la Corporate Governance* delle società quotate) in sostituzione dei consiglieri dimissionari e (ii) nominino un Vice Presidente tra i consiglieri designati dall'Investitore. Aurelia si è inoltre impegnata a far sì che alla prima assemblea di ASTM e SIAS successiva alla Data del *Closing*, Nuova Argo e ASTM votino, rispettivamente, in favore della conferma di detti amministratori cooptati.

Con decorrenza dal primo rinnovo del Consiglio di Amministrazione di ASTM successivo alla Data di Efficacia della Fusione e di SIAS, Aurelia farà in modo che Nuova Argo o ASTM, a seconda dei casi, esercitino i propri

diritti di voto affinché: (aa) il Consiglio di Amministrazione di ASTM~~ e di SIAS~~ sia composto da 15 membri e sia eletto con un meccanismo di voto di lista conformemente alle clausole de~~li~~ relativo~~rispettivi~~ statuto~~i~~ e (bb) present~~ino~~ e vot~~ino~~ una lista di cui almeno 3 candidati, privi di poteri esecutivi, siano designati dall'Investitore (di cui un candidato ricoprirà la carica di Vicepresidente e un candidato sarà in possesso dei requisiti di indipendenza previsti ai sensi di legge e dalle previsioni del codice di autodisciplina adottato dal *Comitato per la Corporate Governance* delle società quotate) mentre i restanti candidati siano designati da Aurelia, fermo restando il rispetto dei requisiti previsti dalla legge e dal codice di autodisciplina.

Qualora Aurelia e/o l'Investitore omettano di esercitare i rispettivi diritti di designazione entro il 5° giorno lavorativo precedente il termine ultimo per il deposito della lista dei candidati come previsto dallo statuto sociale di ASTM, il consiglio di amministrazione di Nuova Argo – deliberando con le maggioranze previste dalla legge e con il voto favorevole di almeno un amministratore eletto da Aurelia (e, pertanto, anche senza la presenza e il voto favorevole di almeno un amministratore eletto dall'Investitore) – formerà la lista (qualora nessuno degli amministratori designati da Aurelia e dall'Investitore abbia provveduto a fornire le proprie designazioni) o la completerà con i nomi degli amministratori mancanti (qualora gli amministratori designati da Aurelia o dall'Investitore, a seconda dei casi, non abbiano provveduto a fornire le proprie designazioni). Qualora entro 2 giorni lavorativi antecedenti al termine ultimo per il deposito della lista come previsto dallo statuto sociale di ASTM, il consiglio di amministrazione non abbia formato o completato la lista – deliberando con le maggioranze previste dalla legge e con il voto favorevole di almeno un amministratore eletto da Aurelia (e, pertanto, anche senza la presenza e il voto favorevole di almeno un amministratore eletto dall'Investitore) – la lista dei candidati sarà formata o completata con i nomi degli amministratori uscenti precedentemente indicati, a seconda dei casi, dagli amministratori designati da Aurelia o dall'Investitore che abbiano omesso di fornire le designazioni di propria competenza.

Qualora, per qualsiasi motivo, uno o più consiglieri designati dall'Investitore vengano a cessare dall'incarico, Aurelia si è impegnata affinché, nei limiti consentiti dalla legge e dallo statuto, l'amministratore in sostituzione sia nominato su designazione dell'Investitore.

Comitati interni di ASTM~~ e di SIAS~~

Aurelia farà in modo che un/~~gli~~ amministratore/~~i~~ in possesso dei requisiti di indipendenza designato/~~i~~ dall'Investitore:

a) ~~un amministratore in possesso dei requisiti di indipendenza designato dall'Investitore~~ sia/~~siano~~ un membro/~~membri~~ del Comitato Controllo Rischi e Sostenibilità di ASTM~~ e di SIAS~~; e

b) ~~un amministratore in possesso dei requisiti di indipendenza designato dall'Investitore~~ sia il Presidente del Comitato per la Remunerazione di ASTM~~ e di SIAS~~, comitato~~i~~ che assumer~~anno~~à anche la funzione di Comitato per le Nomine ai sensi del Codice di Autodisciplina.

Su richiesta di una delle parti, Aurelia e Nuova Argo faranno in modo che ASTM ~~e SIAS~~ istituisca~~no~~ un comitato di consultazione, incaricato di esaminare le proposte da presentare ~~rispettivamente~~ al Consiglio di Amministrazione di ASTM ~~e di SIAS~~ ai fini della partecipazione ad appalti, acquisizioni o altre procedure competitive per l'aggiudicazione di progetti o di concessioni autostradali, nonché i termini e le condizioni di tali offerte. L'Investitore avrà facoltà di designare un proprio rappresentante ~~in ciascun~~ nel comitato di consultazione.

Direttore Finanziario di ASTM~~ e di SIAS~~

Ai sensi del Patto, qualora l'~~gli~~ attuale~~i~~ Direttore~~i~~ Finanziario di ASTM~~ e di SIAS~~ cess~~ino~~ dalla carica, il nuovo~~i~~ Direttore~~i~~ Finanziario di ASTM~~ e di SIAS~~ sarà~~anno~~ nominato~~i~~ dal relativo Consiglio di Amministrazione (aa) tra i membri del *top management* di ASTM~~, SIAS~~ ovvero Nuova Argo, con il voto favorevole di almeno un

amministratore designato dall'Investitore (diverso dall'amministratore indipendente), oppure (bb) in mancanza di tale voto favorevole di un amministratore designato dall'Investitore (diverso dall'amministratore indipendente), all'interno di una rosa di candidati esterni predisposta da una società di selezione del personale di reputazione internazionale, nominata dal Consiglio di Amministrazione di ASTM~~ e di SIAS~~ con il voto favorevole di almeno un amministratore designato dall'Investitore (diverso dall'amministratore indipendente).

Collegio Sindacale di ASTM~~ e di SIAS~~

Al rinnovo del Collegio Sindacale, o qualora uno degli attuali componenti del Collegio Sindacale cessi anticipatamente dalla carica, Aurelia farà in modo che Nuova Argo~~ e ASTM, a seconda dei casi,~~ esercitin~~o~~ i ~~loro~~ propri diritti di voto nella~~e~~ ~~rispettive~~ relativa assemblea~~e~~ degli azionisti di ASTM~~ e di SIAS~~, in modo che un sindaco effettivo e un sindaco supplente siano designati dall'Investitore.

Qualora, per qualsiasi motivo, uno o più consiglieri designati dall'Investitore vengano a cessare dall'incarico, Aurelia si è impegnata affinché, nei limiti consentiti dalla legge e dallo statuto, l'amministratore in sostituzione sia nominato su designazione dell'Investitore.

Delibere del Consiglio di Amministrazione di ASTM~~ e di SIAS~~

Aurelia si è impegnata a fare sì che le seguenti materie siano riservate alla competenza esclusiva del Consiglio di Amministrazione di ASTM~~ e di SIAS, a seconda dei casi,~~ senza che le stesse possano essere in alcun modo delegate (le "**Materie Consiliari Riservate della~~e~~ Società Quotate~~a~~**"): *(i)* approvazione e modifica del *budget* e del *business plan* e degli investimenti in conto capitale o del piano tariffario previsti dai contratti di concessione autostradale sottoscritti dalle società del gruppo; *(ii)* acquisizione di nuove concessioni autostradali e risoluzione o modifica delle concessioni autostradali in essere nonché ogni nuova concessione direttamente detenuta da società controllate da Nuova Argo; *(iii)* formulazione di istruzioni di voto per le assemblee degli azionisti di ~~SIAS o~~ Primav~~, a seconda dei casi,~~ convocate per deliberare sulla remunerazione, sui piani di incentivazione e sulla politica di remunerazione del consiglio di amministrazione; *(iv)* le analisi delle performance del *top management* di ASTM~~ e di SIAS~~; *(v)* l'acquisizione o il trasferimenti di società o aziende nonché la partecipazione in *joint venture*, il cui valore superi ~~i seguenti importi: (aa) per ASTM,~~ Euro ~~2~~30 milioni per ciascuna operazione ovvero l'ammontare complessivo di Euro ~~6~~90 milioni per ciascun periodo di cinque esercizi consecutivi; ~~(bb) per SIAS, Euro 30 milioni per ciascuna operazione, ovvero l'ammontare complessivo di Euro 90 milioni per ciascun periodo di cinque esercizi consecutivi~~; *(vi)* spese in conto capitale che non siano incluse nel *budget* di ASTM ~~e SIAS~~ o nel *business plan* del Gruppo relativo al periodo 2017-2021, di importo superiore a (aa) ove siano spese remunerate ai sensi delle concessioni autostradali, Euro 100 milioni per ciascun esercizio ovvero l'ammontare complessivo di Euro 300 milioni per ciascun periodo di cinque esercizi consecutivi, e (bb) ove siano spese non remunerate ai sensi delle concessioni autostradali, Euro 30 milioni per ciascun esercizio ovvero l'ammontare complessivo di Euro 100 milioni per ciascun periodo di cinque esercizi consecutivi; *(vii)* la nomina de~~i~~l nuov~~i~~o Direttor~~i~~e Finanziario; *(viii)* la determinazione dei criteri di selezione dell'amministratore delegato di ASTM~~ e SIAS~~.

Diritti di veto dell'Investitore in ASTM~~ e SIAS~~

Aurelia si è impegnata a fare sì che le delibere del Consiglio di Amministrazione di ASTM~~ e di SIAS~~ aventi ad oggetto - tra l'altro - le seguenti materie, non rientranti tra le Materie Escluse, non siano approvate senza il voto favorevole di almeno un amministratore designato dell'Investitore (diverso dall'amministratore indipendente) (le "**Materie Consiliari Oggetto di Veto della~~e~~ Società Quotate~~a~~**"): *(i)* ogni proposta di deliberazione all'assemblea dei soci aventi ad oggetto le Materie Rilevanti, *(ii)* ~~fino al 5° anniversario della Data del *Closing*, qualsivoglia trasferimento di azioni SIAS all'esito del quale ASTM venga a detenere, direttamente o indirettamente, una partecipazione in SIAS inferiore al 50% più una azione del relativo capitale sociale~~; (*iii*) qualsivoglia: (aa) trasferimento da parte di ASTM~~, SIAS,~~ IGLI S.p.A. e/o Primav delle azioni di Primav e/o di

Ecorodovias che comporti la cessazione dell'attuale situazione di controllo congiunto su Ecorodovias ovvero del controllo su Ecorodovias qualora ASTM~~ e SIAS~~ abbia~~no~~ acquisito il controllo solitario su Ecorodovias; (bb) acquisizione da parte di ASTM~~, SIAS,~~ IGLI S.p.A. e/o Primav di azioni di Primav e/o di Ecorodovias che possa comportare l'obbligo di offerta pubblica ai sensi di legge sulle azioni di Ecorodovias e/o comportare che IGLI S.p.A. o Primav detenga direttamente o indirettamente più del 60% di Ecorodovias; (iv) formulazione di istruzioni di voto ai rappresentanti ~~di ASTM e~~ di IGLI S.p.A., rispettivamente, nell'assemblea degli azionisti di ~~SIAS,~~ Primav o Ecorodovias, aventi ad oggetto le Materie Rilevanti; (v) operazioni con parti correlate di importo complessivo superiore a Euro 1 milione per ciascun esercizio, con espressa esclusione – al ricorrere di talune condizioni – delle operazioni poste in essere tra società controllate da ASTM~~ e SIAS~~ o tra queste~~a~~ e le società controllate; (vi) operazioni di emissione di obbligazioni, rilascio di garanzie o assunzione di nuovo indebitamento finanziario che non siano previste dal *business plan* del Gruppo relativo al periodo 2017–2021 e che determinerebbero un incremento del rapporto consolidato tra posizione finanziaria netta e EBITDA di ASTM superiore a 4x; (vii) acquisizione di nuove concessioni autostradali in Paesi oggetto di sanzioni da parte – tra l'altro – dell'Unione Europea e gli Stati Uniti d'America; (viii) fermo quanto previsto al precedente punto (iii), acquisizione di concessioni autostradali ovvero proroga o estensione delle concessioni esistenti il cui importo (o il cui effetto sul rapporto tra posizione finanziaria netta consolidata e EBITDA di ASTM) sia superiore alle soglie quantitative individuate nel Patto Parasociale; (ix) modifiche di concessioni autostradali che non siano previste dal *business plan* del Gruppo relativo al periodo 2017–2021, il cui valore sia superiore al 2% del valore attuale netto (*net present value*) ~~di SIAS~~ **della unità operativa (*busines unit*) all'interno del gruppo di ASTM costituita da società italiane e estere controllate dalla stessa che detengano concessioni autostradali** ovvero, in ogni caso, se il valore netto attuale della concessione sia negativo; (x) acquisizione o trasferimento di società o aziende e la partecipazione in *joint venture* (diversi da quelli indicati al precedente punto (viii)), il cui valore superi ~~i seguenti importi: (aa) per ASTM,~~ Euro ~~5~~80 milioni per ciascuna operazione ovvero l'ammontare complessivo di Euro 150 milioni per ciascun periodo di cinque esercizi consecutivi~~; (bb) per SIAS, Euro 80 milioni per ciascuna operazione ovvero l'ammontare complessivo di Euro 150 per ciascun periodo di cinque esercizi consecutivi~~; (xi) sottoscrizione o modifica di patti parasociali relativi a società controllate o collegate aventi azioni quotate; (xii) spese in conto capitale che non siano incluse nel *budget* di ASTM~~ e SIAS~~ o nel *business plan* del Gruppo relativo al periodo 2017–2021, con soglie individuate nel Patto Parasociale; (xiii) la cessazione dell'esercizio dell'attività di direzione e coordinamento su Itinera S.p.A. ovvero la formulazione di istruzioni ad Itinera S.p.A. relative alle materie con riferimento alle quali l'Investitore ha un diritto di veto ai sensi del Patto Parasociale o inerenti la nomina di amministratori e sindaci designati dall'Investitore; (xiv) formulazione di istruzioni di voto ai rappresentanti di ASTM nelle assemblee degli azionisti di Itinera S.p.A. aventi ad oggetto le seguenti materie: (aa) aumenti di capitale con esclusione del diritto d'opzione, (bb) operazioni di fusione o scissione, liquidazione e/o scioglimento della società ovvero cessione di tutti, o sostanzialmente tutti, i beni della società, (cc) aumenti di capitale con diritto di opzione, qualora il prezzo di sottoscrizione sia inferiore al valore di mercato delle azioni Itinera S.p.A.; (dd) operazioni di emissione di obbligazioni convertibili e/o altri strumenti finanziari che diano il diritto di sottoscrivere o acquistare azioni di Itinera S.p.A.; (xv) della procedura per la nomina del direttore finanziario di ASTM~~ e di SIAS~~, se differenti da quell~~i~~o sopra indicat~~i~~o.

Trasferimento delle azioni di Nuova Argo, ASTM e SIAS

Nuova Argo

Periodo di Lock-Up

Lo statuto di Nuova Argo prevede che gli azionisti non possono trasferire le rispettive partecipazioni in Nuova Argo per un periodo di 5 anni (il "**Periodo di *Lock-Up***"). Anche dopo la scadenza del Periodo di *Lock-Up*, l'Investitore non trasferirà, direttamente o indirettamente, le azioni di Nuova Argo a nessun concorrente di

ASTM e SIAS senza il preventivo consenso di Aurelia.

In parziale deroga alle restrizioni di cui sopra, ciascuna Parte potrà trasferire le azioni di Nuova Argo a soggetti interamente controllanti, fermo restando il rispetto delle ulteriori condizioni specificate nel Patto Parasociale (il "**Trasferimento Consentito**").

Diritto di prima offerta sulle azioni di Nuova Argo

Ciascuna Parte concede all'altra un diritto di prima offerta esercitabile qualora, a seguito del Periodo di *Lock-Up*, una Parte intenda trasferire, in tutto o in parte, le azioni di Nuova Argo a un soggetto terzo. Qualora nessuna offerta venga presentata dalla Parte non cedente (o la stessa non sia accettata), la Parte cedente potrà trasferire le azioni oggetto di vendita a qualsiasi soggetto, fermo restando il rispetto delle ulteriori condizioni specificate nel Patto Parasociale.

Diritto di co-vendita dell'Investitore (diritto di tag-along*)*

Nel caso in cui Aurelia riceva da un soggetto terzo un'offerta d'acquisto per la totalità o parte della partecipazione detenuta in Nuova Argo e intenda accettare tale offerta, l'Investitore avrà il diritto di trasferire al terzo cessionario, ai termini e condizioni specificati nel Patto Parasociale:

(i) l'intera partecipazione detenuta in Nuova Argo, qualora per effetto del trasferimento Aurelia cessi di detenere il controllo di Nuova Argo ("**Co-Vendita CoC**"); o

(ii) una percentuale della propria partecipazione (calcolata sulla partecipazione complessiva dell'Investitore) pari alla percentuale della partecipazione di Aurelia oggetto dell'offerta (calcolata sulla partecipazione complessiva di Aurelia), qualora Aurelia non cessi di detenere il controllo di Nuova Argo per effetto del trasferimento.

Procedura di vendita congiunta

A decorrere dal 13° anniversario della Data del *Closing*, Aurelia avrà il diritto di avviare una procedura di vendita congiunta a terzi mediante asta competitiva per la vendita dell'intero capitale sociale di Nuova Argo, fermo restando il diritto di prima offerta a favore dell'Investitore per l'acquisto dell'intera partecipazione. L'asta competitiva sarà organizzata e gestita, ai termini e condizioni più precisamente indicati nel Patto Parasociale, da una primaria banca d'affari di rilevanza internazionale individuata congiuntamente dalle Parti ovvero designata dalla ICC International Centre for ADR. Qualora Aurelia intenda accettare la migliore offerta pervenuta nell'ambito della procedura di asta, l'Investitore sarà obbligato a cedere la propria intera partecipazione a determinate condizioni individuate nel Patto Parasociale.

Opzione Put dell'Investitore

Le Parti convengono che l'Investitore avrà il diritto di vendere ad Aurelia, ai termini e alle condizioni del Patto Parasociale, la propria intera partecipazione in Nuova Argo qualora:

(i) si verifichi un cambio di controllo di Aurelia (diversa da una variazione di controllo causata da un trasferimento in favore di membri della Famiglia Gavio (nella definizione contenuta nel Patto Parasociale) che non determini l'obbligo di promuovere un'offerta pubblica di acquisto obbligatoria sulle azioni di ASTM ~~o SIAS~~) e l'Investitore non eserciti il diritto di prima offerta che sarà previsto all'interno dello statuto di Aurelia ("**Opzione Put CoC**"); o

(ii) siano modificati gli articoli dello statuto sociale di Aurelia relativi, *inter alia*, al riconoscimento all'Investitore del diritto di prima offerta in caso di trasferimenti di azioni di Aurelia e al divieto di cessione di azioni Aurelia per 5 anni successivi alla Data del *Closing* (ovvero tali previsioni siano eluse tramite operazioni effettuate attraverso società che possiedono direttamente o indirettamente il capitale

sociale di Aurelia).

Opzione Call di Aurelia

Le Parti convengono che Aurelia avrà il diritto di acquistare, ai termini e alle condizioni del Patto Parasociale, l'intera partecipazione detenuta dall'Investitore in Nuova Argo qualora siano modificati taluni articoli dello statuto sociale dell'Investitore ovvero le relative previsioni del patto parasociale che sarà sottoscritto tra i soci di Mercure Holding SCA (società che detiene l'intero capitale dell'Investitore), relativi, *inter alia*, al divieto di vendita a concorrenti di ASTM e/o SIAS, al *lock up* di 5 anni dalla Data del *Closing* o al riconoscimento ad Aurelia di un diritto di prima offerta in caso di trasferimenti (ovvero tali previsioni siano eluse tramite operazioni effettuate attraverso società che possiedono direttamente o indirettamente il capitale sociale dell'Investitore).

ASTM ~~e SIAS~~

Diritto di prima offerta dell'Investitore sul trasferimento delle azioni ASTM

L'Investitore avrà un diritto di prima offerta sulle azioni di ASTM possedute da Nuova Argo esercitabile (i) successivamente al compimento del 5° anniversario della data di sottoscrizione del Patto Parasociale, (a) qualora Nuova Argo intenda trasferire tali azioni e, per effetto di tali trasferimenti, venga a detenere una partecipazione in ASTM inferiore al 50% più una azione del relativo capitale sociale ovvero (b) nel caso in cui Nuova Argo non detenga almeno una partecipazione in ASTM almeno pari al 50% più una azione del relativo capitale sociale, qualora Nuova Ago intenda trasferire tali azioni, e (ii) in qualsiasi momento, qualora Nuova Argo intenda cedere tali azioni e continui a possedere almeno il 50% più una delle azioni di ASTM.

~~*Diritto di prima offerta dell'Investitore sul trasferimento delle azioni SIAS*~~

~~Aurelia farà in modo che l'Investitore abbia un diritto di prima offerta sulle azioni SIAS possedute da ASTM, esercitabile qualora ASTM intenda cedere tali azioni e, per effetto di tali trasferimenti, venga a detenere una partecipazione in SIAS inferiore al 50% più una azione del relativo capitale sociale.~~

Trasferimento di una partecipazione di minoranza di ASTM ~~e SIAS~~

Fino al 2° anniversario dalla data di sottoscrizione del Patto Parasociale, Aurelia farà in modo che Nuova Argo non trasferisca nessuna azione di ASTM ~~e che ASTM non trasferisca nessuna azione SIAS~~. Successivamente al 2° anniversario dalla data di sottoscrizione del Patto Parasociale e fino al 5° anniversario dalla data di sottoscrizione del Patto Parasociale, le Parti riconoscono che in qualsiasi momento ~~(aa) ASTM abbia il diritto a trasferire le partecipazioni azionarie in SIAS a condizione che continui a possedere il 50% più una delle azioni di SIAS (la "Partecipazione di Minoranza SIAS"), e (bb)~~ Nuova Argo abbia il diritto a trasferire le partecipazioni azionarie in ASTM a condizione che continui a possedere il 50% più una delle azioni di ASTM (la "**Partecipazione di Minoranza ASTM**"), esclusivamente tramite procedure di vendita trasparenti in forma di *accelerated bookbuilding* o operazioni di mercato di cui all'art. 144-*bis*, comma 1, lett. b) del Regolamento Emittenti ("**Procedura di Vendita Equa**").

Tra il 2° e il 5° anno successivo alla Data del *Closing*, ~~(i) ASTM avrà diritto a trasferire la Partecipazione di Minoranza SIAS a condizione che il numero di azioni SIAS così trasferite non superi il 2% del capitale sociale emesso da SIAS e (ii)~~ Nuova Argo avrà diritto a trasferire la Partecipazione di Minoranza ASTM a condizione che (i) mantenga una partecipazione in ASTM almeno pari al 50% più una azione del relativo capitale sociale e (ii) il numero di azioni ASTM così trasferite non superi il 2% del capitale sociale emesso di ASTM. Il ~~suddetto~~ limite di cui al punto (ii) potrà essere superato, a condizione che Nuova Argo continui a mantenere una partecipazione in ASTM almeno pari al 50% più una azione del relativo capitale sociale, nel caso in cui le azioni di ASTM ~~o le azioni di SIAS~~ siano trasferite a un prezzo non inferiore all'importo maggiore tra: (aa) il prezzo ~~di ciascuna~~

~~azione SIAS o~~ di ciascuna azione ASTM come determinato nel Patto Parasociale e (bb) il prezzo medio ponderato per il volume ~~di ciascuna azione SIAS o~~ di ciascuna azione ASTM degli ultimi tre mesi antecedenti il trasferimento.

Trasferimento delle partecipazioni detenute in ASTM

Successivamente al compimento del 5° anniversario della data di sottoscrizione del Patto Parasociale, fermo il diritto di prima offerta dell'Investitore sul trasferimento delle azioni ASTM di cui sopra, Nuova Argo avrà il diritto di trasferire le proprie partecipazioni in ASTM senza alcuna limitazione.

~~*Limitazione al trasferimento della partecipazione detenuta direttamente da Aurelia in ASTM e in SIAS*~~

~~Ai sensi del Patto Parasociale, Aurelia non potrà dismettere, in tutto o in parte, le partecipazioni direttamente detenute in ASTM e in SIAS se non tramite una Procedura di Vendita Equa e nel rispetto delle seguenti disposizioni: (i) fino al 1° anniversario dalla Data del *Closing*, Aurelia non potrà cedere le azioni ASTM e le azioni SIAS dalla stessa direttamente detenute; (ii) tra il 1° e il 2° anniversario (incluso) della Data del *Closing*, Aurelia avrà il diritto di trasferire tutte le azioni di ASTM e fino a 1/3 delle azioni di SIAS (iii) tra il 2° anniversario (escluso) e il 3° anniversario (incluso) della Data del *Closing*, Aurelia avrà il diritto di trasferire tutte le azioni di ASTM (che non siano state trasferite ai sensi del precedente punto (ii)) e fino ai 2/3 delle azioni di SIAS (incluse le eventuali azioni di cui al precedente punto (ii)) e (iv) successivamente al 3° anniversario (escluso) dalla Data del *Closing* Aurelia avrà il diritto di trasferire l'intera partecipazione detenuta in ASTM e SIAS.~~

Impegni relativi al trasferimento della partecipazione detenuta direttamente da Aurelia in ASTM dopo la scadenza del Nuovo Patto Parasociale

Successivamente alla scadenza del Nuovo Patto Parasociale, (i) Aurelia informerà preventivamente Nuova Argo della propria intenzione di trasferire a terzi (diversi da (aa) i membri della Famiglia Gavio (nella definizione contenuta nel Patto Parasociale); (bb) una o più società interamente controllate da membri della Famiglia Gavio; e/o (cc) trustee di un trust i cui beneficiari siano, esclusivamente, membri della Famiglia Gavio) le azioni di ASTM dalla stessa direttamente detenute e (ii) Aurelia e l'Investitore faranno sì che Nuova Argo informi preventivamente Aurelia della propria intenzione di acquisire azioni di ASTM da terzi. Si precisa, tuttavia, che tali obblighi informativi non potranno essere interpretati in modo da garantire un diritto di prima offerta o un diritto di primo rifiuto in favore di Nuova Argo o di Aurelia, a seconda dei casi.

Obbligo di standstill

Il Patto Parasociale prevede una clausola di *standstill* ai sensi della quale le Parti, qualora intendano procedere all'acquisto di nuove azioni di ASTM~~ e SIAS~~, si sono impegnate a procedere esclusivamente tramite Nuova Argo. In particolare, Aurelia e l'Investitore, direttamente o indirettamente, individualmente o con soggetti che agiscono di concerto (diversi da Nuova Argo~~, ASTM o SIAS~~): (aa) non acquisteranno o non presenteranno offerte per l'acquisto di, né faranno in modo che un altro soggetto acquisti o presenti offerte per l'acquisto di, azioni di ASTM~~ e SIAS~~, senza il preventivo consenso scritto dell'altra Parte; (bb) non stipuleranno accordi, contratti o atti, né compiranno o ometteranno di compiere azioni in virtù delle quali le Parti o qualsiasi altro soggetto acquisti o sia obbligato ad acquistare un interesse diretto o indiretto nelle azioni di ASTM~~ e SIAS~~, senza il preventivo consenso scritto dell'altra Parte. Resta, tuttavia, inteso che l'Investitore e/o i relativo azionista di controllo potrà acquistare (i) da Aurelia una parte delle azioni di ASTM dalla stessa direttamente detenute secondo quanto previsto dal Nuovo Patto Parasociale o (ii) sul mercato, in tutto o in parte, le azioni di ASTM direttamente detenute da Aurelia e/o (iii) azioni di ASTM soltanto nel caso di esercizio del diritto di prima offerta sopra menzionato.

Altri impegni

Obblighi relativi a un'offerta pubblica di acquisto obbligatoria

Qualora, a causa di un'operazione cui partecipino la Famiglia Gavio (nella definizione contenuta nel Patto Parasociale) e/o Aurelia non espressamente autorizzata dall'Investitore, Nuova Argo sia obbligata a promuovere un'offerta pubblica di acquisto obbligatoria su ASTM~~ e/o SIAS~~ (o sia altrimenti responsabile congiuntamente ad altri soggetti di promuovere tale offerta pubblica di acquisto obbligatoria), Aurelia:

(i) assumerà per intero ogni e qualsivoglia obbligo concernente tale offerta pubblica di acquisto obbligatoria (ivi incluso, a titolo esemplificativo, l'obbligo di pagamento del corrispettivo dell'offerta);

(ii) farà sì che l'offerta pubblica di acquisto obbligatoria sia promossa da una società diversa da Nuova Argo;

(iii) indennizzerà e manleverà integralmente l'Investitore in relazione a qualsiasi danno, costo, spesa e/o sanzione relativi all'offerta pubblica obbligatoria.

Esercizio dei diritti di voto da parte di Aurelia

Fatto salvo quanto previsto dal Nuovo Patto Parasociale, Aurelia ha assunto l'impegno ~~ad esercitare (~~e a fare in modo che i membri della ~~f~~Famiglia Gavio esercitino ~~- con riferimento alle n. 5.000 azioni ASTM e alle n. 1.500 azioni SIAS detenute)~~ i diritti di voto e gli altri diritti amministrativi (diversi dai diritti patrimoniali) relativi ~~alle partecipazioni detenute direttamente da Aurelia in ASTM e in SIAS e~~ alle partecipazioni detenute direttamente dai membri della Famiglia Gavio in ASTM~~ e in SIAS~~, in conformità a quanto stabilito dalle disposizioni del Patto Parasociale.

Diritto di permuta dell'Investitore

Qualora (i) Nuova Argo detenga una partecipazione in ASTM almeno pari al 50% più una azione del relativo capitale sociale e (ii) eserciti il Diritto di Co-Vendita CoC o l'Opzione Put CoC, l'Investitore avrà il diritto di permuta, ai termini e condizioni previsti dal Patto Parasociale, di parte delle azioni di Nuova Argo in azioni di ASTM, secondo un rapporto di cambio pari al rapporto tra: (i) il prezzo per ciascuna azione di Nuova Argo pagabile all'Investitore e (ii) il prezzo di ciascuna azione ASTM determinato, in trasparenza, sulla base del prezzo delle azioni di Nuova Argo.

Politica dei dividendi

Le Parti si sono impegnate a far sì che, per l'intera durata del Patto Parasociale, Nuova Argo e~~,~~ ASTM~~ e SIAS~~, fatte salve le disposizioni di legge applicabili, rispettino la seguente politica in materia di dividendi:

(i) Nuova Argo distribuirà ai propri azionisti, per ogni esercizio finanziario, il minore importo tra *(aa)* la cassa disponibile eccedente l'importo di Euro 1.065.000, al netto dei compensi riconosciuti ai componenti del Consiglio di Amministrazione e *(bb)* l'utile netto e le riserve disponibili risultanti dal bilancio d'esercizio;e

~~(ii) ASTM distribuirà ai propri azionisti, per ogni esercizio finanziario, il minore importo tra *(aa)* la cassa disponibile e *(bb)* il 100% dell'utile netto risultante dal bilancio di esercizio;~~ e

(ii~~i~~) ASTM ~~SIAS~~ distribuirà ai propri azionisti, per ogni esercizio finanziario, il minore importo tra *(aa)* la cassa disponibile e *(bb)* almeno il 60% dell'utile netto risultante dal bilancio consolidato (al netto delle quote di utile attribuibili alle minoranze delle società consolidate in ~~SIAS~~ASTM).

Aurelia e l'Investitore riconoscono che l'articolo 35 dello statuto di Nuova Argo è stato modificato in modo tale da tenere in considerazione, ai fini del calcolo del Rendimento Medio Annuo i maggiori costi (nessuno escluso, ivi inclusi i costi degli *advisor* e dei consulenti) sostenuti da Nuova Argo esclusivamente con riferimento all'Operazione.

Aurelia e l'Investitore riconoscono che in caso di operazione straordinarie che verranno poste in essere da Nuova Argo e ASTM, nella valutazione delle stesse dovrà tenersi altresì conto dell'impatto sul Rendimento Medio Annuo.

Impegni di capitalizzazione relativi a Nuova Argo

Senza pregiudizio dei diritti di veto dell'Investitore, qualora (i) ASTM ~~o SIAS~~ deliberi~~no~~ un aumento di capitale con diritto di opzione finalizzato esclusivamente al finanziamento di progetti infrastrutturali di ASTM ~~e/o SIAS~~ e, (ii) il Consiglio di Amministrazione di Nuova Argo deliberi, con il voto favorevole di un amministratore designato dall'Investitore, di esercitare il diritto di opzione in relazione alla sottoscrizione di tal~~i~~e aument~~i~~o di capitale, Aurelia e l'Investitore si sono impegnati a dotare Nuova Argo delle risorse necessarie per sottoscrivere tal~~i~~e aument~~i~~o di capitale, fino all'importo massimo complessivo di Euro 500 milioni e a condizione che il termine di sottoscrizione di dett~~i~~o aument~~i~~o di capitale scada prima del quinto anno dalla data di sottoscrizione del Patto Parasociale.

Deadlock

Il Patto Parasociale prevede che, al fine di prevenire il verificarsi di uno stallo decisionale nella gestione di Nuova Argo che possa ledere le attività e pregiudicare l'interesse della società, nel caso in cui il Patto Parasociale cessi di essere applicabile: *(i)* l'Investitore possa esercitare il diritto di recesso previsto dallo statuto di Nuova Argo, qualora Aurelia comunichi l'intenzione di recedere dal Patto Parasociale, e *(ii)* Aurelia possa esercitare un'opzione *call* per l'acquisto della partecipazione dell'Investitore, ai medesimi termini e condizioni previsti dal Patto Parasociale per l'esercizio dell'opzione *put* da parte dell'Investitore, qualora l'Investitore comunichi l'intenzione di recedere dal Patto Parasociale.

Diluizione dell'Investitore

Qualora venga a detenere una partecipazione inferiore al 25% ma superiore al 12,5% del capitale sociale di Nuova Argo (la "**Diluizione**"), i diritti dell'Investitore previsti nel Patto Parasociale saranno automaticamente modificati. In particolare, e in via esemplificativa: (aa) il numero degli amministratori di Nuova Argo designati dall'Investitore sarà ridotto a uno; (bb) l'Investitore non disporrà del diritto di veto relativamente ad alcune delle Materie Consiliari Oggetto di Veto di Nuova Argo suindicate; (cc) l'Investitore non disporrà del diritto di veto relativamente ad alcune delle Materie Consiliari Oggetto di Veto dell~~e~~a Società Quotat~~e~~a suindicate.

In aggiunta a quanto precede, qualora la partecipazione posseduta dall'Investitore sia pari o inferiore al 12,5% ma superiore al 5% del capitale sociale di Nuova Argo (la "**Seconda Diluizione**"), i diritti dell'Investitore previsti nel Patto Parasociale saranno ulteriormente automaticamente modificati. In particolare e in via esemplificativa: (aa) il numero degli amministratori di Nuova Argo designati dall'Investitore sarà ridotto a uno; (bb) ~~le~~a list~~e~~a per la nomina del Consiglio di Amministrazione di ASTM ~~e di SIAS~~ conter~~ranno~~à un solo candidato designato dall'Investitore, che non sarà in possesso dei requisiti di indipendenza previsti ai sensi di legge e del codice di autodisciplina; (cc) l'Investitore non disporrà del diritto in relazione alle delibere assembleari di Nuova Argo e ASTM, aventi ad oggetto, operazioni di fusione o scissione, aumenti di capitale con diritto di opzione, qualora il prezzo di sottoscrizione sia inferiore al valore di mercato delle azioni di Nuova Argo ovvero la distribuzione di dividendi per importi inferiori alla politica dei dividendi concordata ai sensi del Patto Parasociale; (dd) l'Investitore perderà alcuni ulteriori diritti di veto relativamente alle Materie Consiliari Oggetto di Veto di Nuova Argo.

Fermo quanto precede, qualora la percentuale del capitale sociale di Nuova Argo detenuta dall'Investitore divenga pari o inferiore al 5% (la "**Terza Diluizione**") tutti i rimanenti diritti in capo all'Investitore a seguito della Diluizione e della Seconda Diluizione non troveranno applicazione, ad eccezione delle previsioni relative al diritto di co-vendita dell'Investitore.

Laddove (aa) la percentuale del capitale sociale di Nuova Argo detenuta dall'Investitore divenga inferiore al 25% del capitale sociale di Nuova Ago, su richiesta scritta di Aurelia, l'Investitore dovrà ottenere le dimissioni di (i) due Amministratori da quest'ultimo designati in Nuova Argo e (ii) un Amministratore designato dall'Investitore in ASTM ~~e in SIAS~~, (bb) la percentuale del capitale sociale di Nuova Argo detenuta dall'Investitore divenga uguale o inferiore al 12,5% del capitale sociale di Nuova Ago, su richiesta scritta di Aurelia, l'Investitore dovrà ottenere le dimissioni di un ulteriore Amministratore da quest'ultimo designato in ASTM ~~e SIAS~~ e (cc) la percentuale del capitale sociale di Nuova Argo detenuta dall'Investitore divenga uguale o inferiore al 5% del capitale sociale di Nuova Ago, su richiesta scritta di Aurelia, l'Investitore dovrà ottenere le dimissioni di tutti e non meno di tutti i rimanenti Amministratori da quest'ultimo designati in ASTM ~~e SIAS~~.

Infine, nel caso in cui l'Investitore arrivi a detenere una partecipazione superiore al 50% del capitale sociale di Nuova Argo, Aurelia acquisirà i diritti e gli obblighi attribuiti all'Investitore e l'Investitore acquisirà i diritti e gli obblighi attribuiti ad Aurelia.

5. *Durata*

Il Patto Parasociale è stato sottoscritto in data 27 settembre 2018 (Data del *Closing*), e resterà in vigore fino al terzo anniversario della data suddetta. Il Patto Parasociale sarà automaticamente rinnovato per ulteriori periodi di 3 (tre) anni ciascuno, salvo il caso di disdetta di una delle Parti che dovrà essere comunicato all'altra Parte con un preavviso di sei mesi rispetto alla data di scadenza.

6. *Soggetto che esercita il controllo ai sensi dell'art. 93 TUF*

Le pattuizioni parasociali contenute nel Patto Parasociale non influiscono sul controllo di ASTM che è, e alla Data di Efficacia della Fusione continuerà ad essere, esercitato indirettamente e in via solitaria da Aurelia, per il tramite di Nuova Argo, ai sensi dell'art. 93 del TUF.

7. *Deposito presso il Registro delle Imprese del Patto Parasociale*

La versione del Patto Parasociale sottoscritto in data 27 settembre 2018, come successivamente modificato ai sensi dell'Accordo Modificativo in data 13 giugno 2019, è stata depositata presso il Registro delle Imprese di Torino in data 18 giugno 2019.

Si ricorda che il Patto Parasociale (che, in data 2 agosto 2018 era allegato all'accordo quadro) è stato originariamente depositato nei termini di legge presso il Registro delle Imprese di Torino in data 7 agosto 2018 e, successivamente alla sottoscrizione del Patto Parasociale, in data 1 ottobre 2018.

8. *Sito internet ove sono pubblicate le informazioni essenziali relative al Patto Parasociale*

Le informazioni essenziali relative alle pattuizioni parasociali contenute nel Patto Parasociale sono pubblicate, ai sensi degli artt. 130 e 131 Regolamento Consob, sul sito *internet* di ASTM (*www.astm.it*) e di SIAS (*www.grupposias.it*).

18 giugno 2019

ALLEGATO A

CONTENUTO DEL PATTO PARASOCIALE IN VIGORE ALLA DATA DI SOTTOSCRIZIONE DELL'ACCORDO MODIFICATIVO

4.1. Governance di Nuova Argo, ASTM e SIAS

Nuova Argo

Consiglio di Amministrazione di Nuova Argo

Il Consiglio di Amministrazione di Nuova Argo sarà composto da 8 membri, da designarsi come segue:

a) 5 Amministratori (compreso il Presidente) saranno designati da Aurelia; e

b) 3 Amministratori (compreso un Vicepresidente) saranno designati dall'Investitore, ai quali non saranno conferiti poteri esecutivi.

Gli Amministratori designati da Aurelia comprenderanno l'Amministratore Delegato (o almeno un rappresentante del *top management*) di ASTM.

I consiglieri di Nuova Argo saranno nominati per 3 esercizi finanziari.

Amministratore Delegato e Direttore Finanziario di Nuova Argo

Successivamente alla Data del *Closing*, il Consiglio di Amministrazione di Nuova Argo nominerà l'Amministratore Delegato di Nuova Argo nella persona individuata dalle Parti. Qualora il primo Amministratore Delegato di Nuova Argo dovesse cessare dalla carica, un nuovo Amministratore Delegato di Nuova Argo sarà designato da Aurelia e approvato per iscritto dall'Investitore; qualora l'Investitore non approvi per due volte i candidati designati da Aurelia, Aurelia potrà designare l'Amministratore Delegato di Nuova Argo senza il preventivo consenso dell'Investitore, fermo restando che l'Amministratore Delegato dovrà essere diverso dai primi due candidati cui l'Investitore aveva negato la propria approvazione. La procedura per la designazione dell'Amministratore Delegato non troverà applicazione qualora l'Amministratore Delegato di Nuova Argo designato da Aurelia sia: (i) un azionista diretto o indiretto di Aurelia e (ii) un membro della Famiglia Gavio (nella definizione contenuta nel Patto Parasociale).

Successivamente alla Data del *Closing*, il Consiglio di Amministrazione di Nuova Argo nominerà un Direttore Finanziario nella persona che sarà individuata congiuntamente dalle Parti (ovvero, in mancanza di accordo, secondo la procedura di seguito descritta per la sostituzione del Direttore Finanziario). Qualora il Direttore Finanziario di Nuova Argo dovesse cessare dalla carica, quest'ultimo sarà nominato a maggioranza semplice dal Consiglio di Amministrazione, su proposta di un comitato speciale nominato dal Consiglio di Amministrazione e comprendente almeno un amministratore designato dall'Investitore.

Comitati Interni di Nuova Argo

Il Consiglio di Amministrazione di Nuova Argo non delegherà alcun potere a comitati esecutivi né a comitati strategici. L'Investitore avrà il diritto di nominare un terzo dei membri di eventuali comitati costituiti dal Consiglio di Amministrazione di Nuova Argo (diversi da comitati esecutivi o strategici).

Collegio Sindacale di Nuova Argo

Il Collegio Sindacale di Nuova Argo sarà composto da 5 componenti, da designarsi come segue:

a) 1 sindaco effettivo, che ricoprirà anche la carica di Presidente del Collegio Sindacale, e 1 sindaco

supplente designati dall'Investitore; e

b) 2 sindaci effettivi e 1 sindaco supplente designati da Aurelia.

Sostituzione dei componenti degli organi sociali di Nuova Argo

Qualora, per qualsiasi motivo, uno o più consiglieri o sindaci vengano a cessare dall'incarico, Aurelia e l'Investitore si sono impegnati affinché, nei limiti consentiti dalla legge e dallo statuto, l'amministratore o il sindaco in sostituzione sia nominato nella persona designata dalla Parte che aveva in precedenza nominato il soggetto da sostituirsi.

Delibere del Consiglio di Amministrazione di Nuova Argo

Le delibere del Consiglio di Amministrazione di Nuova Argo saranno validamente approvate con le maggioranze previste dalla legge e con il voto favorevole di almeno un amministratore designato da Aurelia.

Il Patto Parasociale prevede che le seguenti materie siano riservate alla competenza esclusiva del Consiglio di Amministrazione, senza che le stesse possano essere in alcun modo delegate (le "**Materie Consiliari Riservate di Nuova Argo**"): *(i)* approvazione e/o modifica del *budget* e del *business plan* di Nuova Argo ed esercizio dell'attività di direzione e coordinamento nei confronti di ASTM e SIAS in relazione all'approvazione del rispettivo *budget* e/o business *plan*; *(ii)* determinazione dei criteri per la selezione degli amministratori delegati e del *top management* di ASTM e SIAS; *(iii)* formulazione di istruzioni di voto ai rappresentanti di Nuova Argo nell'assemblea degli azionisti di ASTM che sia stata convocata per deliberare sulla remunerazione, sui piani di incentivazione e sulla politica di remunerazione del consiglio di amministrazione di ASTM; e *(iv)* operazioni tra Nuova Argo e le società dalla stessa controllate.

Le delibere del Consiglio di Amministrazione di Nuova Argo aventi ad oggetto – tra l'altro – le seguenti materie, e non rientranti tra le Materie Escluse (come *infra* definite), dovranno essere approvate dal Consiglio di Amministrazione con la presenza e il voto favorevole di almeno un amministratore designato dell'Investitore e un amministratore designato da Aurelia (le "**Materie Consiliari Oggetto di Veto di Nuova Argo**"): (i) ogni proposta di deliberazione nelle Materie Assembleari Oggetto di Veto di Nuova Argo (come *infra* definite) e ogni deliberazione avente ad oggetto le Materie Assembleari Oggetto di Veto di Nuova Argo qualora queste ultime non dovessero essere di competenza dell'assemblea degli azionisti; (ii) la cessazione dell'attività di direzione e coordinamento da parte di Nuova Argo nei confronti di ASTM e SIAS; (iii) formulazione di istruzioni sulle Materie Consiliari Oggetto di Veto delle Società Quotate (come *infra* definite) o sulla nomina degli amministratori e sindaci di ASTM, SIAS e delle altre società controllate designati dall'Investitore; (iv) formulazione di istruzioni di voto ai rappresentanti di Nuova Argo nelle assemblee degli azionisti di ASTM aventi ad oggetto (aa) aumenti di capitale con esclusione del diritto di opzione, (bb) operazioni di fusione o scissione, liquidazione e/o scioglimento della società ovvero cessione di tutti, o sostanzialmente tutti, i beni della società, (cc) modifiche delle clausole dello statuto sociale di ASTM relative al numero di amministratori e sindaci, (dd) aumento di capitale con diritto di opzione, solo qualora il prezzo di sottoscrizione sia inferiore al valore di mercato delle azioni ASTM (tenuto conto dello sconto TERP normalmente applicato), (ee) emissione di titoli convertibili in azioni ASTM (limitatamente ai casi previsti dal Patto Parasociale), e (ff) distribuzioni di dividendi o riserve di importi inferiori a quelli individuati nella politica dei dividendi (cfr. *infra*) (le materie di cui alle lettere (aa) fino a (ff), le "**Materie Rilevanti**"); (v) tutte le operazioni con parti correlate di valore superiore a Euro 20.000 per singola operazione o Euro 100.000 per anno; (vi) operazioni di emissione di obbligazioni, rilascio di garanzie o assunzione di nuovo indebitamento finanziario ovvero modifica dei termini e delle condizioni dell'attuale indebitamento finanziario, che eccedano Euro 25 milioni per ciascun esercizio ovvero l'ammontare complessivo di Euro 80 milioni per ciascun periodo di cinque esercizi consecutivi, escluse le garanzie rilasciate alle autorità tributarie italiane per rimborsi di imposte; (vii) l'acquisizione o il trasferimento di società (diverse da ASTM) o aziende, o la partecipazione in *joint venture*; (viii) la sottoscrizione, modifica o

risoluzione di accordi parasociali relativi ad ASTM e a SIAS; (ix) fino al 5° anniversario della Data del *Closing*, qualsivoglia trasferimento di azioni ASTM all'esito del quale Nuova Argo venga a detenere una partecipazione in ASTM inferiore al 50% più una azione del relativo capitale sociale; (x) determinazione dei poteri (se non in linea con quelli previsti ai sensi del Patto Parasociale) e della procedura per la nomina del direttore finanziario di Nuova Argo, se differenti da quelli sopra indicati; e (xi) formulazione di istruzioni di voto ai rappresentanti di Nuova Argo nelle assemblee degli azionisti di Nuova Codelfa diverse da quelle convocate per la nomina e revoca dell'amministratore unico, per l'approvazione dei bilanci di esercizio, per la determinazione della remunerazione degli amministratori e sindaci e per deliberare circa la loro responsabilità.

Ai sensi del Patto Parasociale, il termine "**Materie Escluse**" indica ogni deliberazione del Consiglio di Amministrazione ovvero delle Assemblee di Nuova Argo, ASTM o SIAS concernenti le materie di seguito elencate: (i) delibere necessarie per rispettare le previsioni delle concessioni autostradali ovvero per adempiere a quanto richiesto da autorità governative o pubbliche o dal concedente delle concessioni autostradali; e (ii) approvazione di attività ovvero operazioni necessarie per porre rimedio a, o prevenire la violazione di, *covenant* finanziari ovvero per adempiere a disposizioni inderogabili di legge che non possono essere diversamente rispettate.

Aurelia farà in modo che Nuova Argo, nel contesto della propria attività di direzione e coordinamento su ASTM e SIAS, riceva da ASTM e SIAS un flusso informativo adeguato in relazione alle Materie Consiliari Oggetto di Veto delle Società Quotate e alla nomina dei consiglieri e dei membri del collegio sindacale di designazione dell'Investitore in ASTM e SIAS e in alcune altre società controllate (tra cui Ecorodovias e Itinera S.p.A.).

Delibere dell'Assemblea di Nuova Argo

Le delibere dell'Assemblea degli azionisti di Nuova Argo aventi ad oggetto i seguenti argomenti non saranno validamente approvate senza il voto favorevole dell'Investitore (le "**Materie Assembleari Oggetto di Veto di Nuova Argo**"): (aa) aumenti di capitale con esclusione del diritto di opzione, (bb) operazioni di fusione o scissione, liquidazione e/o scioglimento della società ovvero cessione di tutti, o sostanzialmente tutti, i beni della società, non in linea con le previsioni del Patto Parasociale, (cc) modifiche significative delle clausole dello statuto sociale di Nuova Argo che pregiudichino i diritti dell'Investitore, salvo tali modifiche non siano in linea con le ulteriori previsioni del Patto Parasociale, (dd) aumento di capitale con diritto di opzione, qualora il prezzo di sottoscrizione sia inferiore al valore di mercato delle azioni di Nuova Argo, (ee) operazioni di emissione di obbligazioni convertibili e/o altri strumenti finanziari che diano il diritto di sottoscrivere o acquistare azioni di Nuova Argo, e (ff) distribuzioni di dividendi o riserve per un ammontare inferiore a quelli individuati nella politica dei dividendi (*cfr. infra*).

Società di revisione di Nuova Argo

La contabilità e il bilancio di Nuova Argo saranno soggetti alla revisione legale dei conti da parte di primarie società di revisione scelte tra le cd. "*big four*".

ASTM e SIAS

Consiglio di Amministrazione di ASTM e di SIAS

Ai sensi del Patto Parasociale Aurelia si è impegnata a far sì che, alla prima riunione successiva alla Data del *Closing*, i Consigli di Amministrazione di ASTM e di SIAS, rispettivamente: (i) nominino per cooptazione due consiglieri designati dall'Investitore (di cui uno in possesso dei requisiti di indipendenza previsti ai sensi di legge e dalle previsioni del codice di autodisciplina adottato dal *Comitato per la Corporate Governance* delle società quotate) in sostituzione dei consiglieri dimissionari e (ii) nominino un Vice Presidente tra i consiglieri designati dall'Investitore. Aurelia si è inoltre impegnata a far sì che alla prima assemblea di ASTM e SIAS

successiva alla Data del *Closing*, Nuova Argo e ASTM votino, rispettivamente, in favore della conferma di detti amministratori cooptati.

Con decorrenza dal primo rinnovo del Consiglio di Amministrazione di ASTM e di SIAS, Aurelia farà in modo che Nuova Argo o ASTM, a seconda dei casi, esercitino i propri diritti di voto affinché: (aa) il Consiglio di Amministrazione di ASTM e di SIAS sia composto da 15 membri e sia eletto con un meccanismo di voto di lista conformemente alle clausole dei rispettivi statuti e (bb) presentino e votino una lista di cui almeno 3 candidati, privi di poteri esecutivi, siano designati dall'Investitore (di cui un candidato ricoprirà la carica di Vicepresidente e un candidato sarà in possesso dei requisiti di indipendenza previsti ai sensi di legge e dalle previsioni del codice di autodisciplina adottato dal *Comitato per la Corporate Governance* delle società quotate) mentre i restanti candidati siano designati da Aurelia, fermo restando il rispetto dei requisiti previsti dalla legge e dal codice di autodisciplina.

Qualora, per qualsiasi motivo, uno o più consiglieri designati dall'Investitore vengano a cessare dall'incarico, Aurelia si è impegnata affinché, nei limiti consentiti dalla legge e dallo statuto, l'amministratore in sostituzione sia nominato su designazione dell'Investitore.

Comitati interni di ASTM e di SIAS

Aurelia farà in modo che:

a) un amministratore in possesso dei requisiti di indipendenza designato dall'Investitore sia un membro del Comitato Controllo Rischi e Sostenibilità di ASTM e di SIAS; e

b) un amministratore in possesso dei requisiti di indipendenza designato dall'Investitore sia il Presidente del Comitato per la Remunerazione di ASTM e di SIAS, comitati che assumeranno anche la funzione di Comitato per le Nomine ai sensi del Codice di Autodisciplina.

Aurelia e Nuova Argo faranno in modo che ASTM e SIAS istituiscano un comitato di consultazione, incaricato di esaminare le proposte da presentare rispettivamente al Consiglio di Amministrazione di ASTM o di SIAS ai fini della partecipazione ad appalti, acquisizioni o altre procedure competitive per l'aggiudicazione di progetti o di concessioni autostradali, nonché i termini e le condizioni di tali offerte. L'Investitore avrà facoltà di designare un proprio rappresentante in ciascun comitato di consultazione.

Direttore Finanziario di ASTM e di SIAS

Ai sensi del Patto, qualora gli attuali Direttori Finanziari di ASTM o di SIAS cessino dalla carica, i nuovi Direttori Finanziari di ASTM e di SIAS saranno nominati dal relativo Consiglio di Amministrazione (aa) tra i membri del *top management* di ASTM, SIAS ovvero Nuova Argo, con il voto favorevole di almeno un amministratore designato dall'Investitore (diverso dall'amministratore indipendente), oppure (bb) in mancanza di tale voto favorevole di un amministratore designato dall'Investitore (diverso dall'amministratore indipendente), all'interno di una rosa di candidati esterni predisposta da una società di selezione del personale di reputazione internazionale, nominata dal Consiglio di Amministrazione di ASTM o di SIAS con il voto favorevole di almeno un amministratore designato dall'Investitore (diverso dall'amministratore indipendente).

Collegio Sindacale di ASTM e di SIAS

Al rinnovo del Collegio Sindacale, o qualora uno degli attuali componenti del Collegio Sindacale cessi anticipatamente dalla carica, Aurelia farà in modo che Nuova Argo o ASTM, a seconda dei casi, esercitino i loro diritti di voto nelle rispettive assemblee degli azionisti di ASTM o di SIAS, in modo che un sindaco effettivo e un sindaco supplente siano designati dall'Investitore.

Qualora, per qualsiasi motivo, uno o più sindaci designati dall'Investitore vengano a cessare dall'incarico, Aurelia si è impegnata affinché, nei limiti consentiti dalla legge e dallo statuto, il sindaco in sostituzione sia

nominato su designazione dell'Investitore.

Delibere del Consiglio di Amministrazione di ASTM e di SIAS

Aurelia si è impegnata a fare sì che le seguenti materie siano riservate alla competenza esclusiva del Consiglio di Amministrazione di ASTM e di SIAS, a seconda dei casi, senza che le stesse possano essere in alcun modo delegate (le "**Materie Consiliari Riservate delle Società Quotate**"): *(i)* approvazione e modifica del *budget* e del *business plan* e degli investimenti in conto capitale o del piano tariffario previsti dai contratti di concessione autostradale sottoscritti dalle società del gruppo; *(ii)* acquisizione di nuove concessioni autostradali e risoluzione o modifica delle concessioni autostradali in essere nonché ogni nuova concessione direttamente detenuta da società controllate da Nuova Argo; *(iii)* formulazione di istruzioni di voto per le assemblee degli azionisti di SIAS o Primav, a seconda dei casi, convocate per deliberare sulla remunerazione, sui piani di incentivazione e sulla politica di remunerazione del consiglio di amministrazione; *(iv)* le analisi delle performance del *top management* di ASTM e di SIAS; *(v)* l'acquisizione o il trasferimenti di società o aziende nonché la partecipazione in *joint venture*, il cui valore superi i seguenti importi: (aa) per ASTM, Euro 20 milioni per ciascuna operazione ovvero l'ammontare complessivo di Euro 60 milioni per ciascun periodo di cinque esercizi consecutivi; (bb) per SIAS, Euro 30 milioni per ciascuna operazione, ovvero l'ammontare complessivo di Euro 90 milioni per ciascun periodo di cinque esercizi consecutivi; *(vi)* spese in conto capitale che non siano incluse nel *budget* di ASTM e SIAS o nel *business plan* del Gruppo relativo al periodo 2017-2021, di importo superiore a (aa) ove siano spese remunerate ai sensi delle concessioni autostradali, Euro 100 milioni per ciascun esercizio ovvero l'ammontare complessivo di Euro 300 milioni per ciascun periodo di cinque esercizi consecutivi, e (bb) ove siano spese non remunerate ai sensi delle concessioni autostradali, Euro 30 milioni per ciascun esercizio ovvero l'ammontare complessivo di Euro 100 milioni per ciascun periodo di cinque esercizi consecutivi; *(vii)* la nomina dei nuovi Direttori Finanziari; *(viii)* la determinazione dei criteri di selezione dell'amministratore delegato di ASTM e SIAS.

Diritti di veto dell'Investitore in ASTM e SIAS

Aurelia si è impegnata a fare sì che le delibere del Consiglio di Amministrazione di ASTM e di SIAS aventi ad oggetto - tra l'altro - le seguenti materie, non rientranti tra le Materie Escluse, non siano approvate senza il voto favorevole di almeno un amministratore designato dell'Investitore (diverso dall'amministratore indipendente) (le "**Materie Consiliari Oggetto di Veto delle Società Quotate**"): *(i)* ogni proposta di deliberazione all'assemblea dei soci aventi ad oggetto le Materie Rilevanti, *(ii)* fino al 5° anniversario della Data del *Closing*, qualsivoglia trasferimento di azioni SIAS all'esito del quale ASTM venga a detenere, direttamente o indirettamente, una partecipazione in SIAS inferiore al 50% più una azione del relativo capitale sociale; (*iii*) qualsivoglia: (aa) trasferimento da parte di ASTM, SIAS, IGLI S.p.A. e/o Primav delle azioni di Primav e/o di Ecorodovias che comporti la cessazione dell'attuale situazione di controllo congiunto su Ecorodovias ovvero del controllo su Ecorodovias qualora ASTM o SIAS abbiano acquisito il controllo solitario su Ecorodovias; (bb) acquisizione da parte di ASTM, SIAS, IGLI S.p.A. e/o Primav di azioni di Primav e/o di Ecorodovias che possa comportare l'obbligo di offerta pubblica ai sensi di legge sulle azioni di Ecorodovias e/o comportare che IGLI S.p.A. o Primav detenga direttamente o indirettamente più del 60% di Ecorodovias; (iv) formulazione di istruzioni di voto ai rappresentanti di ASTM e di IGLI S.p.A., rispettivamente, nell'assemblea degli azionisti di SIAS, Primav o Ecorodovias, aventi ad oggetto le Materie Rilevanti; (v) operazioni con parti correlate di importo complessivo superiore a Euro 1 milione per ciascun esercizio, con espressa esclusione - al ricorrere di talune condizioni - delle operazioni poste in essere tra società controllate da ASTM e SIAS o tra queste e le società controllate; (vi) operazioni di emissione di obbligazioni, rilascio di garanzie o assunzione di nuovo indebitamento finanziario che non siano previste dal *business plan* del Gruppo relativo al periodo 2017-2021 e che determinerebbero un incremento del rapporto consolidato tra posizione finanziaria netta e EBITDA di ASTM superiore a 4x; (vii) acquisizione di nuove concessioni autostradali in Paesi oggetto di sanzioni da parte - tra

l'altro - dell'Unione Europea e gli Stati Uniti d'America; (viii) fermo quanto previsto al precedente punto (iii), acquisizione di concessioni autostradali ovvero proroga o estensione delle concessioni esistenti il cui importo (o il cui effetto sul rapporto tra posizione finanziaria netta consolidata e EBITDA di ASTM) sia superiore alle soglie quantitative individuate nel Patto Parasociale; (ix) modifiche di concessioni autostradali che non siano previste dal *business plan* del Gruppo relativo al periodo 2017-2021, il cui valore sia superiore al 2% del valore attuale netto (*net present value*) di SIAS ovvero, in ogni caso, se il valore netto attuale della concessione sia negativo; (x) acquisizione o trasferimento di società o aziende e la partecipazione in *joint venture* (diversi da quelli indicati al precedente punto (viii)), il cui valore superi i seguenti importi: (aa) per ASTM, Euro 50 milioni per ciascuna operazione ovvero l'ammontare complessivo di Euro 150 milioni per ciascun periodo di cinque esercizi consecutivi; (bb) per SIAS, Euro 80 milioni per ciascuna operazione ovvero l'ammontare complessivo di Euro 150 per ciascun periodo di cinque esercizi consecutivi; (xi) sottoscrizione o modifica di patti parasociali relativi a società controllate o collegate aventi azioni quotate; (xii) spese in conto capitale che non siano incluse nel *budget* di ASTM e SIAS o nel *business plan* del Gruppo relativo al periodo 2017-2021, con soglie individuate nel Patto Parasociale; (xiii) la cessazione dell'esercizio dell'attività di direzione e coordinamento su Itinera S.p.A. ovvero la formulazione di istruzioni ad Itinera S.p.A. relative alle materie con riferimento alle quali l'Investitore ha un diritto di veto ai sensi del Patto Parasociale o inerenti la nomina di amministratori e sindaci designati dall'Investitore; (xiv) formulazione di istruzioni di voto ai rappresentanti di ASTM nelle assemblee degli azionisti di Itinera S.p.A. aventi ad oggetto le seguenti materie: (aa) aumenti di capitale con esclusione del diritto d'opzione, (bb) operazioni di fusione o scissione, liquidazione e/o scioglimento della società ovvero cessione di tutti, o sostanzialmente tutti, i beni della società, (cc) aumenti di capitale con diritto di opzione, qualora il prezzo di sottoscrizione sia inferiore al valore di mercato delle azioni Itinera S.p.A.; (dd) operazioni di emissione di obbligazioni convertibili e/o altri strumenti finanziari che diano il diritto di sottoscrivere o acquistare azioni di Itinera S.p.A.; (xv) della procedura per la nomina del direttore finanziario di ASTM e di SIAS, se differenti da quelli sopra indicati.

4.2. Trasferimento delle azioni di Nuova Argo, ASTM e SIAS

Nuova Argo

Periodo di Lock-Up

Lo statuto di Nuova Argo prevede che gli azionisti non possono trasferire le rispettive partecipazioni in Nuova Argo per un periodo di 5 anni (il "**Periodo di *Lock-Up***"). Anche dopo la scadenza del Periodo di *Lock-Up*, l'Investitore non trasferirà, direttamente o indirettamente, le azioni di Nuova Argo a nessun concorrente di ASTM e SIAS senza il preventivo consenso di Aurelia.

In parziale deroga alle restrizioni di cui sopra, ciascuna Parte potrà trasferire le azioni di Nuova Argo a soggetti interamente controllanti, fermo restando il rispetto delle ulteriori condizioni specificate nel Patto Parasociale (il "**Trasferimento Consentito**").

Diritto di prima offerta sulle azioni di Nuova Argo

Ciascuna Parte concede all'altra un diritto di prima offerta esercitabile qualora, a seguito del Periodo di *Lock-Up*, una Parte intenda trasferire, in tutto o in parte, le azioni di Nuova Argo a un soggetto terzo. Qualora nessuna offerta venga presentata dalla Parte non cedente (o la stessa non sia accettata), la Parte cedente potrà trasferire le azioni oggetto di vendita a qualsiasi soggetto, fermo restando il rispetto delle ulteriori condizioni specificate nel Patto Parasociale.

Diritto di co-vendita dell'Investitore (diritto di tag-along*)*

Nel caso in cui Aurelia riceva da un soggetto terzo un'offerta d'acquisto per la totalità o parte della partecipazione detenuta in Nuova Argo e intenda accettare tale offerta, l'Investitore avrà il diritto di trasferire al terzo cessionario, ai termini e condizioni specificati nel Patto Parasociale:

(i) l'intera partecipazione detenuta in Nuova Argo, qualora per effetto del trasferimento Aurelia cessi di detenere il controllo di Nuova Argo ("**Co-Vendita CoC**"); o

(ii) una percentuale della propria partecipazione (calcolata sulla partecipazione complessiva dell'Investitore) pari alla percentuale della partecipazione di Aurelia oggetto dell'offerta (calcolata sulla partecipazione complessiva di Aurelia), qualora Aurelia non cessi di detenere il controllo di Nuova Argo per effetto del trasferimento.

Procedura di vendita congiunta

A decorrere dal 13° anniversario della Data del *Closing*, Aurelia avrà il diritto di avviare una procedura di vendita congiunta a terzi mediante asta competitiva per la vendita dell'intero capitale sociale di Nuova Argo, fermo restando il diritto di prima offerta a favore dell'Investitore per l'acquisto dell'intera partecipazione. L'asta competitiva sarà organizzata e gestita, ai termini e condizioni più precisamente indicati nel Patto Parasociale, da una primaria banca d'affari di rilevanza internazionale individuata congiuntamente dalle Parti ovvero designata dalla ICC International Centre for ADR. Qualora Aurelia intenda accettare la migliore offerta pervenuta nell'ambito della procedura di asta, l'Investitore sarà obbligato a cedere la propria intera partecipazione a determinate condizioni individuate nel Patto Parasociale.

Opzione Put dell'Investitore

Le Parti convengono che l'Investitore avrà il diritto di vendere ad Aurelia, ai termini e alle condizioni del Patto Parasociale, la propria intera partecipazione in Nuova Argo qualora:

(i) si verifichi un cambio di controllo di Aurelia (diversa da una variazione di controllo causata da un trasferimento in favore di membri della Famiglia Gavio (nella definizione contenuta nel Patto Parasociale) che non determini l'obbligo di promuovere un'offerta pubblica di acquisto obbligatoria sulle azioni di ASTM o SIAS) e l'Investitore non eserciti il diritto di prima offerta che sarà previsto all'interno dello statuto di Aurelia ("**Opzione Put CoC**"); o

(ii) siano modificati gli articoli dello statuto sociale di Aurelia relativi, *inter alia*, al riconoscimento all'Investitore del diritto di prima offerta in caso di trasferimenti di azioni di Aurelia e al divieto di cessione di azioni Aurelia per 5 anni successivi alla Data del *Closing* (ovvero tali previsioni siano eluse tramite operazioni effettuate attraverso società che possiedono direttamente o indirettamente il capitale sociale di Aurelia).

Opzione Call di Aurelia

Le Parti convengono che Aurelia avrà il diritto di acquistare, ai termini e alle condizioni del Patto Parasociale, l'intera partecipazione detenuta dall'Investitore in Nuova Argo qualora siano modificati taluni articoli dello statuto sociale dell'Investitore ovvero le relative previsioni del patto parasociale che sarà sottoscritto tra i soci di Mercure Holding SCA (società che detiene l'intero capitale dell'Investitore), relativi, *inter alia*, al divieto di vendita a concorrenti di ASTM e/o SIAS, al *lock up* di 5 anni dalla Data del *Closing* o al riconoscimento ad Aurelia di un diritto di prima offerta in caso di trasferimenti (ovvero tali previsioni siano eluse tramite operazioni effettuate attraverso società che possiedono direttamente o indirettamente il capitale sociale dell'Investitore).

ASTM e SIAS

Diritto di prima offerta dell'Investitore sul trasferimento delle azioni ASTM

L'Investitore avrà un diritto di prima offerta sulle azioni di ASTM possedute da Nuova Argo esercitabile (i) successivamente al compimento del 5° anniversario della data di sottoscrizione del Patto Parasociale, qualora Nuova Argo intenda trasferire tali azioni e, per effetto di tali trasferimenti, venga a detenere una partecipazione in ASTM inferiore al 50% più una azione del relativo capitale sociale e (ii) in qualsiasi momento, qualora Nuova Argo intenda cedere tali azioni e continui a possedere almeno il 50% più una delle azioni di ASTM.

Diritto di prima offerta dell'Investitore sul trasferimento delle azioni SIAS

Aurelia farà in modo che l'Investitore abbia un diritto di prima offerta sulle azioni SIAS possedute da ASTM, esercitabile qualora ASTM intenda cedere tali azioni e, per effetto di tali trasferimenti, venga a detenere una partecipazione in SIAS inferiore al 50% più una azione del relativo capitale sociale.

Trasferimento di una partecipazione di minoranza di ASTM e SIAS

Fino al 2° anniversario dalla data di sottoscrizione del Patto Parasociale, Aurelia farà in modo che Nuova Argo non trasferisca nessuna azione di ASTM e che ASTM non trasferisca nessuna azione SIAS. Successivamente al 2° anniversario dalla data di sottoscrizione del Patto Parasociale, le Parti riconoscono che in qualsiasi momento (aa) ASTM abbia il diritto a trasferire le partecipazioni azionarie in SIAS a condizione che continui a possedere il 50% più una delle azioni di SIAS (la "**Partecipazione di Minoranza SIAS**"), e (bb) Nuova Argo abbia il diritto a trasferire le partecipazioni azionarie in ASTM a condizione che continui a possedere il 50% più una delle azioni di ASTM (la "**Partecipazione di Minoranza ASTM**"), esclusivamente tramite procedure di vendita trasparenti in forma di *accelerated bookbuilding* o operazioni di mercato di cui all'art. 144-*bis*, comma 1, lett. b) del Regolamento Emittenti ("**Procedura di Vendita Equa**").

Tra il 2° e il 5° anno successivo alla Data del *Closing*, (i) ASTM avrà diritto a trasferire la Partecipazione di Minoranza SIAS a condizione che il numero di azioni SIAS così trasferite non superi il 2% del capitale sociale emesso da SIAS e (ii) Nuova Argo avrà diritto a trasferire la Partecipazione di Minoranza ASTM a condizione che il numero di azioni ASTM così trasferite non superi il 2% del capitale sociale emesso di ASTM. Il suddetto limite potrà essere superato nel caso in cui le azioni di ASTM o le azioni di SIAS siano trasferite a un prezzo non inferiore all'importo maggiore tra: (aa) il prezzo di ciascuna azione SIAS o di ciascuna azione ASTM come determinato nel Patto Parasociale e (bb) il prezzo medio ponderato per il volume di ciascuna azione SIAS o di ciascuna azione ASTM degli ultimi tre mesi antecedenti il trasferimento.

Limitazione al trasferimento della partecipazione detenuta direttamente da Aurelia in ASTM e in SIAS

Ai sensi del Patto Parasociale, Aurelia non potrà dismettere, in tutto o in parte, le partecipazioni direttamente detenute in ASTM e in SIAS se non tramite una Procedura di Vendita Equa e nel rispetto delle seguenti disposizioni: (i) fino al 1° anniversario dalla Data del *Closing*, Aurelia non potrà cedere le azioni ASTM e le azioni SIAS dalla stessa direttamente detenute; (ii) tra il 1° e il 2° anniversario (incluso) della Data del *Closing*, Aurelia avrà il diritto di trasferire tutte le azioni di ASTM e fino a 1/3 delle azioni di SIAS (iii) tra il 2° anniversario (escluso) e il 3° anniversario (incluso) della Data del *Closing*, Aurelia avrà il diritto di trasferire tutte le azioni di ASTM (che non siano state trasferite ai sensi del precedente punto (ii)) e fino ai 2/3 delle azioni di SIAS (incluse le eventuali azioni di cui al precedente punto (ii)) e (iv) successivamente al 3° anniversario (escluso) dalla Data del *Closing* Aurelia avrà il diritto di trasferire l'intera partecipazione detenuta in ASTM e SIAS.

Obbligo di standstill

Il Patto Parasociale prevede una clausola di *standstill* ai sensi della quale le Parti, qualora intendano procedere all'acquisto di nuove azioni di ASTM e SIAS, si sono impegnate a procedere esclusivamente tramite Nuova Argo.

In particolare, Aurelia e l'Investitore, direttamente o indirettamente, individualmente o con soggetti che agiscono di concerto (diversi da Nuova Argo, ASTM o SIAS): (aa) non acquisteranno o non presenteranno offerte per l'acquisto di, né faranno in modo che un altro soggetto acquisti o presenti offerte per l'acquisto di, azioni di ASTM e SIAS, senza il preventivo consenso scritto dell'altra Parte; (bb) non stipuleranno accordi, contratti o atti, né compiranno o ometteranno di compiere azioni in virtù delle quali le Parti o qualsiasi altro soggetto acquisti o sia obbligato ad acquistare un interesse diretto o indiretto nelle azioni di ASTM e SIAS, senza il preventivo consenso scritto dell'altra Parte.

4.3. Altri impegni

Obblighi relativi a un'offerta pubblica di acquisto obbligatoria

Qualora, a causa di un'operazione cui partecipino la Famiglia Gavio (nella definizione contenuta nel Patto Parasociale) e/o Aurelia non espressamente autorizzata dall'Investitore, Nuova Argo sia obbligata a promuovere un'offerta pubblica di acquisto obbligatoria su ASTM e/o SIAS (o sia altrimenti responsabile congiuntamente ad altri soggetti di promuovere tale offerta pubblica di acquisto obbligatoria), Aurelia:

(i) assumerà per intero ogni e qualsivoglia obbligo concernente tale offerta pubblica di acquisto obbligatoria (ivi incluso, a titolo esemplificativo, l'obbligo di pagamento del corrispettivo dell'offerta);

(ii) farà sì che l'offerta pubblica di acquisto obbligatoria sia promossa da una società diversa da Nuova Argo;

(iii) indennizzerà e manleverà integralmente l'Investitore in relazione a qualsiasi danno, costo, spesa e/o sanzione relativi all'offerta pubblica obbligatoria.

Esercizio dei diritti di voto da parte di Aurelia

Aurelia ha assunto l'impegno ad esercitare (e a fare in modo che i membri della famiglia Gavio esercitino – con riferimento alle n. 5.000 azioni ASTM e alle n. 1.500 azioni SIAS detenute) i diritti di voto e gli altri diritti amministrativi (diversi dai diritti patrimoniali) relativi alle partecipazioni detenute direttamente da Aurelia in ASTM e in SIAS e alle partecipazioni detenute direttamente dai membri della famiglia Gavio in ASTM e in SIAS, in conformità a quanto stabilito dalle disposizioni del Patto Parasociale.

Diritto di permuta dell'Investitore

Qualora eserciti il Diritto di Co-Vendita CoC o l'Opzione Put CoC, l'Investitore avrà il diritto di permuta, ai termini e condizioni previsti dal Patto Parasociale, di parte delle azioni di Nuova Argo in azioni di ASTM, secondo un rapporto di cambio pari al rapporto tra: (i) il prezzo per ciascuna azione di Nuova Argo pagabile all'Investitore e (ii) il prezzo di ciascuna azione ASTM determinato, in trasparenza, sulla base del prezzo delle azioni di Nuova Argo.

Politica dei dividendi

Le Parti si sono impegnate a far sì che, per l'intera durata del Patto Parasociale, Nuova Argo, ASTM e SIAS, fatte salve le disposizioni di legge applicabili, rispettino la seguente politica in materia di dividendi:

(i) Nuova Argo distribuirà ai propri azionisti, per ogni esercizio finanziario, il minore importo tra *(aa)* la cassa disponibile eccedente l'importo di Euro 1.065.000, al netto dei compensi riconosciuti ai componenti del Consiglio di Amministrazione e *(bb)* l'utile netto e le riserve disponibili risultanti dal bilancio d'esercizio;

(ii) ASTM distribuirà ai propri azionisti, per ogni esercizio finanziario, il minore importo tra *(aa)* la cassa disponibile e *(bb)* il 100% dell'utile netto risultante dal bilancio di esercizio; e

(iii) SIAS distribuirà ai propri azionisti, per ogni esercizio finanziario, il minore importo tra *(aa)* la cassa disponibile e *(bb)* almeno il 60% dell'utile netto risultante dal bilancio consolidato (al netto delle quote di utile attribuibili alle minoranze delle società consolidate in SIAS).

Impegni di capitalizzazione relativi a Nuova Argo

Senza pregiudizio dei diritti di veto dell'Investitore, qualora (i) ASTM o SIAS deliberino un aumento di capitale con diritto di opzione finalizzato esclusivamente al finanziamento di progetti infrastrutturali di ASTM e/o SIAS e, (ii) il Consiglio di Amministrazione di Nuova Argo deliberi, con il voto favorevole di un amministratore designato dall'Investitore, di esercitare il diritto di opzione in relazione alla sottoscrizione di tali aumenti di capitale, Aurelia e l'Investitore si sono impegnati a dotare Nuova Argo delle risorse necessarie per sottoscrivere tali aumenti di capitale, fino all'importo massimo complessivo di Euro 500 milioni e a condizione che il termine di sottoscrizione di detti aumenti di capitale scada prima del quinto anno dalla data di sottoscrizione del Patto Parasociale.

Deadlock

Il Patto Parasociale prevede che, al fine di prevenire il verificarsi di uno stallo decisionale nella gestione di Nuova Argo che possa ledere le attività e pregiudicare l'interesse della società, nel caso in cui il Patto Parasociale cessi di essere applicabile: *(i)* l'Investitore possa esercitare il diritto di recesso previsto dallo statuto di Nuova Argo, qualora Aurelia comunichi l'intenzione di recedere dal Patto Parasociale, e *(ii)* Aurelia possa esercitare un'opzione *call* per l'acquisto della partecipazione dell'Investitore, ai medesimi termini e condizioni previsti dal Patto Parasociale per l'esercizio dell'opzione *put* da parte dell'Investitore, qualora l'Investitore comunichi l'intenzione di recedere dal Patto Parasociale.

Diluizione dell'Investitore

Qualora venga a detenere una partecipazione inferiore al 25% ma superiore al 12,5% del capitale sociale di Nuova Argo (la "**Diluizione**"), i diritti dell'Investitore previsti nel Patto Parasociale saranno automaticamente modificati. In particolare, e in via esemplificativa: (aa) il numero degli amministratori di Nuova Argo designati dall'Investitore sarà ridotto a uno; (bb) l'Investitore non disporrà del diritto di veto relativamente ad alcune delle Materie Consiliari Oggetto di Veto di Nuova Argo suindicate; (cc) l'Investitore non disporrà del diritto di veto relativamente ad alcune delle Materie Consiliari Oggetto di Veto delle Società Quotate suindicate.

In aggiunta a quanto precede, qualora la partecipazione posseduta dall'Investitore sia pari o inferiore al 12,5% ma superiore al 5% del capitale sociale di Nuova Argo (la "**Seconda Diluizione**"), i diritti dell'Investitore previsti nel Patto Parasociale saranno ulteriormente automaticamente modificati. In particolare e in via esemplificativa: (aa) il numero degli amministratori di Nuova Argo designati dall'Investitore sarà ridotto a uno; (bb) le liste per la nomina del Consiglio di Amministrazione di ASTM e di SIAS conterranno un solo candidato designato dall'Investitore, che non sarà in possesso dei requisiti di indipendenza previsti ai sensi di legge e del codice di autodisciplina; (cc) l'Investitore non disporrà del diritto in relazione alle delibere assembleari di Nuova Argo e ASTM, aventi ad oggetto, operazioni di fusione o scissione, aumenti di capitale con diritto di opzione, qualora il prezzo di sottoscrizione sia inferiore al valore di mercato delle azioni di Nuova Argo ovvero la distribuzione di dividendi per importi inferiori alla politica dei dividendi concordata ai sensi del Patto Parasociale; (dd) l'Investitore perderà alcuni ulteriori diritti di veto relativamente alle Materie Consiliari Oggetto di Veto di Nuova Argo.

Fermo quanto precede, qualora la percentuale del capitale sociale di Nuova Argo detenuta dall'Investitore divenga pari o inferiore al 5% (la "**Terza Diluizione**") tutti i rimanenti diritti in capo all'Investitore a seguito della Diluizione e della Seconda Diluizione non troveranno applicazione, ad eccezione delle previsioni relative al diritto di co-vendita dell'Investitore.

Laddove (aa) la percentuale del capitale sociale di Nuova Argo detenuta dall'Investitore divenga inferiore al 25% del capitale sociale di Nuova Ago, su richiesta scritta di Aurelia, l'Investitore dovrà ottenere le dimissioni di (i) due Amministratori da quest'ultimo designati in Nuova Argo e (ii) un Amministratore designato dall'Investitore in ASTM e in SIAS, (bb) la percentuale del capitale sociale di Nuova Argo detenuta dall'Investitore divenga uguale o inferiore al 12,5% del capitale sociale di Nuova Ago, su richiesta scritta di Aurelia, l'Investitore dovrà ottenere le dimissioni di un ulteriore Amministratore da quest'ultimo designato in ASTM e SIAS e (cc) la percentuale del capitale sociale di Nuova Argo detenuta dall'Investitore divenga uguale o inferiore al 5% del capitale sociale di Nuova Ago, su richiesta scritta di Aurelia, l'Investitore dovrà ottenere le dimissioni di tutti e non meno di tutti i rimanenti Amministratori da quest'ultimo designati in ASTM e SIAS.

Infine, nel caso in cui l'Investitore arrivi a detenere una partecipazione superiore al 50% del capitale sociale di Nuova Argo, Aurelia acquisirà i diritti e gli obblighi attribuiti all'Investitore e l'Investitore acquisirà i diritti e gli obblighi attribuiti ad Aurelia.

Nuovo Patto Parasociale

Si riportano di seguito le informazioni essenziali relative al Nuovo Patto Parasociale sottoscritto in data 13 giugno 2019 da Aurelia, Mercure Investment e Nuova Argo Finanziaria e che diverrà efficace solo subordinatamente e a decorrere dalla data di efficacia della Fusione. Le informazioni essenziali di seguito riportate sono messe a disposizione del pubblico sul sito internet di ASTM (www.astm.it) e di Consob (www.consob.it).

Informazioni essenziali ai sensi dell'art. 122 del D.Lgs. 24 febbraio 1998, n. 58 ("TUF") e dell'art. 130 del Regolamento adottato con delibera CONSOB n. 11971 del 14 maggio 1999 come successivamente modificato e integrato ("Regolamento Emittenti")

ASTM S.p.A.

Ai sensi dell'art. 122 TUF e dell'art. 130 del Regolamento Emittenti, si rende noto quanto segue.

Premessa

(a) In data 27 settembre 2018, Aurelia S.r.l. ("**Aurelia**"), società il cui capitale sociale è interamente detenuto da esponenti della famiglia Gavio, e Mercure Investment S.à r.l. ("**Investitore**"), società interamente controllata da Mercure Holding SCA, a sua volta controllata dai fondi di investimento Ardian Infrastructure Fund IV SCA, SICAR, e Ardian Infrastructure Fund IV SCA, SICAR B, entrambi gestiti dal *General Partner* Ardian Infrastructure IV S.à r.l., società controllata da Ardian S.A.S., hanno sottoscritto un patto parasociale (il "**Patto Parasociale**"), contenente disposizioni rilevanti *ex* art. 122, commi 1 e 5, lett. a), b) e c), TUF, volto a regolare i termini e le condizioni del loro rapporto quali soci di Nuova Argo Finanziaria S.p.A. ("**Nuova Argo**") ed avente ad oggetto, tra l'altro, la *governance* e i trasferimenti di azioni di Nuova Argo, ASTM S.p.A. ("**ASTM**") e SIAS – Società Iniziative Autostradali e Servizi S.p.A. ("**SIAS**").

(b) In data 13 giugno 2019, i Consigli di Amministrazione di ASTM e di SIAS hanno approvato, ciascuno per quanto di propria competenza, un'operazione di integrazione societaria da realizzarsi mediante *(i)* la fusione per incorporazione della controllata SIAS nella controllante ASTM (la "**Fusione**") da attuarsi mediante *(a)* l'annullamento senza concambio delle azioni SIAS che saranno nella titolarità di ASTM alla Data di Efficacia della Fusione (come *infra* definita) e *(b)* l'annullamento delle azioni SIAS che saranno nella titolarità di soci di SIAS diversi da ASTM alla Data di Efficacia della Fusione (come *infra* definita) e la contestuale assegnazione a questi ultimi di nuove azioni ASTM, emesse sulla base del rapporto di cambio determinato dai Consigli di Amministrazione delle società pari a 0,55 azioni ASTM per ciascuna azione SIAS (il "**Rapporto di Cambio**"); e *(ii)* la promozione, da parte di ASTM, di un'offerta pubblica di acquisto volontaria parziale su n. 11.377.108 azioni ordinarie SIAS, pari al 5,00% del capitale sociale (l'"**OPA**" e, congiuntamente alla Fusione, l'"**Operazione**"). L'efficacia dell'OPA è subordinata, tra l'altro, alla condizione, rinunciabile da parte di ASTM, che la stessa venga a detenere direttamente, per effetto dell'OPA o di eventuali acquisti effettuati al di fuori dell'OPA nel rispetto della normativa applicabile, una partecipazione complessiva di almeno 151.755.294 azioni SIAS, rappresentative del 66,693% del capitale sociale dell'Emittente (la "**Partecipazione**").

(c) Al 13 giugno 2019 *(i)* Nuova Argo deteneva, direttamente e per il tramite della controllata Nuova Codelfa S.p.A., n. 58.179.722 azioni ASTM, rappresentanti il 58,768% del capitale sociale di ASTM, nonché n. 1.506.477 azioni SIAS, rappresentanti lo 0,662% del capitale sociale di SIAS; *(ii)* ASTM deteneva direttamente n. 140.378.186 azioni SIAS, rappresentanti il 61,693% del capitale sociale di SIAS e indirettamente, per il tramite della società interamente controllata SINA S.p.A., n. 3.908.016 azioni SIAS, rappresentanti l'1,717% del capitale sociale di SIAS; e *(iii)* Aurelia deteneva direttamente n. 347.673 azioni ASTM, rappresentanti lo 0,351% del capitale sociale di ASTM nonché n. 15.571.998 azioni SIAS, rappresentanti il 6,844% del capitale sociale di SIAS.

(d) È previsto che la Fusione sarà efficace dalla data dell'ultima delle iscrizioni presso il Registro delle Imprese di Torino prescritte dall'art. 2504-*bis* cod. civ. ovvero dalla data successiva indicata nell'atto di Fusione (la "**Data di Efficacia della Fusione**").

(e) Per effetto della Fusione, a partire dalla Data di Efficacia della Fusione, ASTM modificherà la clausola dell'oggetto sociale; pertanto ai titolari di azioni ordinarie ASTM che non abbiano concorso all'approvazione della Fusione spetterà il diritto di recesso ai sensi dell'art. 2437, comma 1, lett. a) cod. civ., per il mutamento della clausola dell'oggetto sociale di ASTM (il "**Diritto di Recesso**"). L'efficacia del Diritto di Recesso è subordinata al perfezionamento della Fusione nonché alla circostanza che l'esborso complessivo a cui sarebbe tenuta ASTM a fronte dell'eventuale esercizio del Diritto di Recesso non sia superiore a Euro 50 milioni.

(f) Per effetto della Fusione, a partire dalla data di efficacia della stessa, Nuova Argo subirà una diluizione della propria partecipazione in ASTM (quale società risultante dalla Fusione), che si ridurrà al di sotto del 50% del relativo capitale sociale.

(g) Allo scopo di mantenere, anche successivamente al perfezionamento della Fusione, un assetto proprietario e di *governance* sostanzialmente equivalente a quello attualmente in essere in ASTM, in data 13 giugno 2019, Nuova Argo, Aurelia e l'Investitore (le "**Parti**") hanno sottoscritto, con efficacia dalla Data di Efficacia della Fusione, un patto parasociale (il "**Nuovo Patto Parasociale**") volto a disciplinare *(i)* il trasferimento delle azioni ASTM e l'esercizio dei diritti societari (diversi dai diritti patrimoniali) relativi a un numero di azioni ASTM direttamente detenute da Aurelia tale per cui, sommando questo numero alle azioni ASTM complessivamente detenute direttamente e indirettamente da Nuova Argo, rappresenti di volta in volta il 50% più un'azione del capitale sociale costituito da azioni con diritto di voto (e pertanto escludendo le azioni proprie di volta in volta detenute da ASTM) (la "**Partecipazione Rilevante**") e *(ii)* il trasferimento delle azioni ASTM direttamente detenute da Aurelia che, di volta in volta, eccedano la Partecipazione Rilevante (la "**Partecipazione Disponibile**").

(h) Sempre in data 13 giugno 2019, Aurelia e l'Investitore hanno altresì sottoscritto un accordo modificativo del Patto Parasociale (l'"**Accordo Modificativo**") che integra e aggiorna il testo di alcune previsioni di tale patto, nella versione da ultimo oggetto di pubblicazione in data 1 ottobre 2018, ai sensi degli artt. 122 del TUF nonché 130 e 131 del Regolamento Emittenti. Le modifiche apportate al Patto Parasociale dall'Accordo Modificativo, che si rendono necessarie e opportune in considerazione della Fusione, entreranno in vigore solo subordinatamente e a decorrere dalla Data di Efficacia della Fusione, ad eccezione di alcune limitate previsioni, relative all'esercizio dei rispettivi diritti di voto nel contesto della Fusione, che sono entrate in vigore a partire dalla data di sottoscrizione dell'Accordo Modificativo.

Ai sensi dell'art. 122 TUF e dell'art. 130 del Regolamento Emittenti, si riportano di seguito le principali disposizioni del Nuovo Patto Parasociale sottoscritto in data 13 giugno 2019 e che entrerà in vigore alla Data di Efficacia della Fusione.

1. Tipo di accordo

Le pattuizioni parasociali contenute nel Patto Parasociale rilevano ai sensi dell'art. 122, commi 1 e 5, del TUF.

2. Società i cui strumenti finanziari sono oggetto del Nuovo Patto Parasociale

ASTM S.p.A., società con sede in Torino, Corso Regina Margherita n. 165, iscritta al Registro delle Imprese di Torino al n. 00488270018, capitale sociale attualmente pari a Euro 49.499.300,00, suddiviso in n. 98.998.600 azioni, quotate sul Mercato Telematico Azionario organizzato e gestito da Borsa Italiana S.p.A.

Si precisa che, alla data odierna, Aurelia controlla ai sensi dell'art. 2359, comma 1, n. 1 cod. civ., Nuova Argo che, a sua volta, controlla ASTM ed esercita sulla stessa attività di direzione e coordinamento ai sensi dell'art.

2497 e ss. cod. civ.

3. Soggetti aderenti al Nuovo Patto Parasociale e strumenti finanziari oggetto del Nuovo Patto Parasociale

3.1. Soggetti aderenti al Patto Parasociale

Aderiscono al Patto Parasociale le seguenti società (le "**Parti**"):

a) Aurelia S.r.l., società con sede in Tortona (AL), Corso Romita n. 10, iscritta al Registro delle Imprese di Alessandria al n. 01126060068, capitale sociale pari a Euro 20.000.000,00;

b) Mercure Investment S.à r.l., società con sede in Lussemburgo, 24, avenue Emile Reuter, L-2420, iscritta al Registro delle Imprese di Lussemburgo al n. B22156, capitale sociale pari a Euro 6.024.339,00;

c) Nuova Argo Finanziaria S.p.A., società con sede in Tortona, Corso Romita n. 10, iscritta al Registro delle Imprese di Alessandria al n. 02580070064, capitale sociale pari a Euro 30.000.000,00.

3.2. Strumenti finanziari oggetto del Nuovo Patto Parasociale

Il Nuovo Patto Parasociale avrà ad oggetto tutte le azioni ASTM direttamente detenute da Aurelia alla Data di Efficacia della Fusione. Pertanto, assumendo che tra la data della presente comunicazione e la Data di Efficacia della Fusione non si verifichino modifiche al numero di azioni di SIAS e di ASTM direttamente detenute da Aurelia, il Nuovo Patto Parasociale avrà ad oggetto (i) le n. 347.673 azioni ASTM attualmente detenute da Aurelia nonché (ii) le azioni ASTM che saranno assegnate ad Aurelia a servizio del concambio delle n. 15.571.998 azioni SIAS dalla stessa detenute.

Si precisa che, al solo scopo di assicurare il raggiungimento della Partecipazione, Aurelia avrà la facoltà di apportare all'OPA e/o cedere ad ASTM al di fuori dell'OPA un massimo di n. 4.277.108 azioni SIAS, pari all'1,880% del capitale sociale di SIAS.

La seguente tabella indica (i) il numero di azioni ASTM conferite al Nuovo Patto Parasociale, (ii) la percentuale rappresentata da tali azioni rispetto al totale delle azioni vincolate nel Nuovo Patto Parasociale, e (iii) la percentuale rappresentata dalle azioni conferite al Nuovo Patto Parasociale rispetto al capitale sociale di ASTM alla Data di Efficacia della Fusione.

Aderenti al Patto	n. di azioni conferite al patto	% sul totale delle azioni conferite al patto	% sul capitale sociale di ASTM
Aurelia	8.912.272	100%	6,335%
Nuova Argo	-	-	-
Investitore	-	-	-
Totale	8.912.272	100%	100%

I valori sopra riportati sono stati determinati sulla base del Rapporto di Cambio e assumendo che *(a)* tra la data della presente comunicazione e la Data di Efficacia della Fusione non si verifichino modifiche al numero di azioni di SIAS e di ASTM direttamente detenute da Aurelia, *(b)* ASTM venga a detenere direttamente, per effetto dell'OPA o di eventuali acquisti effettuati al di fuori dell'OPA, una partecipazione complessiva di 151.755.294 azioni SIAS, rappresentative del 66,693% del capitale sociale di SIAS, *(c)* nessun azionista di ASTM eserciti il diritto di Recesso. Successivamente alla Data di Efficacia della Fusione, le Parti procederanno ad aggiornare le informazioni riportate

nella tabella che precede con l'indicazione puntuale (i) del numero di azioni ASTM conferite al Nuovo Patto Parasociale e (ii) della percentuale rappresentata dalle azioni conferite al Nuovo Patto Parasociale rispetto al capitale sociale di ASTM alla Data di Efficacia della Fusione.

Si precisa che le azioni conferite al Nuovo Patto Parasociale e rappresentanti la Partecipazione Rilevante sono oggetto delle previsioni indicate nei successivi paragrafi 4.1 e 4.2.1, mentre le azioni rappresentanti la Partecipazione Disponibile sono oggetto della sola previsione indicata nel successivo paragrafo 4.2.2.

4. Contenuto del Nuovo Patto Parasociale

4.1. Esercizio dei diritti di voto relativi alla Partecipazione Rilevante

Aurelia ha assunto l'impegno ad esercitare i diritti di voto e gli altri diritti societari (diversi dai diritti patrimoniali) relativi alla Partecipazione Rilevante in conformità ai diritti di voto e agli altri diritti societari (diversi dai diritti patrimoniali) esercitati da Nuova Argo.

A tal fine Nuova Argo comunicherà ad Aurelia e all'Investitore, entro il giorno lavorativo antecedente ogni assemblea dei soci di ASTM, le proprie intenzioni in merito all'esercizio dei diritti voto e degli altri diritti societari (diversi dai diritti patrimoniali) relativi alle azioni ASTM dalla stessa detenute. In mancanza di tale comunicazione, il rappresentante di Aurelia che parteciperà all'assemblea degli azionisti di ASTM eserciterà il diritto di voto relativo alla Partecipazione Rilevante in conformità ai voti espressi da Nuova Argo.

4.2. Trasferimento delle azioni ASTM direttamente detenute da Aurelia

4.2.1 Periodo di Lock-Up della Partecipazione Rilevante

Per l'intera durata del Nuovo Patto Parasociale, Aurelia non potrà trasferire, in tutto o in parte, la Partecipazione Rilevante.

4.2.2 Diritto di prima offerta della Partecipazione Disponibile

Aurelia concede a Nuova Argo un diritto di prima offerta esercitabile qualora Aurelia intenda trasferire, in tutto o in parte, le azioni ASTM rappresentative della Partecipazione Disponibile.

Qualora, entro il termine di esercizio del diritto di prima offerta:

(i) Nuova Argo non presenti alcuna offerta per l'acquisto della Partecipazione Disponibile oggetto di vendita a causa del voto esercitato da parte degli amministratori designati da Aurelia, ovvero

(ii) *(a)* durante il consiglio di amministrazione di Nuova Argo convocato per decidere sulla presentazione dell'offerta, la proposta presentata dagli amministratori di Nuova Argo designati dall'Investitore preveda un corrispettivo superiore al corrispettivo previsto nella proposta presentata dagli amministratori designati da Aurelia e, all'esito del voto degli amministratori designati da Aurelia e dall'Investitore, l'offerta presentata da Nuova Argo sia fatta al prezzo inferiore contenuto nella proposta presentata dagli amministratori di Nuova Argo designati da Aurelia, e *(b)* l'offerta presentata da Nuova Argo non venga accettata da Aurelia,

allora in entrambi i casi di cui ai precedenti punti (i) e (ii), l'Investitore avrà un diritto di prima offerta sulle azioni ASTM oggetto di vendita.

Qualora nessuna offerta venga presentata, a seconda dei casi, da Nuova Argo e/o dall'Investitore (o le stesse non siano accettate da Aurelia), Aurelia potrà trasferire le azioni oggetto di vendita a qualsiasi soggetto, fermo restando il rispetto delle ulteriori condizioni specificate nel Nuovo Patto Parasociale.

In parziale deroga alle restrizioni di cui sopra, Aurelia potrà liberamente trasferire, in tutto o in parte, la

Partecipazione Disponibile in favore dei membri della famiglia Gavio, di società interamente controllate dagli stessi e/o di *trust* i cui beneficiari siano, in via esclusiva, membri della famiglia Gavio.

5. *Durata*

Il Nuovo Patto Parasociale è stato sottoscritto in data 13 giugno 2019 ed entrerà in vigore alla Data di Efficacia della Fusione.

Il Nuovo Patto Parasociale resterà in vigore fino al terzo anniversario della Data di Efficacia della Fusione.

Le Parti hanno convenuto che il Nuovo Patto Parasociale dovrà intendersi automaticamente risolto nel caso in cui (i) la Fusione non divenga efficace entro il 31 maggio 2020, (ii) Aurelia cessi di essere azionista di Nuova Argo, ovvero (iii) Nuova Argo cessi di essere azionista di ASTM. Nel caso in cui l'Investitore cessi di essere azionista di Nuova Argo, il Nuovo Patto Parasociale cesserà di avere efficacia solamente nei confronti dell'Investitore.

6. *Soggetto che esercita il controllo ai sensi dell'art. 93 TUF*

Le pattuizioni parasociali contenute nel Nuovo Patto Parasociale non influiscono sul controllo di ASTM che è esercitato indirettamente e in via solitaria da Aurelia, per il tramite di Nuova Argo, ai sensi dell'art. 93 TUF.

7. *Deposito presso il Registro delle Imprese del Patto Parasociale*

Il Nuovo Patto Parasociale è stato depositato nei termini di legge presso il Registro delle Imprese di Torino in data 18 giugno 2019.

8. *Sito internet ove sono pubblicate le informazioni essenziali relative al Nuovo Patto Parasociale*

Le informazioni essenziali relative alle pattuizioni parasociali contenute nel Nuovo Patto Parasociale sono pubblicate, ai sensi dell'art. 130 Regolamento Consob, sul sito *internet* di ASTM (www.astm.it).

18 giugno 2019

N. DOCUMENTI CHE L'OFFERENTE DEVE METTERE A DISPOSIZIONE DEL PUBBLICO, ANCHE MEDIANTE RIFERIMENTO, E LUOGHI O SITI NEI QUALI TALI DOCUMENTI SONO DISPONIBILI PER LA CONSULTAZIONE

Il Documento di Offerta e i documenti indicati nella presente Sezione N sono a disposizione del pubblico per la consultazione:

(i) presso la sede legale di ASTM (Offerente) in Torino, Corso Regina Margherita n. 165;

(ii) presso la sede legale di SIAS (Emittente), in Torino, Via Bonzanigo n. 22;

(iii) presso l'Intermediario Incaricato del Coordinamento della Raccolta delle Adesioni, con sede in Milano, Piazza Gae Aulenti, n. 3, e presso gli Intermediari Incaricati;

(iv) su *www.astm.it* e *www.grupposias.it*.

Il Documento di Offerta viene inoltre messo a disposizione del pubblico sul sito internet del Global Information Agent (www.georgeson.com/it).

Si segnala altresì che, per le informazioni relative all'Offerta, è stato predisposto l'indirizzo di posta elettronica opa-sias@georgeson.com e il numero verde 800.189.036, che sarà attivo nei giorni feriali, dalle ore 9:00 (ora italiana) alle ore 18:00 (ora italiana), per l'intera durata dell'Offerta.

N. 2 Documenti relativi all'Offerente

(i) Statuto e atto costitutivo dell'Offerente.

(ii) Relazione finanziaria annuale al 31 dicembre 2018, comprendente il bilancio consolidato ed il bilancio di esercizio dell'Offerente, corredata dagli allegati previsti per legge.

N. 1 Documenti relativi all'Emittente

(i) Relazione finanziaria annuale al 31 dicembre 2018, comprendente il bilancio consolidato ed il bilancio di esercizio dell'Emittente, corredata dagli allegati previsti per legge.

O. DICHIARAZIONE DI RESPONSABILITÀ

La responsabilità della completezza e veridicità dei dati e delle notizie contenuti nel presente Documento di Offerta è in capo all'Offerente.

L'Offerente dichiara che, per quanto a sua conoscenza, i dati contenuti nel Documento di Offerta corrispondono alla realtà e non vi sono omissioni che possano alterarne la portata.